Urban
e-Mobility

PRO-I EVO
electric scooter

White edition

User manual | Manuale d'uso | Manual de usuario | Manuel d'utilisation
Benutzerhandbuch | Instrukcja obsługi | Návod k použití | Návod na použitie
Manual do usuário | Εγχειρίδιο χρήστη | Uputstvo za korišćenje

Index

English	01
Italiano	36
Español	71
Français	106
Deutsch	141
Polki	176
Čeština	211
Slovenský	246
Português	281
Ελληνικά	316
Srpski	351

PRO - I EVO

electric scooter

User manual

Thank you for choosing this product.
For information, technical support and assistance, contact your dealer or visit the website www.ducatiurbanemobility.it

Contents

1. Safety instructions
2. Quick-start
3. Package contents
4. Product overview
5. Control information / Control panel
6. Assembly and configuration
7. Folding and carrying
8. Battery charging and activation
9. Brake adjustment
10. Range
11. Storage and cleaning
12. General warnings
13. App configuration
14. Learning to ride
15. Battery (Warnings)
16. Responsibilities
17. Maintenance and daily care
18. Data sheet
19. Troubleshooting
20. Error code table

1. Safety instructions

Please read the following instructions carefully before using the product. Save this manual for future reference or new users.

- The company will not assume any liability deriving from misuse of the product or non-compliance either with road regulations or the instructions in this manual.
- This electric scooter is not a toy. Use it responsibly, with care and respect for others.
- Check the local regulations in force regarding the use of this type of product before using it and be sure to follow the local regulations. Drive responsibly and pay attention to people and obstacles to avoid accidents.
- Always use the recommended clothing: non-slip gloves, knee and elbow pads and wear a helmet.
- The person driving this scooter must be able to place both feet on the floor easily when holding the handlebars at the correct height.
- When stopping or parking your vehicle, be sure to do so on a smooth, safe surface
- The maximum load capacity for the product is 100 kg.
- This product may not be used by more than one person at the same time.
- Misuse of the product or non-compliance with the instructions in this manual may cause serious damage.
- Should technical problems occur, contact the Technical Assistance Service at your dealer.
- Do not attempt to disassemble or repair the product on your own.
- Do not leave the battery near fire or heat sources.
- Avoid using used, defective and/or non-original batteries.
- Do not sit on the product either when driving or stationary.
- If the user who is going to use the product is not familiar with driving this type of vehicle, it is recommended that they be instructed on the basics of driving by an adult before using it for the first time, regarding the following aspects:

  1. Acceleration
  2. Deceleration
  3. Braking
  4. Basic driving rules

2. Quick-start

- When you use it for the first time, charge the scooter to 100%.
- Press the power button for a few seconds to start.
- Check the battery indicator: if the battery is low, recharge it before use. The electric scooter is a device that requires periodic charging to work.
- Check the tyre pressure (50 PSI): if the scooter has not travelled at least 60% of the stated km or reached the maximum speed in the first 3 months of use, the wheels have probably deflated again. It will therefore be necessary to restore the pressure as indicated.
- Place the scooter on a flat surface
- Put your hands on the handlebar. Step onto the footplate with one foot and use the other to give yourself a gentle push and accelerate.

⚠ WARNING

The accelerator is activated once the forward speed exceeds 3 km/h.

For safety reasons, the scooter is initially set up to avoid a standing start.

- When the scooter begins to move, place both feet on the footplate and press the accelerator.
- To drive the scooter, tilt your body in the direction of travel when turning and slowly turn the handlebars.
- To stop the scooter, release the accelerator and press the electronic or lever brake on the left side of the handlebar.
- To dismount, first stop the scooter completely. Trying to get off the scooter while it is in motion can cause injury.
- When you want to change speed mode, double click on the on/off button (button A in chapter 5).
- When driving at night or in dark places, press the power button once to turn on the lights, and wear a reflective vest.

For your own safety, wear a helmet and knee pads to protect yourself against falls and injuries while learning to ride the electric scooter.

The rider assumes all risks for not wearing a helmet or other protective gear.

3. Package contents

The handlebar must be fitted to the assembled electric scooter with the special screws.

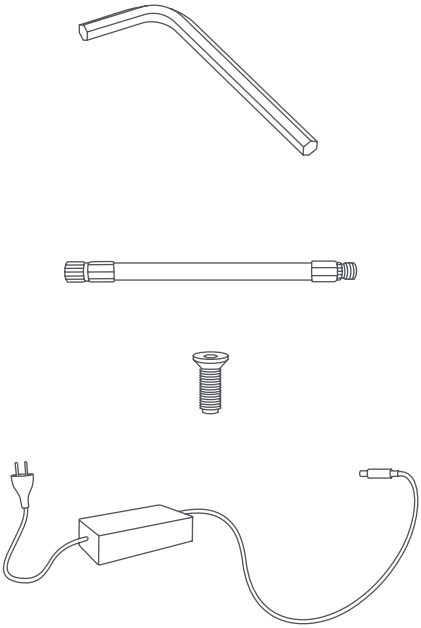

- Scooter
- Accessories:
    - Allen key
    - 4 screws
    - Spare air chamber
    - Replacement stickers
    - Tyre inflation adapter
- Battery charger

4. Product overview

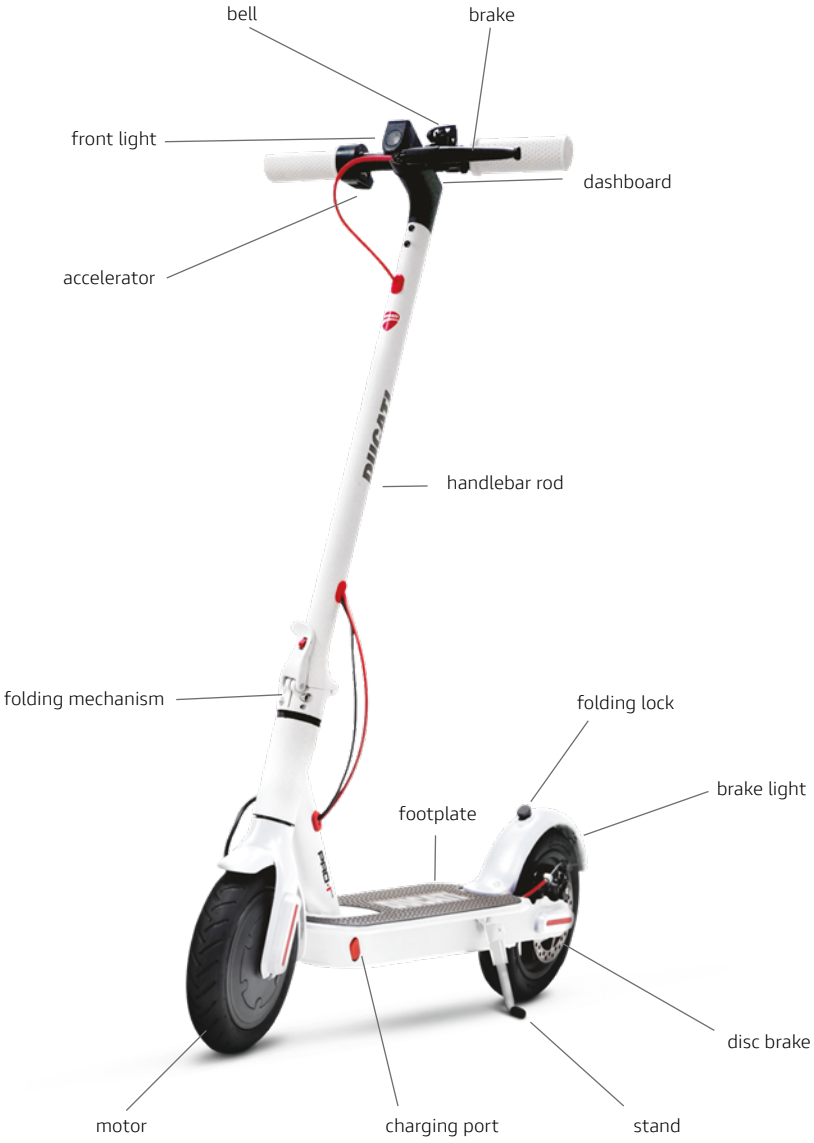

5. Control information / Control panel

A

1. Speedometer: displays the current speed of the scooter.
2. Battery level: the battery level is indicated by 5 bars.
3. Headlights: Warning light.
4. Bluetooth: Bluetooth indicator.
5. SPORT mode - The display will show SPORT. (up to 25 km/h).
6. COMFORT mode - The display will show D. (up to 20 km/h).
7. ECO mode - The display will show E (up to 6 km/h).
8. Cruise Control: maintained speed. It is activated after the same speed has been maintained for a few seconds.
9. Temperature: if it comes on, stop the vehicle immediately; this indicates that the motor is overheating.
10. Fault: if on, check a possible solution by consulting the table of error codes.

- Power button/controls (A): Press and hold this button to turn the scooter on/off.
- How to turn the lights on/off: press button (A) once to turn them on. When the lights are on, press button (B) again to turn them off.
- Mode/speed: press key (A) twice to select the mode:
  - E: up to 6 km/h
  - D: up to 20 km/h
  - SPORT: up to 25 km/h

A

⚠ WARNING

The accelerator is activated once the forward speed exceeds 3 km/h.

Low voltage warning: the first segment of the battery flashes once the voltage is lower than 33V; at the same time, an acoustic warning will sound 6 times.

6. Assembly and configuration

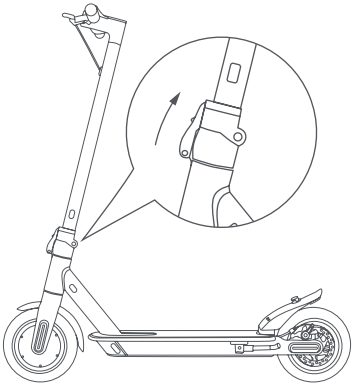

Open the stand, raise the rod, place the lever in the closed position.

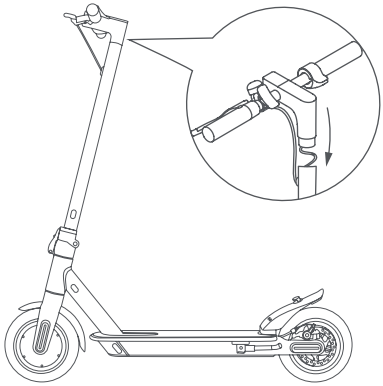

Install the handlebar on the rod (see image)

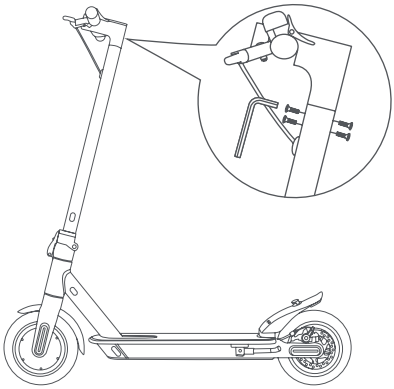

Insert the 4 screws manually without tightening them, then use the hexagonal key provided to tighten them and secure the handlebar.

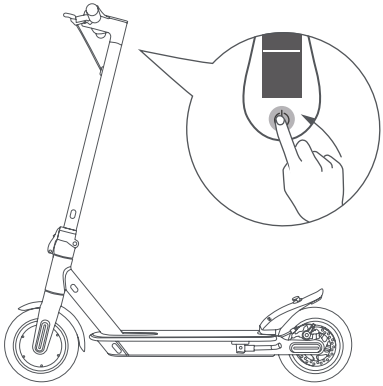

When you have finished, turn on your device to make sure everything is working. For technical assistance, contact your dealer.

Loose handlebar rod

If the handlebar rod is loose, you can tighten the screws on the folding system using the key supplied.

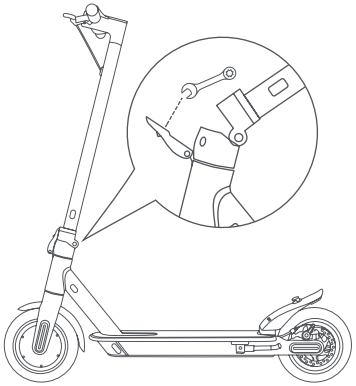

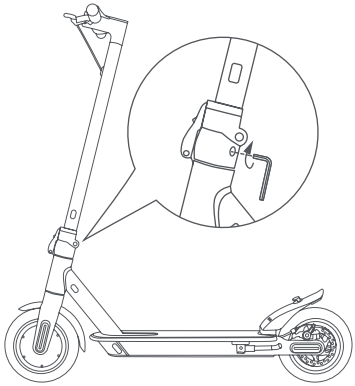

7. Folding and carrying

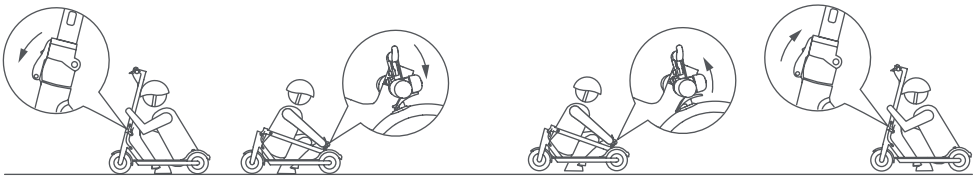

Closing

Opening

Closing:

Turn off the electric scooter, release the locking mechanism: press the red hook and pull the lever outwards (see image), pull the handlebar rod inwards and make sure it is effectively locked.

Opening:

Release the handlebar rod from the mudguard: press the clip to release the handlebar, raise the handlebar rod as far as it will go and lock it by pushing the lever inwards. Turn the electric scooter on.

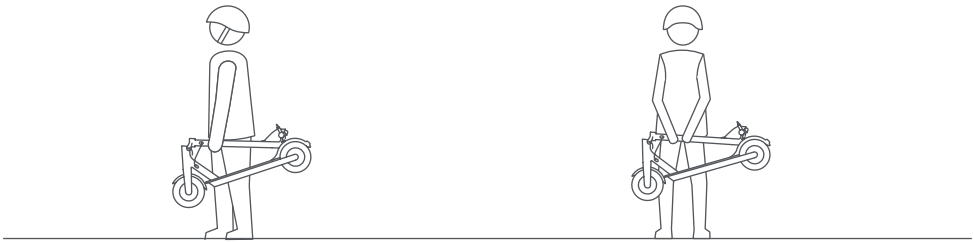

Carrying position

Always carry the scooter by holding it with one or both hands by the handlebar rod.

8. Battery charging and activation

1. Open the rubber cap of the charging socket located on the left side of the footplate.
2. Plug the charger connector into the socket.
3. When the battery is fully charged, remove the charger connector.

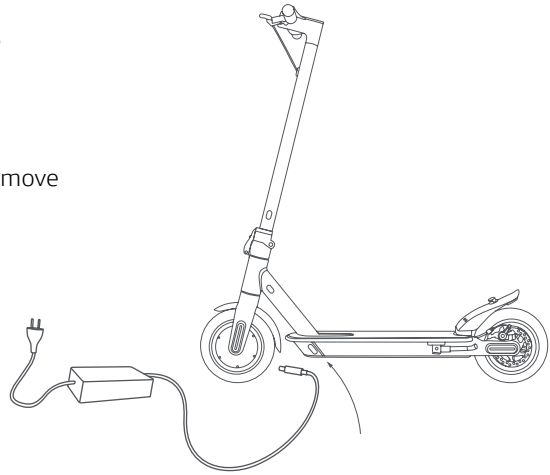

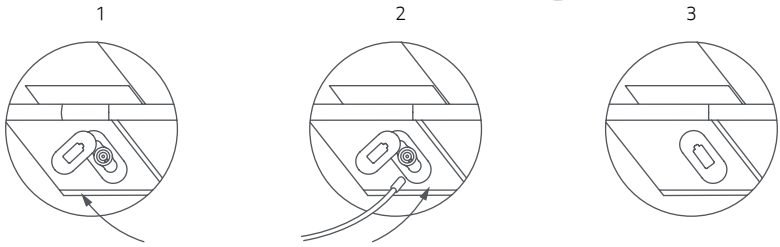

⚠ CAUTION

The red light on the power supply will turn green when charging is complete.

There is a risk of falling when using the electric scooter. For your own safety, wear a helmet and knee pads to protect yourself against falls and injuries while learning to ride the electric scooter.

Turn the electric scooter on and check the battery charge level.

9. Brake adjustment

Brake adjustment

If the brake is too tight, use the key supplied and turn it anti-clockwise to release the brake cable pressure, then shorten the cable and tighten with the key. If the brake is too loose, do the opposite and lengthen the brake cable.

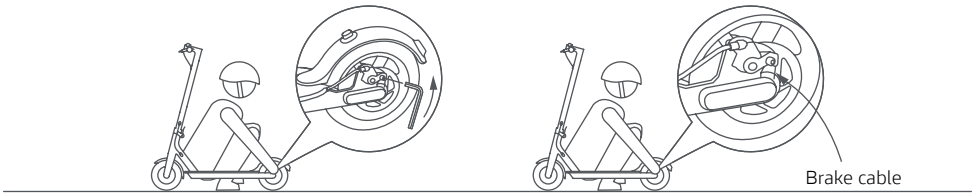

10. Range

Maximum range depends on several variables:

Terrain: range is greater when riding on a smooth surface than when riding on rough roads and slopes.

User weight: the heavier the user, the shorter the range. Temperature: Riding the scooter in a very cold or hot environment affects the range.

Speed and driving style: Driving smoothly and at constant speed extends the range. Accelerating and manoeuvring aggressively reduce the range. A lower speed extends the range.

Maintenance: timely recharging and correct maintenance increase the range.

11. Storage and cleaning

Charge the scooter 50% - 60% before storing it out of season or for extended periods. Recharge it to 50% - 60% every 2-3 months. If not used daily, it is advisable to store the scooter at 15-25°C. Do not expose the scooter to low (below 0°C) or high (over 45°C) temperatures. Avoid leaving it out of doors, as it is not water-resistant.

When the scooter gets dirty, clean it with a damp cloth. Before cleaning it, make sure the electric scooter is turned off and cover the charging port to prevent damage to the electronic components. Do not use alcohol, petrol, kerosene or other corrosive and volatile chemical solvents. This can damage both the appearance and the internal structure of the electric scooter. Do not use pressurised water guns or running water for cleaning. The electric scooter is not waterproof.

Do not expose it to rain or water, or immerse it in water to wash it.

12. General warnings

- Check brakes, pressure (50 PSI), condition of wheels and accelerator before each use. If you notice unusual noises or any anomalies, do not use the product and contact the Technical Assistance Service at your dealer.
- The scooter should not be modified in any way, this could alter its efficiency or damage its structure and cause problems.
- Be sure to turn off the product before parking it.
- Do not drive the vehicle in the rain, snow or fog.
- Make sure the vehicle's electrical components do not come into contact with water or other liquids.
- Avoid driving near rivers or lakes.
- Supervise children to ensure they do not play with the product. Strict supervision is required if the product is being used by or near children.
- For information, technical support and assistance, contact your dealer.

Instructions on driving behaviour

- Do not use the phone or listen to music while riding the scooter.
- Only ride if there is enough light to ride safely. If you are riding in unfavourable light conditions, remember to switch on the scooter lights and wear a reflective jacket.
- Always grasp the handlebar with both hands when riding.
- Always ride with both feet on the footplate in a safe and comfortable way.
- Do not get distracted while riding and always look ahead.
- Always ride at a speed at which you can brake safely.
- Start braking sufficiently far away so that you can avoid obstacles, curves and areas that have uneven surfaces. Remember to release the accelerator before braking
- Do not get into competition with other drivers.
- Maintain a minimum safety distance of 5 m from other vehicles.

13. App configuration

What can you do with the Ducati Urban e-Mobility app?

- Start a self-diagnosis
- Set the driving modes
- Set the speed unit of measurement (km/mph)
- Set the start mode
- Set the Cruise Control function
- View the partial and total kilometres travelled
- View the remaining battery level
- Display cruising speed
- Display speed modes
- Display the temperature of the driving wheel

Access the app store to download and install the Ducati Urban e-Mobility app

1. Download the app on your smartphone;
2. Turn on the electric scooter and activate Bluetooth on the smartphone;
3. Start the app and log in*, connect your smartphone to the electric scooter via Bluetooth within 1-2 metres;

*If this is your first time using this app, fill in the “e-mail” field to register and authenticate the verification code.

The app’s interface appears as follows:

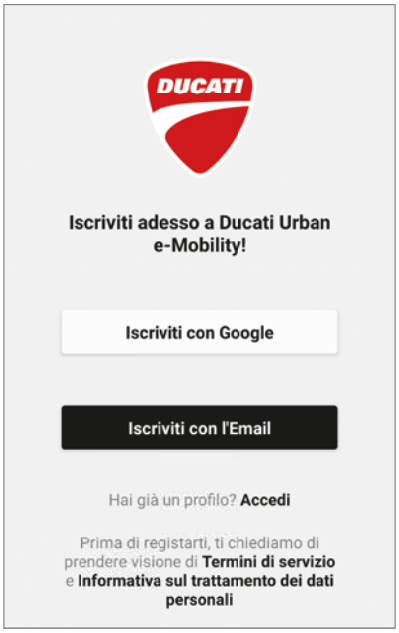

The app's interface with the associated electric scooter appears as follows:

Associated electric scooter

Main interface

Electric scooter battery percentage

Speed in real time

Riding modes

Usage time

Map

Settings

Distance travelled (ODO)

Distance travelled (TRIP)

Record route

Activate / Deactivate application

Associated electric scooter Settings interface

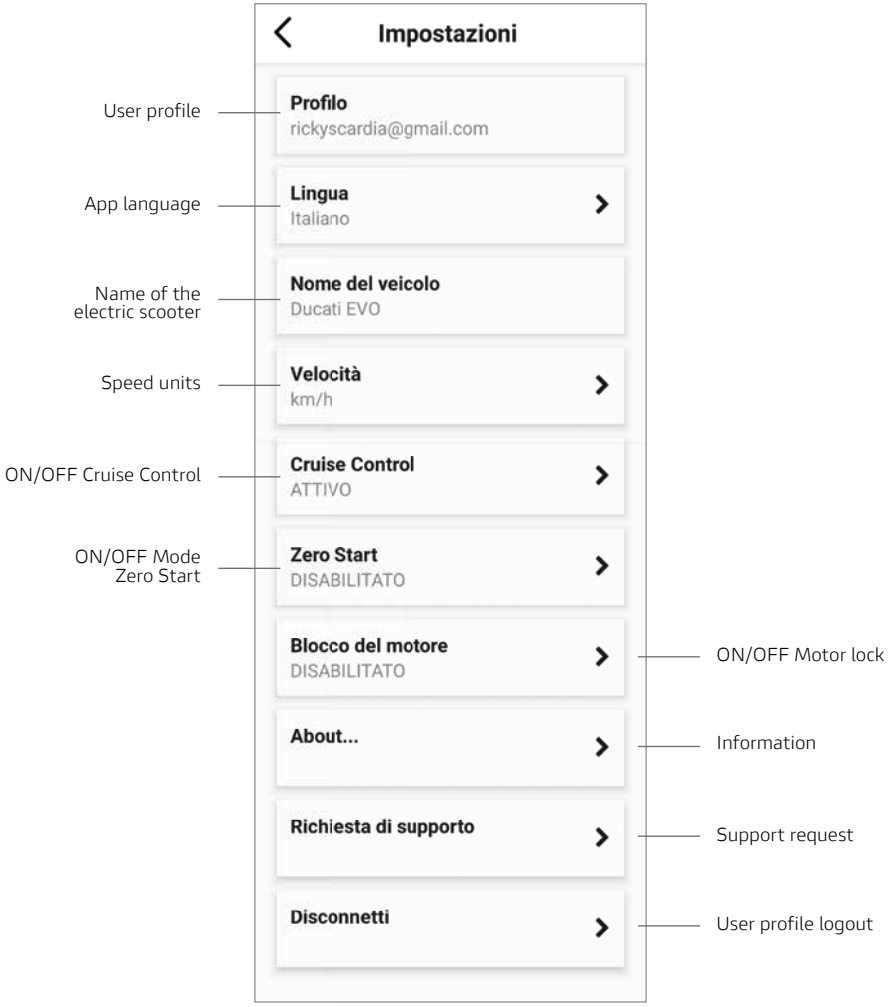

Information on “Cruise Control”:

Activate the “Cruise Control” function in the app, keep the electric scooter at a constant speed (> 8 km/h) and hold the accelerator lever down for a few seconds. An acoustic signal will indicate that “Cruise Control” is active, so it will not be necessary to keep the accelerator lever held down. Press the accelerator lever or brake lever again to deactivate the function.

Information on the “Zero Start” mode:

The Zero Start mode, if activated, allows you to start the electric scooter by operating the accelerator without having to push off with the feet.

14. Learning to ride

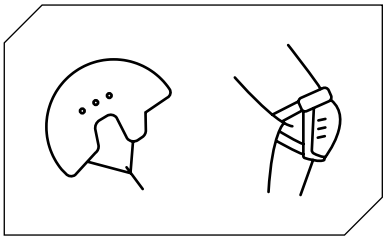

Follow the safety instructions before riding the scooter.

Use approved equipment such as helmets and knee pads.

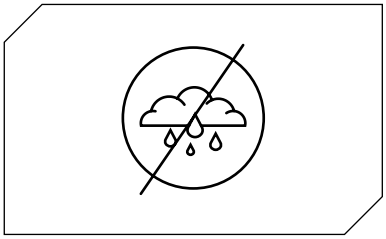

Do not use the electric scooter in the rain.

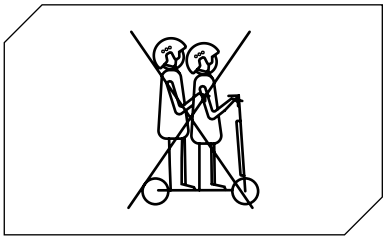

The electric scooter cannot be used by more than one person at the same time.

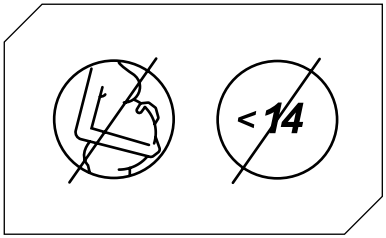

Children under the age of 14* and pregnant women should not use this electric scooter.

*In Italy the matter is currently governed by Law L 27/12/2019 no. 160

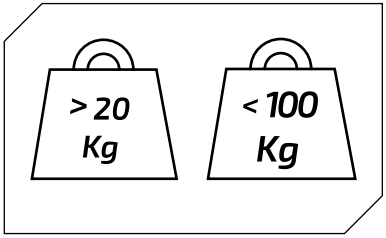

Minimum weight allowed on the electric scooter: 20 kg.

Maximum weight allowed on the electric scooter: 100 kg.

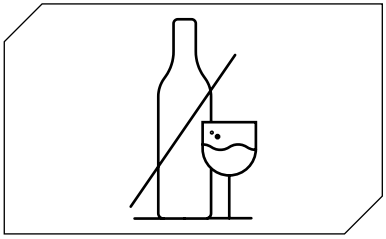

Do not ride the electric scooter if you have been drinking alcohol and/or taking medicines.

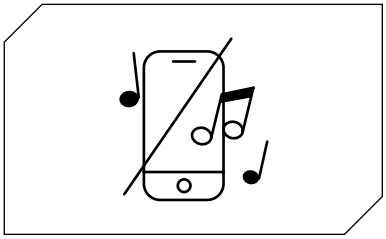

Do not use your phone or listen to music while riding the electric scooter.

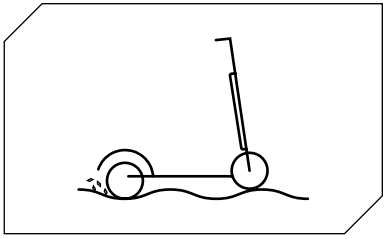

Pay attention if you are riding where there are bumps, sand, puddles, frost, snow or steps, or in dark places and at night or in wet conditions.

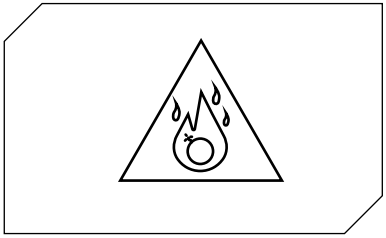

Do not use the electric scooter in dangerous areas, in the presence of flammable and/or explosive substances, liquids and/or dirt.

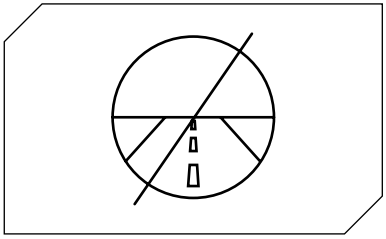

This electric scooter is not designed to be ridden on roads and motorways. Consult the legislative decree in force in your municipality on where electric scooters are allowed to travel.

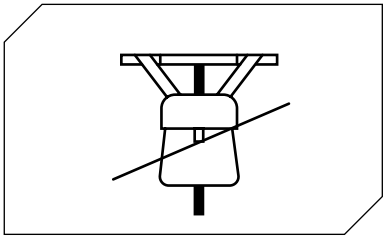

Do not place heavy objects on the handlebar.

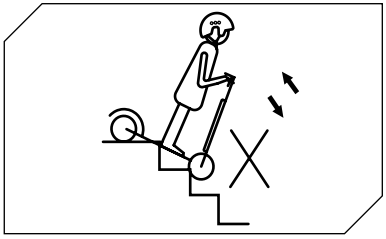

Avoid going up or down steps with the electric scooter.

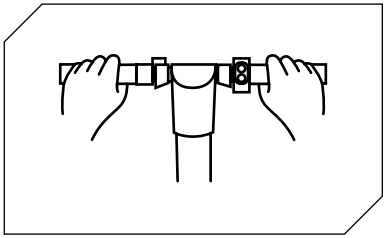

Always ride with both hands on the handlebar.

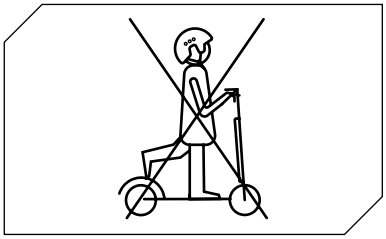

Do not ride on the electric scooter with just one foot.

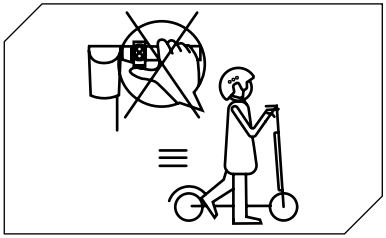

Do not press the accelerator when walking with the electric scooter.

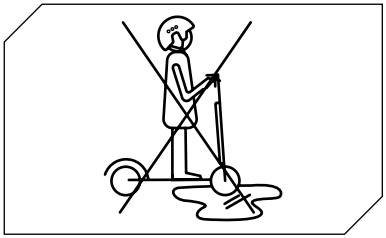

Do not ride the electric scooter in puddles or on wet surfaces.

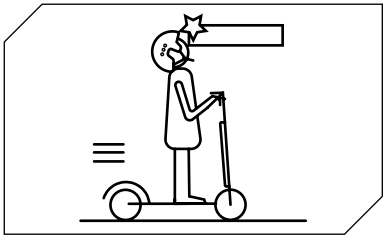

Pay attention to your head when passing under canopies, doors and the like.

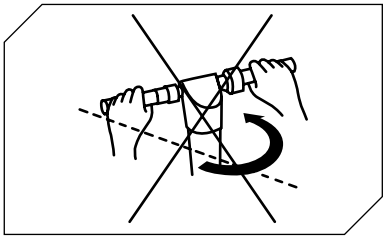

When riding at the highest permitted speed, do not turn the handlebar abruptly.

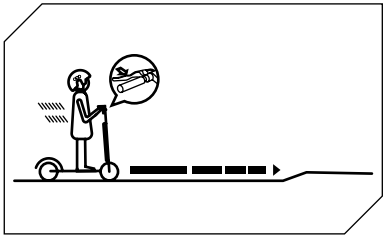

Start braking sufficiently far away so that you can avoid obstacles, curves and areas that have uneven surfaces. Remember to release the accelerator before braking.

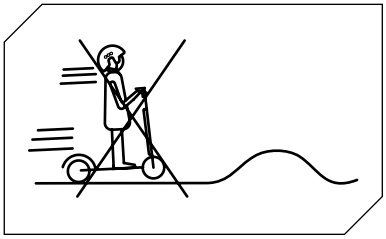

Do not travel at the highest speed allowed on obstacles such as steps, borders or bumps.

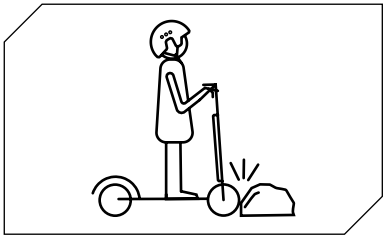

Do not hit obstacles with the wheels.

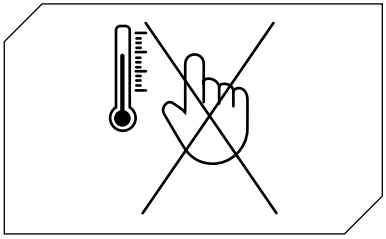

Do not touch the motor immediately after riding, it could be extremely hot.

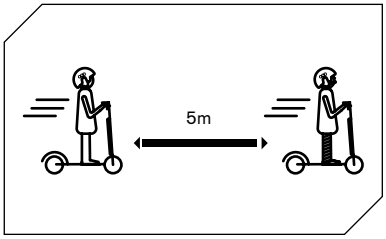

Maintain a minimum safety distance of 5 m from other vehicles.

15. Battery (Warnings)

Make sure the scooter, charger and charging port are dry.

When the scooter is fully charged, the LED light on the charger changes from red (charging) to green (charging completed).

Use only the original charger. Other chargers may damage the device and pose other potential risks.

The scooter should not be charged for extended periods. Overcharging reduces battery life and may cause other potential risks.

Charge the scooter in a dry environment away from flammable materials

(e.g. materials that could explode into flames), preferably at an internal temperature of 15-25°C, but never below 0°C or above + 45°C.

Do not charge in direct sunlight or near a fire.

Do not charge the scooter immediately after use. Let the scooter cool down for one hour before charging.

Never leave the electric scooter unattended while charging. Thermal risk! Never connect the DC charging socket with metal objects.

Read the charging and storage sections above to ensure you maintain and handle the battery properly. Keep the scooter away from open flames or other heat sources to prevent the battery from overheating. Do not leave the scooter exposed to freezing temperatures. Both excessive heat and cold can drain the battery.

Avoid completely discharging the battery.

It is best to recharge the battery while there is still some charge left. This prolongs the life of the battery. When the charge is too low, it is not possible to drive normally. This may lead to the rider losing control or falling off.

Make sure the battery is charged at regular intervals, even if you do not use the electric scooter for an extended period. This prevents damage to the battery caused by low voltage over an extended period.

Battery precautions:

The battery is made up of lithium-ion cells and chemical elements that are hazardous to health and the environment. Do not use the scooter if it emits odours, substances or excessive heat. Do not dispose of the electric scooter or battery with household waste. The end user is responsible for disposing of electrical and electronic equipment and batteries in compliance with all applicable regulations.

What to avoid:

Opening the battery or taking it apart, hitting, throwing or puncturing the battery or sticking objects on the battery. Touching any substances leaking from the battery, as it contains hazardous substances. Letting children or pets touch the battery.

Over-charging, over-discharging or short-circuiting the battery. Immersing or exposing the battery to water or other liquid. Exposing the battery to excessive heat or cold.

Exposing the battery to an environment containing explosive gases or flames.

Leaving the battery in rain or direct sunlight or in a hot car in direct sunlight. Reassembling or refitting the battery.

Carrying or storing the battery together with metal objects such as hairpins, necklaces, etc. Driving the electric scooter while charging.

Using any charger other than the original.

16. Responsibilities

The rider is obliged to use the electric scooter with the utmost diligence and in full compliance with current legislation regarding the use, operation and riding of the electric scooter which, merely by way of example, is set out in Italian Legislative Decree no. 285/1992 ("Highway Code").

The rider is also obliged to keep the electric scooter clean and in a perfect state of efficiency and maintenance, to diligently carry out the safety checks under their responsibility, as described in the warnings and recommendations section, and to keep all the documentation regarding the maintenance of the electric scooter.

The rider must carefully evaluate atmospheric conditions that could make it dangerous to use the electric scooter. To this end, we recommend moderating your speed and maintaining an adequate braking distance if you are in adverse weather conditions and/or in the case of heavy traffic.

The electric scooter can only be ridden by riders at least 14 years old*. Children under 18 are required to wear a suitable protective helmet. For children under the age of 18, it is advisable to use the electric scooter under adult supervision.

In the event of product malfunction for reasons not attributable to incorrect rider behaviour, please contact the support centre on the website **www.ducatiurbanemobility.it**

*In Italy the matter is currently governed by Law L 27/12/2019 no. 160

17. Daily maintenance and care

Cleaning and storage

• If there are stains on the scooter body, wipe them off with a damp cloth. If stains persist, put toothpaste on them, brush with a toothbrush, then wipe with a damp cloth. If there are scratches on the plastic components, use sandpaper or other abrasive material to remove them. Notes: Do not clean the scooter with alcohol, gasoline, kerosene or other corrosive and volatile chemical solvents to avoid serious damage. Do not wash the scooter with high pressure water jets. When cleaning, make sure the scooter is turned off, the charging cable disconnected and the rubber cap closed, as a water leak could cause an electric shock or other serious problems. When the scooter is not in use, store it indoors in a cool, dry place. Do not store it outdoors for an extended period of time. Excessive sunlight, overheating and excessive cold accelerate tyre ageing and compromise the life of both the scooter and the battery.

• Check the brakes and that they are adjusted correctly.

• Check the tyre pressure (see the side of the tyre for the recommended value)

1. Do not use batteries of other models or brands, as they may pose a safety risk.

2. Do not disassemble, crush or puncture the product. Do not touch the battery contacts. Do not dismantle or puncture the outer casing. Avoid the product coming into contact with water and fire and do not expose it to temperatures exceeding 50°C (including heat sources such as stoves, heaters, etc.). Avoid contact between metal objects and battery terminals to prevent short circuits, physical harm or death.

3. Water seeping into the battery can cause damage to internal circuits and risk of fire or explosion. If there is any doubt that water may have entered the battery, stop using the battery immediately and return it to your dealer's after-sales service for checking.

4. Use only the original charger to avoid potential damage or fire.

5. Improper disposal of used batteries seriously pollutes the environment. Follow local regulations regarding battery disposal. Follow battery disposal regulations to protect the environment.

6. After each use, fully recharge the battery to extend its useful life. Do not store the battery in an environment where the temperature is above 50°C or below -20°C (for example, do not leave the scooter or battery in a car in direct sunlight for an extended period of time). Do not throw the battery into flames as this could lead to failure, overheating and even a fire. If you do not plan to use the scooter for more than 30 days, recharge the battery to 50/60% and store it in a cool, dry place. Remember to recharge it every 60 days to protect it from any damage excluding it from the limited warranty. Always recharge the battery before it runs out to extend its useful life.

Note: once fully charged it will have a life of 120-180 days.

Damage caused by the battery being left uncharged for a long period is irreversible and is not covered by the limited warranty. Once the damage has occurred, the battery cannot be recharged (the battery must not be disassembled by unqualified personnel, as this could lead to electric shocks, short circuits or even major safety incidents).

18. Data sheet

General information

Frame	Aluminium alloy
Speed	E: <= 6km/h | D:<= 20km/h | SPORT: <= 25km/h (max speed)*
Maximum incline	15% (subject to variations based on rider weight, road conditions and temperature)
Brakes	Electronic front and rear disc brakes
Motor	350W
Tyres	8.5" front and rear tyres with inner tube
Low voltage protection	31V +/- 0.5V
Current limit	15A
Motor type	Brushless
Maximum load	100kg
Rider	From 14 years of age with the use of helmet and protection. Check the current legislation in your country**
Operating temp.	-10°C / 40°C
Protection level	IP54
Charging time	Approximately 3/5 hours
Range	Up to 25 km (subject to variations based on rider weight, road conditions and temperature)

*In Switzerland, speed limits are 6–15–20 km/hr, as per current legislation.
**In Italy, the age limit is currently governed by Law L 27/12/2019 No. 160

Electrical system

Motor	350W Brushless
Brake	Front electronic
Display	Integrated colour LED display
Battery	36V 7.8Ah 280Wh
Lights	Front and rear LED
Charger	EU Standard battery charger, 42V 1.5A
Bluetooth	Functionality with app

Measurements

Net weight	12kg
Gross weight	14.5kg
Product dimensions open	1050 x 440 x 1150mm
Product dimensions closed	1050 x 440 x 480mm
Packaging dimensions	1120 x 160 x 520mm

19. Troubleshooting

Tests to be carried out

- After a fall, check that the accelerator lever works properly. To do this, accelerate and decelerate several times.
- Check from time to time that the brakes are working properly. To do this, move the vehicle. Push it manually and suddenly brake to make sure it responds to commands.
- Check that all vehicle components are in place and securely fastened.
- Check tyre wear and pressure.
- Check the wear of the brakes and cables.

Error	Cause	Solution
The motor is not running	The battery is dead Electrical problem	Charge the battery Request technical assistance from your dealer
The rear wheel will not turn	Brake problem	Adjust the brakes
The motor stops while it is running	Motor overheating	Release the accelerator and wait for it to cool
After it has been charged, the vehicle turns itself off	The battery is damaged	Request technical assistance from your dealer
The vehicle stops suddenly while it is running	Damaged power cables and controls	Request technical assistance from your dealer
The battery will not charge or the scooter does not turn on	Connection problems Damaged/dead battery Problems with the battery charger	Request technical assistance from your dealer Request technical assistance from your dealer Replace the battery charger

20. Error Codes Table

Error Code	Indications
E.1	Motor malfunction
E.2	Control unit signal error
E.3	Accelerator lever malfunction
E.4	Control unit MOS malfunction
E.5	Phase/current error
E.6	Average current malfunction
E.7	Battery voltage error
E.8	Brake lever malfunction

⚠ CAUTION

By pressing the accelerator lever, up to the maximum travel, the scooter will activate the Cruise Control function for a few seconds and will maintain the same speed even when the lever is released.

⚠ CAUTION

Check the battery charge level with the vehicle stationary.

⚠ CAUTION

Disposing of electrical or electronic devices at the end of their life (applicable in all European Union countries and in other European systems with separate collection systems)

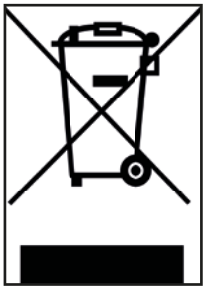

This symbol on the product or packaging indicates that the product should not be considered as normal household waste, but instead taken to an appropriate collection point for recycling electrical and electronic equipment (WEEE).

By ensuring this product is disposed of correctly, you will help prevent potential negative consequences for the environment and human health which could otherwise be caused by inappropriate disposal. Recycling materials will help to conserve natural resources.

For more detailed information about recycling this product, you can contact your municipal office, local waste disposal service or the outlet where you purchased it.

Specifically, consumers must not dispose of WEEE as municipal waste, but must dispose of this type of waste separately, in two possible ways:

1) At municipal collection centres (also called eco-stations, recycling points), directly or via the collection services of municipal companies, where these are available;

2) At sales outlets selling new electrical and electronic equipment. Here, very small WEEE (with the longest side less than 25 cm) can be left free of charge, while larger ones can be left on a 1-for-1 basis, i.e. you can leave the old product when you buy a new one with the same function.

In the event of illegal disposal of electrical or electronic equipment, the penalties provided for by current legislation on environmental protection may be applied (Italian legislation; it is necessary to check the regulations in force in the country of use/disposal of the vehicle).

If WEEE contains batteries or accumulators, these must be removed and disposed of via specific separate waste collection.

⚠ CAUTION

Disposal of dead batteries (applicable in all countries of the European Union and in other European systems with separate collection system)

This symbol on the product or packaging indicates that the battery pack should not be considered normal household waste. On some types of batteries, this symbol may be used in combination with a chemical symbol.

The chemical symbols for mercury (Hg) or lead (Pb) are added if the battery contains more than 0.0005% mercury or 0.004% lead.

By ensuring that battery packs are disposed of correctly, you will help prevent potential negative consequences for the environment and health which could otherwise be caused by inappropriate waste handling. Recycling materials will help to conserve natural resources. Where for safety, performance or data protection reasons, products require a fixed connection to an internal battery/cell, this must only be replaced by qualified service personnel.

At the end of its life, deliver the product to a collection point suitable for the disposal of electrical and electronic equipment: this will ensure that the battery inside is also disposed of correctly.

For more detailed information about disposing of the dead battery or the product, you can contact your municipal office, the local waste disposal service or the outlet where you purchased it.

According to Italian Legislative Decree 49/2014, the product falls within the EEE (electrical and electronic equipment) management of WEEE (separate waste collection).

NOTE

Read the manual and instructions below in full before using the product.

Product name: PRO1 EVO

Product type: Electric scooter

Year of production: 2020

Note:
- To recharge this electric scooter, use ONLY the supplied battery charger labelled XHK-916-42015 with the following output voltage: 42V – 1.5A.
- Using another type of charger can damage the product or pose other potential risks.
- Never leave the product to charge unsupervised.
- The charging time of the product must not exceed four hours. Stop charging after four hours.
- The product should only be charged at temperatures between 0°C and 40°C.
- If charged at lower or higher temperatures, there is a risk that the battery will offer reduced performance, potentially resulting in damage to the product and personal injury.
- The product must be used only at temperatures between 0°C and 40°C.
- If used at lower or higher temperatures, there is a risk that the battery will offer reduced performance, potentially resulting in damage to the product and personal injury.
- Store the product at temperatures between 0°C and 35°C (the optimum storage temperature is 25°C)
- Recharge and store in a dry and open place, away from combustibles (i.e. any flammable element).
- Do not recharge in sunlight or near open flames.
- Do not recharge the product immediately after use. Allow the product to cool for an hour before charging.
- If you are away for a certain period of time, for example for holidays, and you entrust the device to a third party, leave it in a partially charged state (20-50% charge). Not fully charged.
- The product is often supplied partially charged. Leave it in this state until it is ready to be used.

CE

Declaration of conformity

The undersigned: M.T. Distribution S.r.l.
Address: Via Bargellino 10, 40012 Calderara di Reno (BO), Italy

certifies

that the design and manufacture of this product

Product brand:	Ducati
Item model number:	PRO1 EVO
Type of product:	Electric scooter

complies with the following directives: 2006/42/EC Machinery Directive

2014/30/EU Electromagnetic Compatibility Directive 2014/35/EU Low Voltage Directive

Related Standards:

EN ISO 12100:2010, EN 60335-1:2012+AC:2014+A11:2014+A13:2017+A12019+A2:2019, EN17128:2019, EN300328 v.2.2.2, EN301489-1 v.2.2.3, EN301489-17 v.3.2.2, EN61000-6-1:20017, EN61000-6-3:2007+A1:2011, EN62479:2010, EN50581:2012

Serial numbers: YYYY2020XXXXXXX to YYYY2020XXXXXXX

First name and surname: Emanuele Summa

Position: Director

Company: M.T. Distribution S.r.l.

Address: Via Bargellino 10, 40012 Calderara di Reno (BO), Italy

Date: 01/12/2020

Emanuele Summa
Director

M.T. DISTRIBUTION SRL
Via Bargellino, 10 b/c
40012 CALDERARA di RENO (BO)
Cod. Fisc. 01119840377
NOME, COGNOME, QUALIFICA E
TIMBRO AZIENDALE

PRO-I EVO

monopattino elettrico

Manuale d’uso

Grazie per aver scelto questo prodotto.
Per informazioni, supporto tecnico ed assistenza rivolgersi al proprio rivenditore
o visita il sito www.ducatiurbanemobility.it
Per i ricambi vai al sito www.urbanemobility.com

Indice

1. Istruzioni di sicurezza
2. Guida rapida
3. Contenuto della confezione
4. Panoramica del prodotto
5. Informazioni dei comandi / Pannello di controllo
6. Assemblaggio e configurazione
7. Piegare e trasportare
8. Ricarica e attivazione della batteria
9. Regolazione dei freni
10. Autonomia
11. Conservazione e pulizia
12. Avvertenze generali
13. Configurazione app
14. Imparare a guidare
15. Batteria (Avvertenze)
16. Responsabilità
17. Manuatenzione e cura quotidiana
18. Scheda tecnica
19. Risoluzione dei problemi
20. Tabella codici errori

1. Istruzioni di sicurezza

Leggere attentamente le seguenti istruzioni prima di utilizzare il prodotto.

Salvare questo manuale per riferimenti futuri o nuovi utilizzatori.

- L'azienda non si assumerà nessuna responsabilità derivata dal mal utilizzo del prodotto o inadempienze tanto relative alle norme stradali quanto alle istruzioni di questo manuale.
- Questo monopattino elettrico non è un giocattolo. Utilizzarlo con responsabilità, attenzione e rispetto verso gli altri.
- Verificare la normativa locale vigente in relazione all'uso di questo tipo di prodotto prima di utilizzarlo ed assicurarsi di seguire le norme locali. Guidare in modo responsabile e prestare attenzione alle persone ed agli ostacoli in modo da evitare incidenti.
- Utilizzare sempre l'abbigliamento raccomandato: guantini antiscivolo, ginocchiere e gomitiere ed indossare il casco.
- La persona che conduce questo monopattino deve essere in grado di appoggiare facilmente entrambi i piedi sul pavimento impugnando il manubrio ad una corretta altezza.
- Al momento di fermare o parcheggiare il veicolo, assicurarsi di farlo su una superficie liscia e sicura
- Il massimo carico permesso dal prodotto è di 100kg.
- Questo prodotto non può essere utilizzato da più di una persona contemporaneamente.
- Il cattivo utilizzo del prodotto o il non rispetto delle istruzioni di questo manuale possono provocare seri danni.
- Per risolvere problemi tecnici, contattare il Servizio di Assistenza Tecnica presso il proprio rivenditore.
- Non tentare di smontare o riparare il prodotto per conto proprio.
- Non lasciare la batteria vicino al fuoco o fonti di calore.
- Evitare di utilizzare batterie usate, difettose e/o non originali.
- Non sedersi sul prodotto nè in marcia nè da fermo.
- Nel caso in cui l'utilizzatore che vada ad usare il prodotto non abbia familiarizzato con la guida di questo tipo di veicolo, si consiglia che venga istruito con una base di conduzione da un adulto prima di utilizzarlo per la prima volta sui seguenti aspetti:

  1. Accelerazione
  2. Decelerazione
  3. Frenata
  4. Regole basiche sulla guida

2. Guida rapida

- Al primo utilizzo caricare il monopattino al 100%.
- Premere il pulsante di accensione per qualche secondo per avviarlo.
- Controllare l'indicatore della batteria, se la batteria è scarica, ricaricarla prima dell'uso, il monopattino elettrico è un apparecchio che richiede una ricarica periodica per funzionare.
- Effettuare il controllo pressione delle gomme (50PSI) nel caso in cui il monopattino non arrivi a fare almeno il 60% dei Km dichiarati o raggiunga la velocità massima nei primi 3 mesi di utilizzo, è probabile che le ruote si siano nuovamente sgonfiate, bisognerà quindi ripristinare la pressione come indicato.
- Posizionare il monopattino su una superficie piana
- Mettere le mani sul manubrio. Salire sulla pedana con un piede e utilizzare l'altro per darsi un leggera spinta e accelerare.

⚠ AVVISO

L'acceleratore entra in funzione una volta che la velocità di avanzamento supera i 3 km/h.

Per motivi di sicurezza, il monopattino è inizialmente impostato per evitare la partenza da fermo.

- Quando il monopattino inizia ad avanzare, mettere entrambi i piedi sulla pedana e premere l'acceleratore.
- Per guidare il monopattino, inclinare il corpo nella direzione di guida durante una svolta e ruotare lentamente il manubrio.
- Per fermare il monopattino, rilasciare l'acceleratore, premere il freno elettronico o a leva sul lato sinistro del manubrio.
- Per scendere, fermare prima completamente il monopattino. Cercare di scendere dal monopattino in movimento può provocare lesioni.
- Quando si vuole cambiare modalità di velocità, fare un doppio clic sul pulsante on/off (pulsante A al capitolo 5).
- Quando si guida di notte o in luoghi bui, premere una volta il pulsante di accensione per accendere le luci, indossare un gilet catarifrangente.

Per la propria sicurezza, indossare casco e ginocchiere per proteggersi da eventuali cadute e lesioni mentre si impara a guidare il monopattino elettrico.

Il conducente si assume tutti i rischi relativi al mancato utilizzo di un casco o di altri dispositivi di protezione.

3. Contenuto della confezione

Monopattino assemblato, il manubrio sarà da installare con le apposite viti.

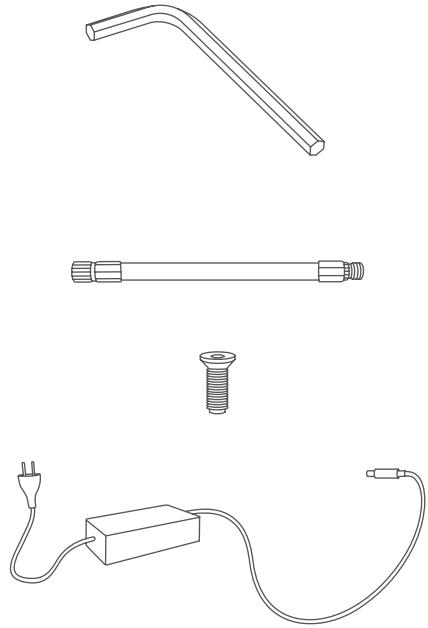

- Monopattino
- Accessori:
  - Chiave a brugola
  - n° 4 viti
  - Camera d'aria di scorta
  - Stickers di ricambio
  - Adattatore per gonfiaggio gomme
- Caricabatteria

4. Panoramica del prodotto

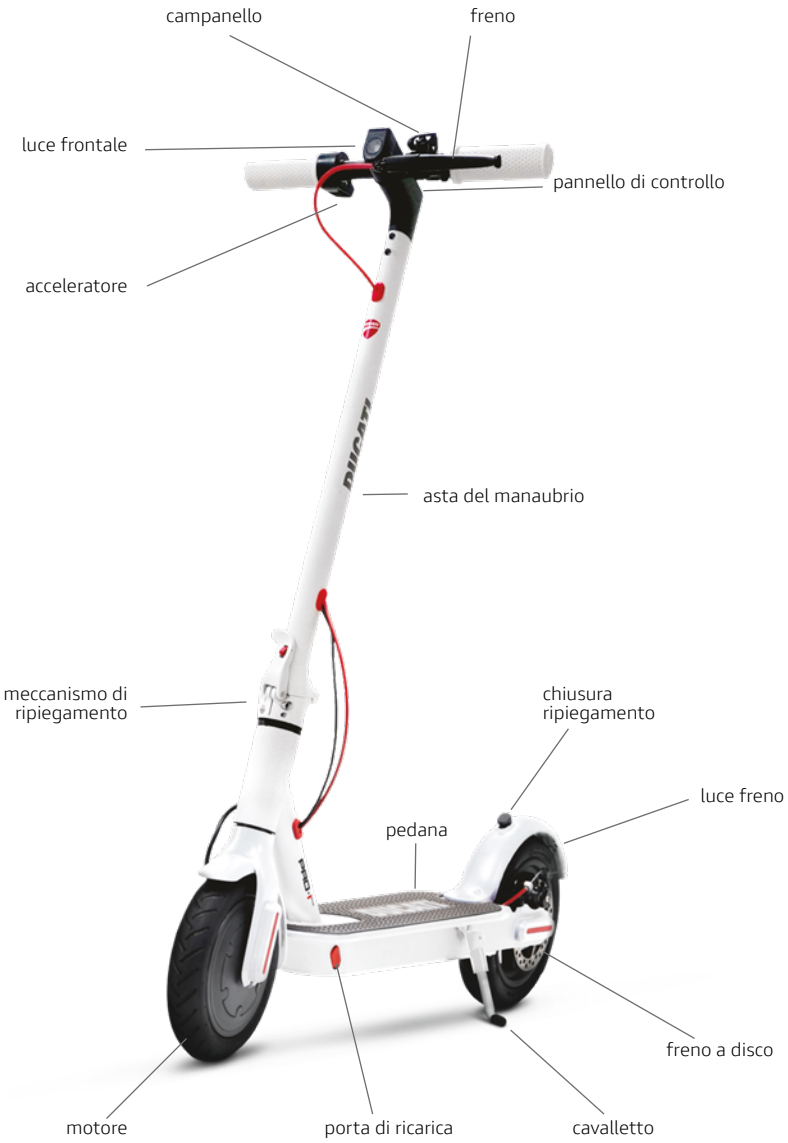

5. Informazioni dei comandi / Pannello di controllo

A

1. Tachimetro: visualizza la velocità attuale del monopattino.
2. Livello della batteria: il livello della batteria è indicato da 5 barre.
3. Fari: Spia del fanale.
4. Bluetooth: Spia del Bluetooth.
5. Modalità SPORT - Il display mostrerà SPORT. (fino a 25km/h).
6. Modalità COMFORT - Il display mostrerà D. (fino a 20km/h).
7. Modalità ECO - Il display mostrerà E (fino a 6km/h).
8. Cruise Control: Mantenimento della velocità. Si attiva dopo aver mantenuto la stessa velocità per qualche secondo.
9. Temperatura: Se accesa fermare subito il veicolo, indica un surriscaldamento del motore.
10. Guasto: Se accesa verificare una possibile soluzione consultando la tabella dei codici errore.

- Pulsante di accensione/comandi (A): mantenere premuto questo tasto per accendere/spegnere il monopattino.
- Come accendere/spegnere le luci: premere una volta il pulsante (A) per accenderlo. Mentre le luci sono accese, premere di nuovo il pulsante (A) per spegnerle.
- Modalità/velocità: premere due volte il tasto (A) per selezionare la modalità:
  - E: fino a 6 km/h
  - D: fino a 20 km/h
  - SPORT: fino a 25 km/h

A

⚠ AVVISO

L'acceleratore entra in funzione una volta che la velocità di avanzamento supera i 3 km/h.

Avviso di bassa tensione: il primo segmento della batteria lampeggia una volta che la tensione è inferiore a 33V, contemporaneamente partirà anche un avviso acustico per 6 volte.

6. Assemblaggio e configurazione

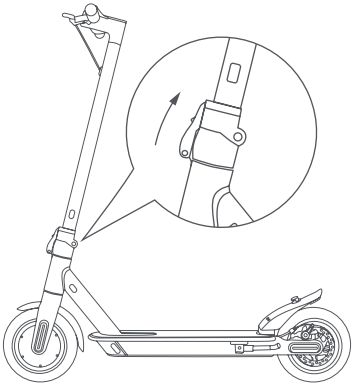

Aprire il cavalletto, alzare l'asta, collocare la leva in posizione di chiusura.

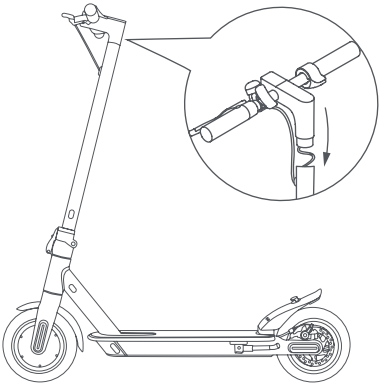

Installare il manubrio sull'asta (vedi immagine)

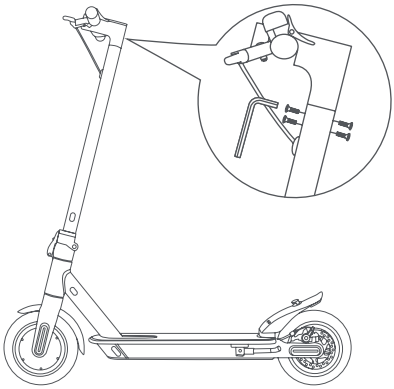

Inserire le 4 viti manualmente senza serrarle, poi utilizzare la chiave esagonale fornita per serrarle e fissare il manubrio.

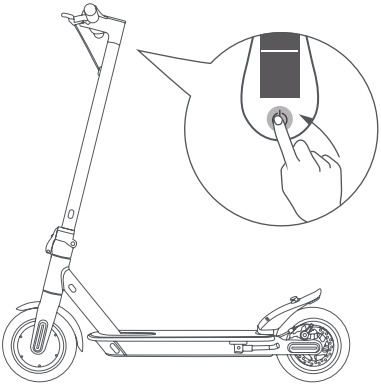

Dopo aver terminato, accendere il dispositivo per assicurarsi che tutto funzioni. Per assistenza tecnica contattare il proprio rivenditore.

Asta del manubrio traballante

Se l'asta del manubrio è traballante, è possibile serrare le viti sul sistema di piegatura utilizzando la chiave in dotazione.

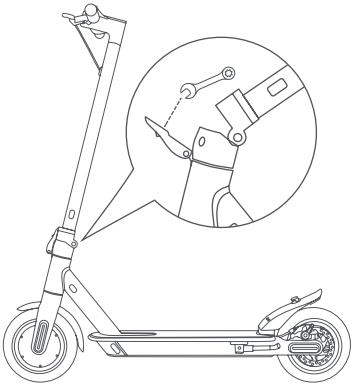

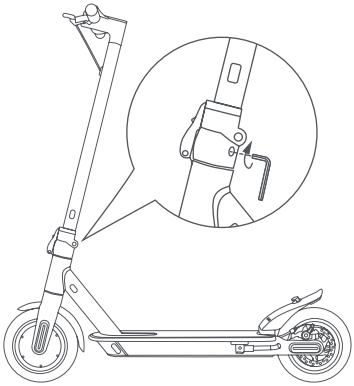

7. Piegare e trasportare

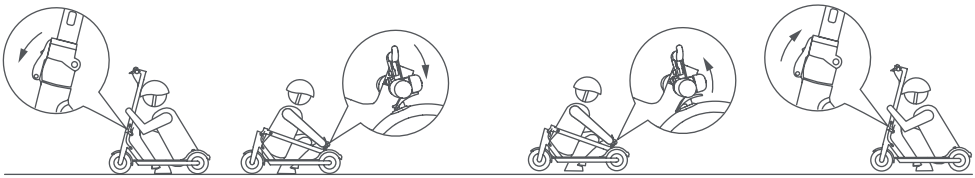

Chiusura

Apertura

Chiusura:

Spegnere il monopattino elettrico, sbloccare il meccanismo di chiusura: premere il gancio rosso e tirare la leva verso l'esterno (vedi immagine), portare l'asta del manubrio verso l'interno e assicurarsi del effettivo bloccaggio.

Apertura:

Sbloccare l'asta del manubrio dal parafango: premere sulla clip per sganciare il manubrio, alzare l'asta del manubrio fino a fine corsa e bloccarla spingendo la leva verso l'interno. Accendere il monopattino elettrico.

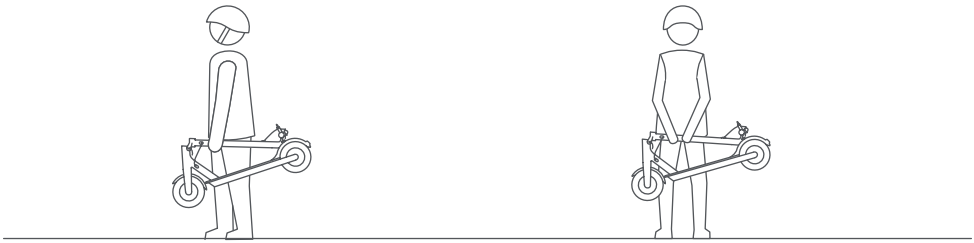

Posizione di trasporto

Trasportare sempre il monopattino tenendolo con una o entrambe le mani dall'asta del manubrio.

8. Ricarica e attivazione della batteria

1. Aprire il tappo in gomma della presa di ricarica situata nel lato sinistro della pedana.
2. Inserire il connettore del caricabatteria nella presa.
3. Quando la batteria è carica, estrarre il connettore del caricabatterie.

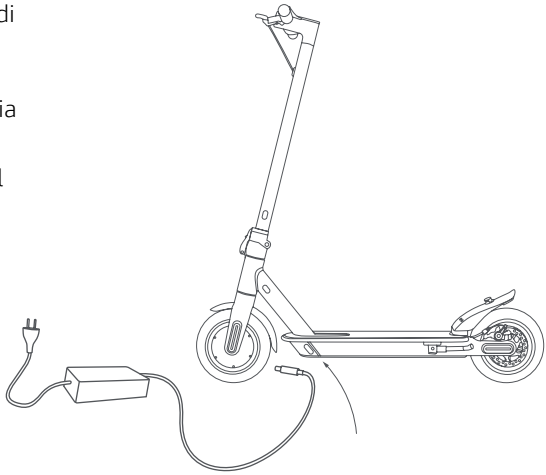

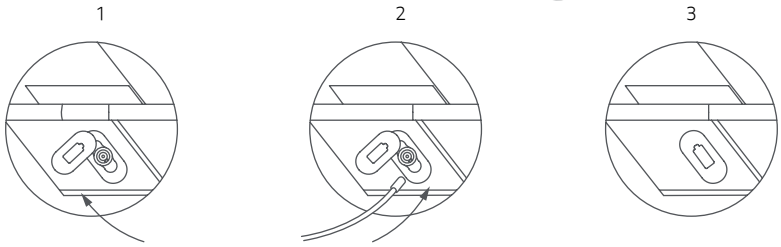

⚠ ATTENZIONE La luce rossa presente sull'alimentatore diventerà verde quando l'operazione di caricamento sarà terminata.

Durante l'utilizzo del monopattino elettrico c'è il rischio di cadute. Per la propria sicurezza, indossare casco e ginocchiere per proteggersi da eventuali cadute e lesioni mentre si impara a guidare il monopattino elettrico.

Accendere il monopattino elettrico e controllare il livello di carica della batteria.

9. Regolazione dei freni

Regolazione del freno

Se il freno risulta troppo stretto, utilizzare la chiave in dotazione e ruotarla in senso antiorario per rilasciare la pressione del cavo del freno, quindi accorciare il cavo e serrare con la chiave. Se il freno è troppo lento, fare l'operazione opposta e prolungare il cavo del freno.

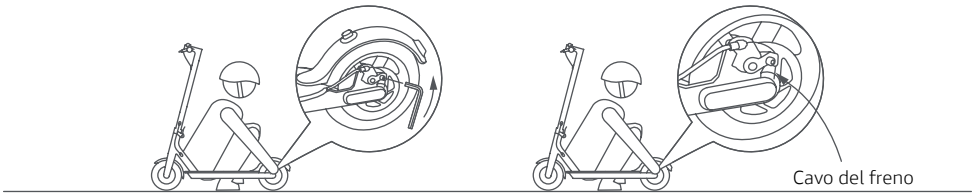

10. Autonomia

La massima autonomia dipende da diverse variabili:

Terreno: la guida su pavimentazione liscia comporta un'autonomia maggiore rispetto alla guida su strade sconnesse e pendii.

Peso dell'utente: più pesante è l'utente, più breve è l'autonomia. Temperatura: la guida del monopattino in un ambiente molto freddo o caldo influenza l'autonomia.

Velocità e stile di guida: la guida fluida e costante estende l'autonomia. Accelerazione e manovra riducono in modo aggressivo l'autonomia. La velocità più bassa prolunga l'autonomia.

Manutenzione: la ricarica tempestiva e la corretta manutenzione aumentano l'autonomia.

11. Conservazione e pulizia

Caricare il monopattino al 50% - 60% prima di riporlo fuori stagione o per periodi prolungati. Ricaricarlo al 50% - 60% ogni 2-3 mesi. Se non utilizzato quotidianamente, si consiglia di conserva- re il monopattino a 15-25 °C. Non esporre il monopattino a temperature basse (inferiori a 0 °C) e alte (oltre i 45 °C). Evitare di lasciarlo all'aperto, poiché non è resistente all'acqua.

Quando il monopattino si sporca, pulirlo con un panno umido. Prima di pulirlo, assicurarsi che il monopattino elettrico sia spento e coprire la porta di ricarica per evitare danni ai componenti elettronici. Non utilizzare alcol, gas, cherosene o altri solventi chimici corrosivi e volatili. Ciò può danneggiare sia l'aspetto, sia la struttura interna del monopattino elettrico. Non utilizzare pistole ad acqua pressurizzata o acqua corrente per la pulizia. il monopattino elettrico non è impermeabile.

Non esporlo a pioggia o acqua, né immergerlo e lavarlo con acqua.

12. Avvertenze generali

- Controllare i freni, la pressione (50PSI), la condizione delle ruote e l'acceleratore prima ogni uso. Se si rilevano rumori insoliti o qualche anomalia, non utilizzare il prodotto e contattare il Servizio di Assistenza Tecnica presso il proprio rivenditore.
- È vietato modificare in alcun modo il monopattino, ciò potrebbe alterare la sua efficienza o danneggiare la sua struttura e provocare danni.
- Assicurarsi di spegnere il prodotto prima di parcheggiarlo.
- Non condurre il veicolo sotto la pioggia, quando nevica o in caso di nebbia.
- Evitare che le componenti elettriche del veicolo entrino a contatto con acqua o altri liquidi.
- Evitare di condurre vicino a fiumi o laghi.
- Supervisionare i bambini per assicurarsi che non giochino con il prodotto. È necessario supervisionare rigidamente nel caso in cui il prodotto si stia utilizzando da o vicino a bambini.
- Per informazioni, supporto tecnico ed assistenza rivolgersi al proprio rivenditore.

Istruzioni circa il comportamento alla guida

- Non utilizzare il telefono né ascoltare musica durante la guida del monopattino.
- Condurre solamente nel caso ci sia sufficiente luce da poter guidare in modo sicuro. In caso di guida in condizione di luce non favorevoli si ricorda di attivare le luci del monopattino e di indossare un giubbino catarifrangente.
- Afferrare sempre il manubrio con entrambe le mani quando si conduce.
- Condurre sempre con entrambi i piedi sopra la pedanain modo comodo e sicuro.
- Non distrarsi mentre si conduce e guardare sempre avanti.
- Condurre sempre ad una velocità con la quale si possa frenare in maniera sicura.
- Cominciare a frenare ad una distanza sufficiente per evitare ostacoli, curve e zone che differiscono in quanto a pavimentazioni. Ricordarsi di lasciare andare l'acceleratore prima di frenare
- Non fare gare a discapito di altri conducenti.
- Mantenere una distanza di sicurezza minima di 5m dagli altri veicoli.

13. Configurazione app

Cosa si può fare con l'app Ducati Urban e-Mobility?

- Avviare un'auto-diagnosi
- Impostare le modalità di guida
- Impostare l'unità di misura della velocità (Km/Mhp)
- Impostare la modalità di avvio
- Impostare la funzione Cruise Control
- Visualizzare i chilometri percorsi parziali e totali
- Visualizzare il residuo della batteria
- Visualizzare la velocità di crociera
- Visualizzare le modalità di velocità
- Visualizzare la temperatura della ruota motrice

Accedere all'app store per scaricare e installare l'app Ducati Urban e-Mobility

1. Scaricare l'app sullo smartphone.

2. Accendere il monopattino elettrico e attivare il Bluetooth sullo smartphone.

3. Avviare l'app e accedere*, connettere il proprio smartphone al monopattino elettrico tramite Bluetooth entro 1-2 metri di distanza.

*Se è la prima volta che si utilizza questa app compilare il campo "e-mail" per registrarsi e autenticare il codice di verifica.

L'interfaccia dell'app appare come di seguito:

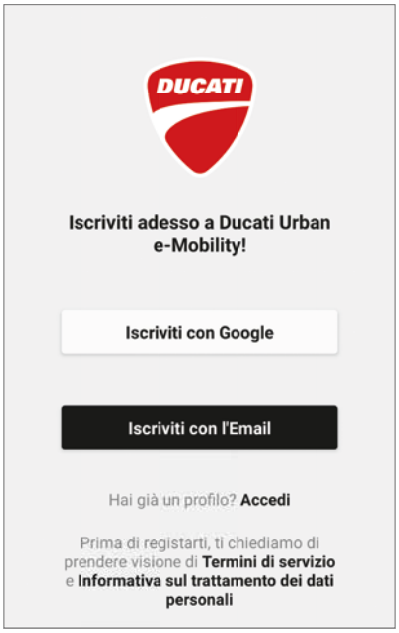

L'interfaccia dell'app con monopattino elettrico associato appare come di seguito:

Monopattino elettrico associato

L'interfaccia principale

Percentuale della batteria del monopattino elettrico

Velocità in tempo reale

Distanza percorsa (ODO)

Modalità di guida

Tempo di utilizzo

Distanza percorsa (TRIP)

Mappa

Registra percorso

Impostazioni

Attiva / Disattiva applicazione

Interfaccia Impostazioni monopattino elettrico associato

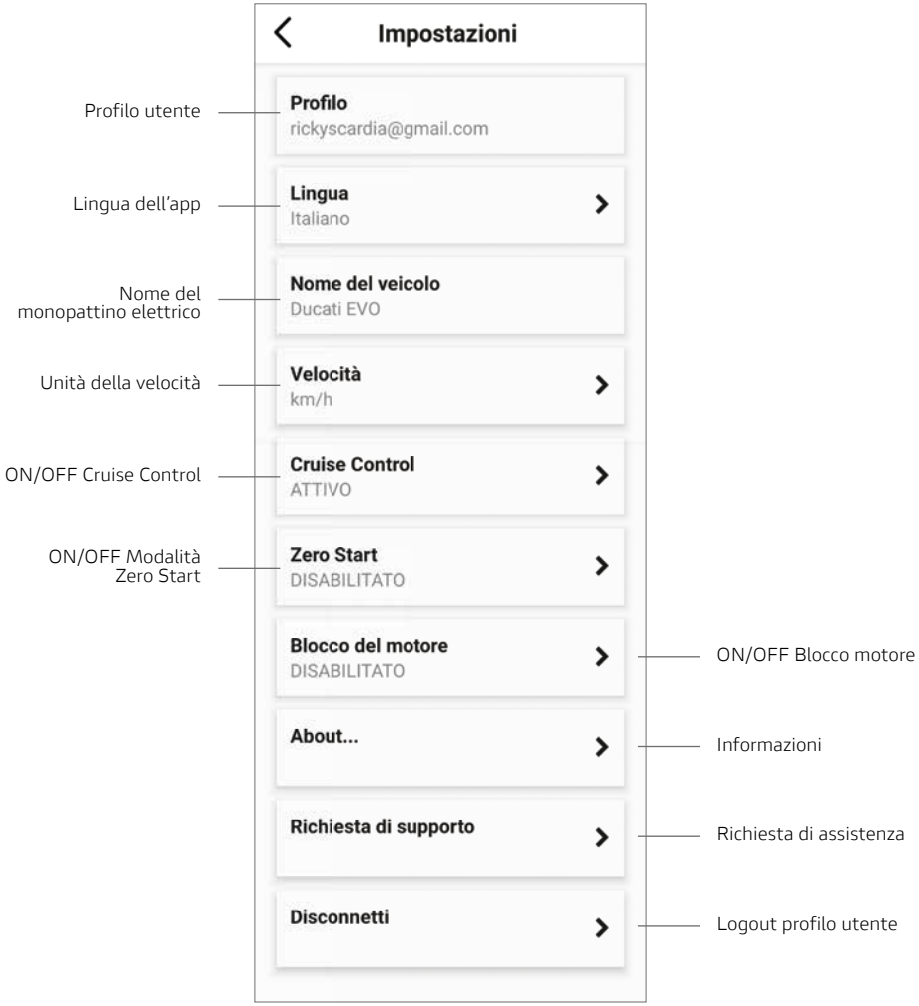

Informazioni sul "Cruise Control":

Attivare la funzione "Cruise Control" nell'app, mantenere il monopattino elettrico ad una velocità costante (>8Km/h) e tenere premuto la leva acceleratore per qualche secondo. Un segnale acustico segnalerà che "Cruise Control" è attivo, per cui non sarà necessario tenere premuto la leva dell'acceleratore. Premere di nuovo la leva dell'acceleratore o la leva del freno per disattivare la funzione.

Informazioni sulla modalità "Zero Start":

La modalità Zero Start, se attivata, permette di far partire il monopattino elettrico agendo sull'acceleratore senza necessariamente usare la spinta iniziale con il piede.

14. Imparare a guidare

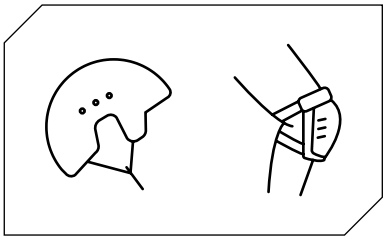

Seguire le istruzioni di sicurezza prima di guidare il monopattino.

Utilizzare elementi omologati come caschi e ginocchiere.

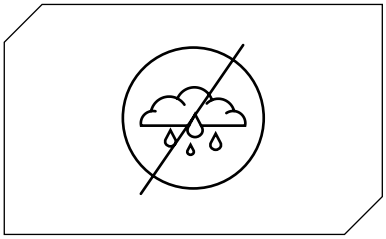

Non usare il monopattino elettrico sotto la pioggia.

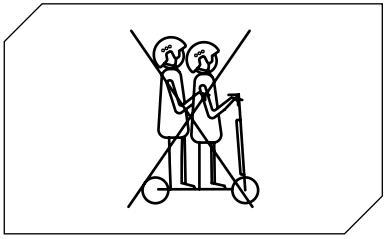

Il monopattino elettrico non può essere utilizzato da più di una persona contemporaneamente.

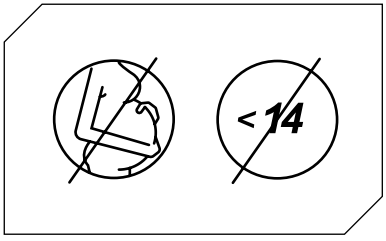

Non possono utilizzare questo monopattino elettrico i minori di 14 anni* e le donne in gravidanza.

*In Italia la materia è attualmente disciplinata dalla legge L 27/12/2019 N.160

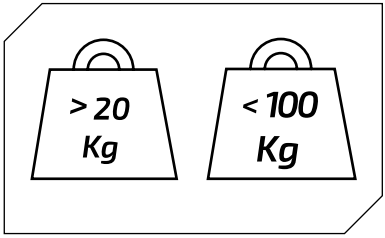

Peso minimo permesso sul monopattino elettrico: 20 kg.

Peso massimo permesso sul monopattino elettrico: 100 kg.

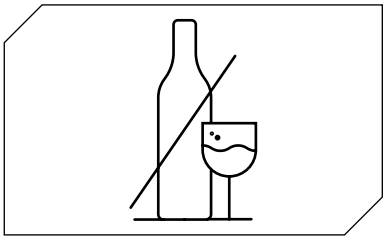

Non guidare il monopattino elettrico in caso di assunzione di alcool e/o medicinali.

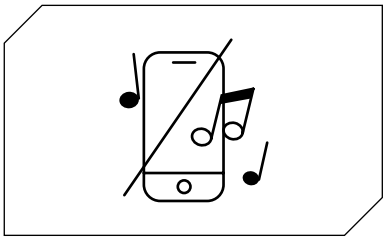

Non utilizzare il telefono e non ascoltare musica durante la guida del monopattino elettrico.

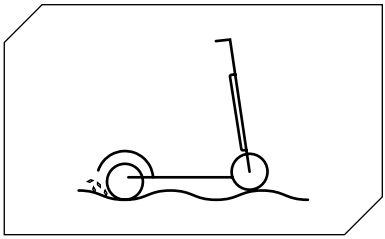

Prestare attenzione alla guida in presenza di dossi, sabbia, pozzanghere, gelo, neve, scale, in luoghi bui e orari notturni o sul bagnato.

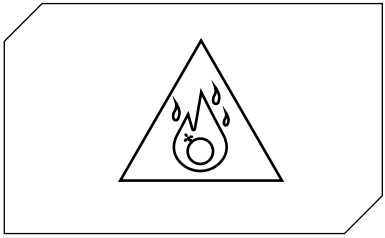

Non utilizzare il monopattino elettrico in zone pericolose, in presenza di sostanze infiammabili e/o esplosive, liquidi e/o sporco.

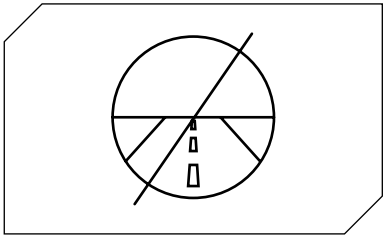

Questo monopattino elettrico non è stato progettato per essere guidato in strade e autostrade. Consultare il decreto legislativo in vigore presso il suo comune riguardo a dove è concessa la circolazione in monopattino elettrico.

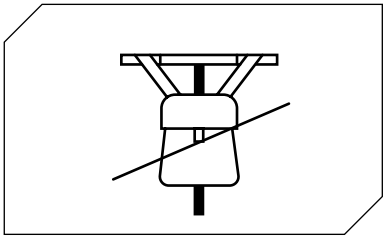

Non collocare oggetti pesanti sul manubrio.

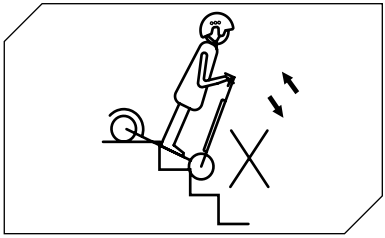

Evitare di salire o scendere le scale con il monopattino elettrico.

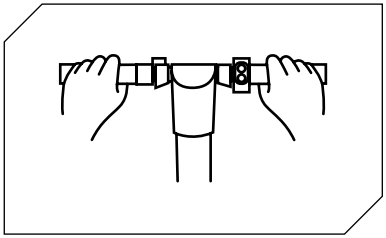

Circolare sempre con le due mani sul manubrio.

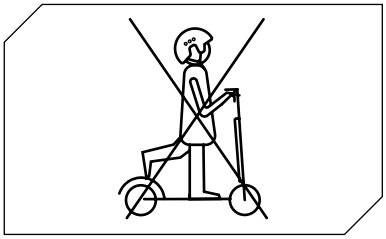

Non guidare il monopattino elettrico con un solo piede.

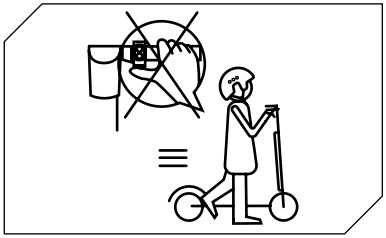

Non premere l'acceleratore quando si cammina con il monopattino elettrico.

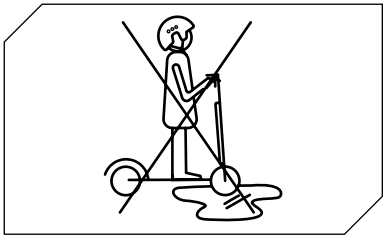

Non condurre il monopattino elettrico su pozzanghere e superfici bagnate.

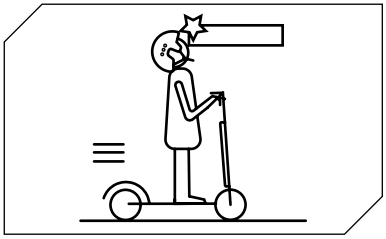

Prestare attenzione con la testa in caso di passaggio sotto tettoie, porte e/o simili.

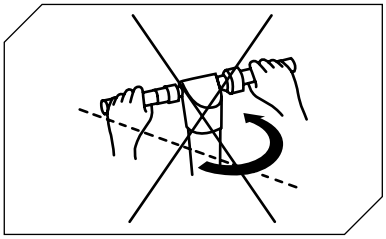

In caso di circolazione alla velocità più alta consentita non girare il manubrio in maniera brusca.

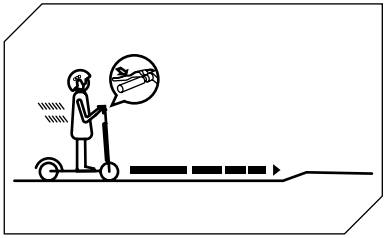

Cominciare a frenare ad una distanza sufficiente da evitare ostacoli, curve e zone che differiscono in quanto a pavimentazioni. Ricordarsi di lasciare andare l'acceleratore prima di frenare.

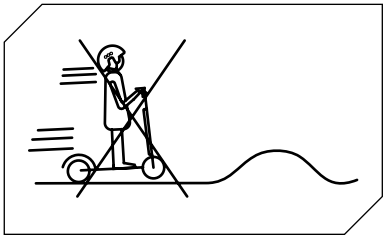

Non circolare alla velocità più alta consentita su ostacoli quali scaloni, bordi o dossi.

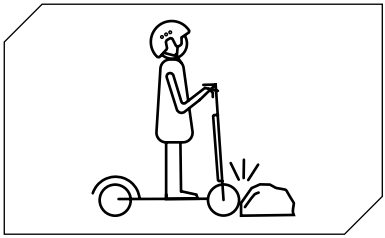

Non colpire ostacoli con le ruote.

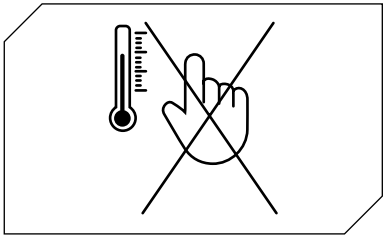

Non toccare il motore subito dopo aver guidato, potrebbe trovarsi ad una temperatura elevata.

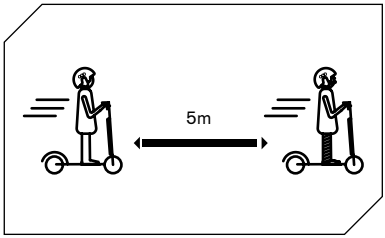

Mantenere una distanza di sicurezza minima di 5m dagli altri veicoli.

15. Batteria (Avvertenze)

Accertarsi che il monopattino, il caricabatterie e la porta di ricarica siano asciutti.

Quando il monopattino è completamente carico, la luce LED sul caricabatteria passa da rosso (in carica) a verde (carica completata).

Utilizzare solo il caricabatterie originale. Altri caricabatterie danneggiano il dispositivo e comporta- no altri rischi potenziali.

Il monopattino non deve essere caricato per periodi prolungati. Il sovraccarico riduce la durata della batteria e altri rischi potenziali.

Caricare il monopattino in un ambiente asciutto, lontano da materiali infiammabili

(ad esempio materiali che potrebbero esplodere in fiamme), preferibilmente a una temperatura interna di 15-25 °C, ma mai inferiore a 0 °C o superiore a + 45 °C.

Non caricare alla luce diretta del sole o vicino a un fuoco.

Non caricare il monopattino subito dopo l'uso. Lasciare raffreddare il monopattino per un'ora prima della ricarica.

Non lasciare mai il monopattino elettrico incustodito durante la ricarica. Rischio termico! Non collegare mai la presa di ricarica CC con oggetti metallici.

Leggere le sezioni su ricarica e conservazione di cui sopra per mantenere e maneggiare correttamente la batteria. Tenere il monopattino lontano da fiamme libere o altre fonti di calore per evitare il surriscaldamento della batteria. Non lasciare il monopattino esposto a temperature gelide. Il caldo e il freddo eccessivi possono entrambi scaricare la batteria.

Evitare di scaricare completamente la batteria.

È meglio ricaricare la batteria mentre è ancora carica. Ciò prolunga la durata della batteria. Quando la carica è troppo bassa, non si può sostenere una guida normale. Ciò può esporre il conducente alla perdita di controllo o alla caduta.

Accertarsi che la batteria sia caricata a intervalli regolari, anche se non si utilizza il monopattino elettrico per un periodo prolungato. In questo modo si evitano danni alla batteria causati da bassa tensione per un periodo prolungato.

Precauzioni per la batteria:

La batteria è composta da celle agli ioni di litio ed elementi chimici pericolosi per la salute e l'ambiente. Non utilizzare il monopattino se emette odori, sostanze o calore eccessivo. Non smalti- re il monopattino elettrico o la batteria insieme ai rifiuti domestici. L'utente finale è responsabile dello smaltimento delle apparecchiature elettriche ed elettroniche e delle batterie in conformità con tutte le normative in vigore.

Da non fare:

Aprire o smontare la batteria o colpire, lanciare, forare o attaccare oggetti alla batteria. Toccare eventuali sostanze fuoriuscite dalla batteria, poiché contiene sostanze pericolose. Lasciare che bambini o animali tocchino la batteria.

Sovraccaricare, sovrascaricare o mandare in cortocircuito la batteria. Immergere o esporre la batteria all'acqua o ad altre sostanze liquide. Esporre la batteria a calore o freddo eccessivi.

Esporre la batteria a un ambiente contenente gas esplosivi o fiamme.

Lasciare la batteria sotto la pioggia o la luce diretta del sole o in auto calde alla luc diretta del sole. Riassemblare o rimontare la batteria.

Trasportare o conservare la batteria insieme a oggetti metallici come forcine, collane, ecc. Guidare il monopattino elettrico durante la ricarica.

Utilizzare qualsiasi altro caricabatterie diverso dall'originale.

16. Responsabilità

Il conducente ha l'obbligo di usare il monopattino elettrico con la massima diligenza e nel pieno rispetto della normativa vigente in merito all'uso, al funzionamento e alla guida del monopattino elettrico quale, a titolo meramente esemplificativo e non esaustivo, quanto disposto dal D.Lgs. n. 285/1992 (c.d. Codice della Strada).

Il conducente ha altresì obbligo di mantenere pulito ed in perfetto stato di efficienza e di manutenzione il monopattino elettrico, di eseguire diligentemente i controlli di sicurezza di sua competenza, come descritti nella sezione avvertenze e raccomandazioni, oltre che a conservare tutta la documentazione relativa alla manutenzione del monopattino elettrico.

Il Conducente deve valutare attentamente le condizioni atmosferiche che potrebbero rendere pericoloso l'utilizzo del monopattino elettrico. A tal fine, si consiglia di moderare la velocità e di mantenere una adeguata distanza di frenata nel caso in cui si trovi in condizioni climatiche avverse e/o in caso di circolazione intensa.

Il monopattino elettrico può essere condotto solo da conducenti che abbiano compiuto il quattordicesimo anno di età*. I minori di 18 anni hanno l'obbligo di indossare un idoneo casco protettivo . Per i minori di anni 18 si raccomanda l'utilizzo del monopattino elettrico sotto la supervisione di un adulto.

In caso di malfunzionamento del prodotto per cause non imputabili a comportamenti scorretti del conducente, si prega di contattare il centro di assistenza sul sito **www.ducatiurbanemobility.it**

*In Italia la materia è attualmente disciplinata dalla legge L 27/12/2019 N.160

17. Manutenzione e cura quotidiana

Pulizia e conservazione

• Se sono presenti macchie sul corpo del monopattino, pulirle con un panno umido. Se le macchie persistono, applicarvi sopra del dentifricio, spazzolarle con uno spazzolino, quindi pulire con un panno umido. Se sono presenti graffi sui componenti in plastica, utilizzare carta vetrata o altro materiale abrasivo per rimuoverli. Note: non pulire il monopattino con alcol, benzina, cherosene o altri solventi chimici corrosivi e volatili per evitare di danneggiarlo in modo grave. Non lavare l il monopattino con getti di acqua ad alta pressione. Durante la pulizia accertarsi che il monopattino sia spento, il cavo di ricarica scollegato e il tappo in gomma chiuso in quanto una perdita d'acqua potrebbe provocare scosse elettriche o altri gravi problemi. Quando il monopattino non viene utilizzato conservarlo al chiuso in un luogo secco e fresco. Non conservarlo all'aperto per un periodo di tempo prolungato. Luce del sole eccessiva, surriscaldamento e freddo eccessivo accelerano l'invecchiamento delle gomme e compromettono la vita utile sia del monopattino che della batteria.

• Controllare i freni e la regolazione degli stessi

• Controllare la pressione degli pneumatici (vedi il lato dello pneumatico per conoscere il valore consigliato)

1. Non utilizzare batterie di altri modelli o marchi, in quanto può comportare rischi per la sicurezza.

2. Non smontare, schiacciare o forare il prodotto. Non toccare i contatti della batteria. Non smontare o forare l'involucro esterno. Evitare il contatto del prodotto con acqua e fuoco e non esporlo temperature superiori a 50 °C (tra cui fonti di calore come stufe, riscaldamento e così via). Evitar il contatto tra oggetti metallici e contatti della batteria, in modo da prevenire cortocircuiti, danni fisici o morte.

3. Le infiltrazioni d'acqua nella batteria possono comportare danni ai circuiti interni, rischio di incendio o di esplosione. Se si ha il dubbio che ci sia un'infiltrazione d'acqua nella batteria, sospendere immediatamente l'utilizzo della batteria e restituirla al servizio di assistenza post-vendita presso il rivenditore per un controllo.

4. Utilizzare esclusivamente l'alimentatore di ricarica originale per evitare potenziali danni o incendi.

5. Lo smaltimento improprio delle batterie usate inquina gravemente l'ambiente. Rispettare le normative locali in materia di smaltimento delle batterie. Rispettare le normative in materia d smaltimento delle batterie, per proteggere l'ambiente.

6. Dopo ogni utilizzo, ricaricare completamente la batteria per prolungarne la vita utile. Nonconservare la batteria in un ambiente in cui la temperatura sia superiore a 50°C o inferiore a -20°C (ad esempio, non lasciare il monopattino o la batteria in un'auto sotto la luce solare diretta pe un periodo di tempo prolungato). Non buttare la batteria nel fuoco in quanto ciò potrebbe comportarne il guasto, il surriscaldamento e addirittura un incendio. Se si prevede di non utilizzare il mono pattino per un periodo superiore a 30 giorni, ricaricare al 50/60% la batteria e conservarla in u luogo secco e fresco. Ricordarsi di ricaricarla ogni 60 giorni per proteggerla da eventuali danni esclusi dalla garanzia limitata. Ricaricare sempre la batteria prima che si scarichi per prolungarne la vita utile.

Nota: una volta completamente carico avrà un'autonomia di 120-180 giorni.

Il danno provocato da un'assenza di carica prolungata è irreversibile e non è coperto dalla garanzia limitata. Una volta avvenuto il danno, la batteria non può essere ricaricata (è vietato lo smontaggio della batteria da parte di personale non qualificato, in quanto ciò potrebbe provocare scosse elettriche, cortocircuiti o persino incidenti di sicurezza di notevole entità).

18. Scheda tecnica

Informazioni generiche

Telaio	Lega di alluminio
Velocità	E: <= 6km/h | D:<= 20km/h | SPORT: <= 25km/h (max velocità)*
Pendenza massima	15% (soggetto a variazioni in base al peso del conducente, alle condizioni della strada e alla temperatura)
Freni	Freno elettronico anteriore e a disco posteriore
Motore	350W
Pneumatici	8.5" anteriore e posteriore con camera d'aria
Protezione bassa tensione	31V +/- 0.5V
Limite di corrente	15A
Tipologia motore	Brushless
Carico massimo	100kg
Conducente	Da 14 anni di età con l'utilizzo del casco e delle protezioni. Controllare la normativa vigente nel proprio paese**
Temperatura di esercizio	-10°C / 40°C
Livello di protezione	IP54
Tempo di carica	Circa 3/5 ore
Autonomia	Fino a 25km (soggetta a variazioni in base al peso del conducente, alle condizioni della strada e alla temperatura)

* In Svizzera livelli di velocità 6-15-20km/h come da normativa vigente.
** In Italia la materia è attualmente disciplinata dalla legge L 27/12/2019 N.160

Sistema elettrico

Motore	350W Brushless
Freno	Elettronico anteriore
Display	Display LED a colori integrato
Batteria	36V 7.8Ah 280Wh
Luci	LED anteriore e posteriore
Caricatore	Caricabatterie EU Standard, 42V 1.5A
Bluetooth	Funzionalità con app

Misure

Peso netto	12kg
Peso lordo	14.5kg
Dimensioni prodotto aperto	1050 x 440 x 1150mm
Dimensioni prodotto chiuso	1050 x 440 x 480mm
Dimensioni packaging	1120 x 160 x 520mm

19. Risoluzione dei problemi

Prove da effettuare:

- Dopo una caduta, verificare che la leva dell'acceleratore funzioni correttamente. Per far ciò, accelerare e decelerare varie volte.
- Verificare ogni tanto che i freni funzionino correttamente. Per far ciò, muovere il veicolo spingendolo manualmente e frenare all'improvviso per assicurarsi che risponda ai comandi.
- Verificare che tutte le componenti del veicolo siano in posizione e fissate in modo sicuro.
- Verificare l'usura e la pressione dei pneumatici.
- Verificare l'usura dei freni e dei cavi.

Errore	Causa	Soluzione
Il motore non funziona	La batteria è scarica	Caricare la batteria
	Problema elettrico	Richiedere assistenza tecnica al proprio rivenditore
La ruota posteriore non gira	Problema ai freni	Regolare i freni
Il motore si spegne mentre è in funzione	Surriscaldamento del motore	Rilasciare l'acceleratore e attendere che si raffreddi
Dopo averlo caricato, il veicolo si spegne	La batteria è danneggiata	Richiedere assistenza tecnica al proprio rivenditore
Il veicolo si ferma all'improvviso mentre è in funzione	Cavi di alimentazione e controllo danneggiati	Richiedere assistenza tecnica al proprio rivenditore
La batteria non si carica o il monopattino non si accende	Problemi di connessione	Richiedere assistenza tecnica al proprio rivenditore
	Batteria danneggiata/esaurita	Richiedere assistenza tecnica al proprio rivenditore
	Problemi al caricabatterie	Sostituire il caricabatterie

20. Tabella Codici Errori

Codice Errore	Indicazioni
E.1	Malfunzionamento motore
E.2	Errore segnale centralina
E.3	Malfunzionamento leva acceleratore
E.4	Malfunzionamento MOS della centralina
E.5	Errore fase / corrente
E.6	Malfunzionamento corrente media
E.7	Errore voltaggio batteria
E.8	Malfunzionamento leva freno

⚠ ATTENZIONE

Premendo la leva Acceleratore, fino alla massima escursione, per qualche secondo il monopattino attiverà la funzione Cruise Control e manterrà la medesima velocità anche rilasciando la leva.

⚠ ATTENZIONE

Verificare il livello di carica della batteria con il veicolo fermo.

⚠ ATTENZIONE

Trattamento del dispositivo elettrico o elettronico a fine vita (applicabile in tutti i paesi dell'unione europea ed in altri sistemi europei con sistema di raccolta differenziata)

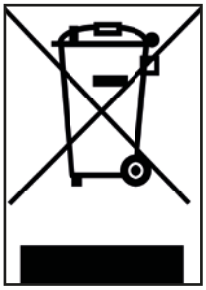

Questo simbolo sul prodotto o sulla confezione indica che il prodotto non deve essere considerato come un normale rifiuto domestico, ma deve invece essere consegnato ad un punto di raccolta appropriato per il riciclo di apparecchi elettrici ed elettronici (RAEE).

Assicurandovi che questo prodotto sia smaltito correttamente, voi contribuirete a prevenire potenziali conseguenze negative per l'ambiente e per la salute che potrebbero altrimenti essere causate dal suo smaltimento inadeguato. Il riciclaggio dei materiali aiuta a conservare le risorse naturali.

Per informazioni più dettagliate circa il riciclo di questo prodotto potete contattare l'ufficio comunale, il servizio locale di smaltimento rifiuti oppure il punto vendita dove lo avete acquistato.

In particolare i consumatori hanno l'obbligo di non smaltire i RAEE come rifiuti urbani, ma devono partecipare alla raccolta differenziata di questa tipologia di rifiuti attraverso due modalità di consegna:

1) Presso i Centri di Raccolta comunali (anche dette Eco-piazzole, isole ecologiche), direttamente o tramite i servizi di raccolta delle municipalizzate, ove questi siano disponibili;

2) Presso i punti di vendita di nuove apparecchiature elettriche ed elettroniche.

Qui si possono consegnare gratuitamente i RAEE di piccolissime dimensioni (con il lato più lungo inferiore a 25 cm), mentre quelli di dimensioni maggiori possono essere conferiti in modalità 1 contro 1, ovvero consegnando il vecchio prodotto nel momento in cui se ne acquista uno nuovo di pari funzioni.

In caso di smaltimento abusivo di apparecchiature elettriche o elettroniche potrebbero essere applicate le sanzioni previste dalla normativa vigente in materia di tutela ambientale (normativa Italiana, è necessario verificare le normative in essere nel paese di utilizzo/smaltimento del mezzo).

Qualora i RAEE contengano pile o accumulatori, questi devono essere rimossi e soggetti ad una specifica raccolta differenziata.

⚠ ATTENZIONE

Trattamento delle pile esauste (applicabile in tutti i paesi dell'unione europea ed in altri sistemi europei con sistema di raccolta differenziata)

Questo simbolo sul prodotto o sulla confezione indica che la pila-batteria non deve essere considerato un normale rifiuto domestico. Su alcuni tipi di pile questo simbolo potrebbe essere utilizzato in combinazione con un simbolo chimico.

I simboli chimici del Mercurio (Hg) o del Piombo (Pb) sono aggiunti se la batteria contiene più dello 0,0005% di mercurio o dello 0,004% di piombo.

Assicurandovi che le pile-batterie siano smaltite correttamente, voi contribuirete a prevenire potenziali conseguenze negative per l'ambiente e per la salute che potrebbero altrimenti essere causate dal loro smaltimento inadeguato. Il riciclaggio dei materiali aiuta a conservare le risorse naturali. In caso di prodotti che, per motivi di sicurezza, prestazione o protezione dei dati richiedano un collegamento fisso ad una pila/batteria interna, la stessa dovrà essere sostituita solo da personale di assistenza qualificato.

Consegnare il prodotto a fine vita a punti di raccolta idonei allo smaltimento di apparecchiature elettriche ed elettroniche: questo assicura che anche la pila al suo interno venga trattata correttamente.

Per informazioni più dettagliate circa lo smaltimento della pila-batteria esausta o del prodotto, potete contattare l'ufficio comunale, il servizio locale di smaltimento rifiuti oppure il punto vendita dove lo avete acquistato.

In base al D.lgs. 49/2014 il prodotto rientra nelle AEE (apparecchiature elettriche ed elettroniche) gestione RAEE (raccolta separata).

AVVERTENZE

Leggere completamente il manuale e le istruzioni sottostanti prima di utilizzare il prodotto.

Nome del prodotto: PRO1 EVO

Tipo di prodotto: Monopattino elettrico

Anno di produzione: 2020

Nota:
- Per ricaricare questo monopattino elettrico utilizzare SOLO il caricabatterie in dotazione etichettato XHK-916-42015 con la seguente tensione di uscita: 42V – 1.5A.
- L'utilizzo di un altro tipo di caricatore può danneggiare il prodotto o comportare altri potenziali rischi.
- Non caricare mai il prodotto senza supervisione.
- Il periodo di ricarica del prodotto non deve superare le quattro ore. Interrompere la ricarica dopo quattro ore.
- Il prodotto deve essere caricato solo a temperature comprese tra 0°C e 40°C.
- Se si carica a temperature inferiori o superiori, vi è il rischio che la batteria offra prestazioni ridotte, con potenziale pericolo di danneggiamento del prodotto e di lesioni personali.
- Il prodotto deve essere utilizzato solo a temperature comprese tra 0°C e 40°C.
- Se utilizzato a temperature inferiori o superiori, vi è il rischio che la batteria offra prestazioni ridotte, con potenziale pericolo di danneggiamento del prodotto e di lesioni personali
- Custodire il prodotto a temperature comprese tra 0°C e 35°C (la temperatura di conservazione ottimale è di 25°C)
- Ricaricare e custodire in luogo asciutto e aperto, lontano da combustibili (ovvero qualsiasi elemento infiammabile).
- Non ricaricare alla luce del sole o vicino a fiamme libere.
- Non ricaricare il prodotto immediatamente dopo l'uso. Lasciare che il prodotto si raffreddi per un'ora prima della ricarica.
- Se ci assenta per un certo periodo, ad esempio per le vacanze, e si affida il dispositivo a terzi, lasciarlo nello stato di carica parziale (20-50% di carica). Non completamente carico.
- Il prodotto è spesso fornito parzialmente carico. Lasciarlo in questo stato fino a quando è pronto per essere utilizzato.

CE

Dichiarazione di conformità

La sottoscritta: M.T. Distribution S.r.l.
Indirizzo: Via Bargellino 10, 40012 Calderara di Reno (BO), Italia

certifica

che la progettazione e la produzione di questo prodotto

Marca del prodotto	Ducati
N° modello articolo:	PRO1 EVO
Tipo di prodotto:	Monopattino elettrico

É conforme alle seguenti direttive:

2006/42/EC Machinery Directive

2014/30/EU Electromagnetic Compatibility Directive

2014/35/EU Low Voltage Directive

Related Standards:

EN ISO 12100:2010, EN 60335-1:2012+AC:2014+A11:2014+A13:2017+A12019+A2:2019, EN17128:2019, EN300328 v.2.2.2, EN301489-1 v.2.2.3, EN301489-17 v.3.2.2, EN61000-6-1:20017, EN61000-6-3:2007+A1:2011, EN62479:2010, EN50581:2012

N° di serie: YYYY2020XXXXXXX to YYYY2020XXXXXXX

Nome e cognome: Emanuele Summa

Posizione: Amministratore

Società: M.T. Distribution S.r.l.

Indirizzo: Via Bargellino 10, 40012 Calderara di Reno (BO), Italy

Data: 01/12/2020

Emanuele Summa
Amministratore

M.T. DISTRIBUTION SRL
Via Bargellino, 10 b/c
40012 CALDERARA di RENO (BO)
Fiscale Fisc. 01119840377
Partita IVA 04127060375
NOME, COGNOME, QUALIFICA E
TIMBRO AZIENDALE

PRO-I EVO

patinete eléctrico

Manual de uso

Gracias por elegir este producto.
Para obtener información, soporte técnico y asistencia, diríjase a su distribuidor o visite el sitio web www.ducatiurbanemobility.it

Índice

1. Instrucciones de seguridad
2. Guía de inicio rápido
3. Contenido del embalaje
4. Vista del producto
5. Información de los controles/panel de control
6. Montaje y configuración
7. Plegar y transportar
8. Carga y activación de la batería
9. Ajuste de los frenos
10. Autonomía
11. Almacenamiento y limpieza
12. Advertencias generales
13. Configuración de la aplicación
14. Aprender a conducir
15. Batería (advertencias)
16. Responsabilidad
17. Mantenimiento y cuidado diario
18. Ficha técnica
19. Solución de problemas
20. Tabla de códigos de error

1. Instrucciones de seguridad

Lea atentamente las siguientes instrucciones antes de utilizar el producto. Guarde este manual para futuras consultas o para nuevos usuarios.

- La empresa no asumirá ninguna responsabilidad derivada del mal uso del producto o del incumplimiento tanto de la normativa vial como de las instrucciones de este manual.
- Este patinete eléctrico no es un juguete. Úselo con responsabilidad, atención y respeto hacia los demás.
- Consulte las normativas locales vigentes sobre el uso de este tipo de producto antes de utilizarlo y asegúrese de seguir la legislación local. Conduzca de forma responsable y preste atención a las personas y los obstáculos para evitar accidentes.
- Utilice siempre la ropa recomendada: guantes antideslizantes, rodilleras y coderas y lleve casco.
- La persona que conduzca este patinete debe ser capaz de apoyar fácilmente ambos pies en el suelo al tiempo que sujeta el manillar a la altura correcta.
- En el momento de detener o estacionar el vehículo, asegúrese de hacerlo en una superficie lisa y segura.
- La carga máxima permitida por el producto es de 100 kg.
- Este producto no puede ser utilizado por más de una persona al mismo tiempo.
- El uso incorrecto del producto o el incumplimiento de las instrucciones de este manual pueden causar graves daños.
- Para resolver cualquier problema técnico, póngase en contacto con el servicio de asi stencia técnica de su distribuidor.
- No intente desmontar o reparar el producto por su cuenta.
- No deje la batería cerca del fuego o de fuentes de calor.
- Evite utilizar baterías usadas, defectuosas o que no sean originales.
- No se siente sobre el producto mientras está en marcha o detenido.
- En el caso de que el usuario que vaya a utilizar el producto no esté familiarizado con la conducción de este tipo de vehículos, se recomienda que sea formado por parte de un adulto antes de utilizarlo por primera vez, especialmente en cuanto a los siguientes aspectos:

  1. Aceleración
  2. Desaceleración
  3. Frenada
  4. Reglas básicas de la conducción

2. Guía rápida

- Antes del primer uso, cargue el patinete al 100 %.
- Pulse el botón de encendido durante unos segundos para iniciarlo.
- Compruebe el indicador de la batería, si la batería está descargada, recárguela antes de usar el patinete eléctrico, ya que se trata de un dispositivo que requiere una carga periódica para funcionar.
- Realice un control de la presión de los neumáticos (50 PSI) en el caso de que el patinete no llegue a hacer al menos el 60 % de los km declarados o alcance la velocidad máxima en los primeros 3 meses de uso; es probable que las ruedas se hayan desinflado, por lo que será necesario restablecer la presión al valor indicado.
- Coloque el patinete sobre una superficie plana.
- Ponga las manos en el manillar. Suba a la plataforma con un pie y utilice el otro para impulsarse ligeramente y acelerar.

⚠ ADVERTENCIA

El acelerador entra en funcionamiento una vez que la velocidad de avance supera los 3 km/h.

Por razones de seguridad, el patinete está configurado inicialmente para evitar el arranque desde parado.

- Cuando el patinete comience a moverse, coloque ambos pies en la plataforma y pulse el acelerador.
- Para conducir el patinete, incline el cuerpo en la dirección de avance durante unos instantes y gire lentamente el manillar.
- Para detener el patinete, suelte el acelerador, pulse el freno electrónico o la palanca situada en el lado izquierdo del manillar.
- Para bajarse, previamente debe detener por completo el patinete. Intentar bajarse del patinete mientras está en movimiento puede causar lesiones.
- Cuando desee cambiar el modo de velocidad, haga doble clic en el botón de encendido/apagado (botón A del capítulo 5).
- Cuando conduzca de noche o en lugares oscuros, pulse una vez el botón para encender las luces y lleve un chaleco reflectante.

Por su propia seguridad, lleve casco y rodilleras para protegerse de posibles caídas y lesiones mientras aprende a conducir el patinete eléctrico.

El conductor asume todos los riesgos relacionados con la falta de uso del casco o de cualquier otro equipo de protección.

3. Contenido del embalaje

Con el patinete montado, se deberá instalar el manillar con los tornillos correspondientes.

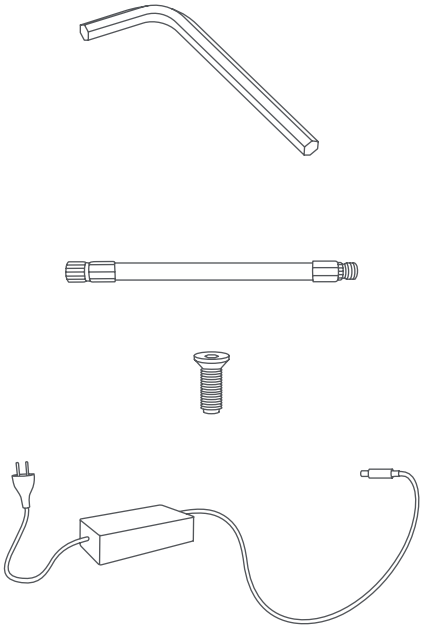

- Patinete
- Accesorios:
    - Llave Allen
    - 4 tornillos
    - Cámara de repuesto
    - Adhesivos de repuesto
    - Adaptador para el inflado de los neumáticos
- Cargador de batería

4. Vista del producto

5. Información de los controles/panel de control

A

1. Velocímetro: muestra la velocidad actual del patinete.
2. Nivel de la batería: el nivel de la batería se indica mediante 5 barras.
3. Faros: testigo del faro.
4. Bluetooth: indicador del Bluetooth.
5. Modo SPORT: la pantalla mostrará SPORT (hasta 25 km/h).
6. Modo COMFORT: la pantalla mostrará D (hasta 20 km/h).
7. Modo ECO: la pantalla mostrará ECO (hasta 6 km/h).
8. Control de crucero: mantenimiento de la velocidad. Se activa después de mantener la misma velocidad durante unos segundos.
9. Temperatura: si se enciende, detenga el vehículo inmediatamente, indica un sobrecalentamiento del motor.
10. Fallo: si se enciende, verifique la posible solución consultando la tabla de códigos de error.

- Botón de encendido/controles (A): mantenga pulsado este botón para encender/apagar el patinete.
- Cómo encender/apagar las luces: pulse una vez el botón (A) para encenderlas. Cuando las luces estén encendidas, pulse de nuevo el botón (A) para apagarlas.
- Modo/velocidad: pulse dos veces el botón (A) para seleccionar el modo:
  - E: hasta 6 km/h
  - D: hasta 20 km/h
  - SPORT: hasta 25 km/h

A

⚠ ADVERTENCIA

El acelerador entra en funcionamiento una vez que la velocidad de avance supera los 3 km/h.

Advertencia de bajo voltaje: el primer segmento de la batería parpadea una vez que el voltaje sea inferior a 33 V, al mismo tiempo habrá una advertencia acústica que se repetirá 6 veces.

6. Montaje y configuración

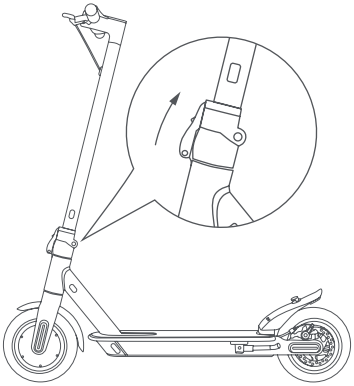

Abra el caballete, levante la barra y coloque la palanca en la posición de cierre.

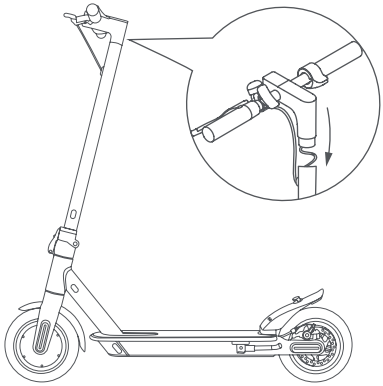

Coloque el manillar sobre la barra (ver imagen)

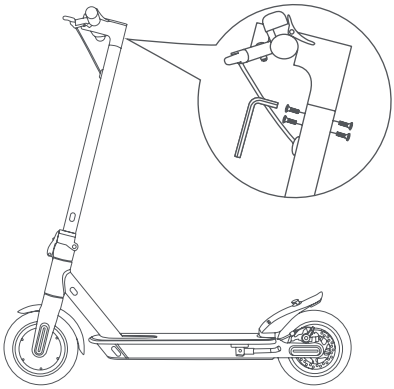

Introduzca los 4 tornillos manualmente sin apretarlos, luego use la llave hexagonal que se proporciona para apretarlos y asegurar el manillar.

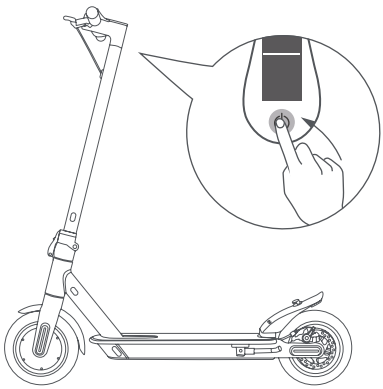

Cuando haya terminado, encienda el dispositivo para asegurarse de que todo funcione. Para obtener asistencia técnica, póngase en contacto con su distribuidor.

Barra del manillar inestable

Si la barra del manillar es inestable, puede apretar los tornillos del sistema de plegado con la llave que se suministra.

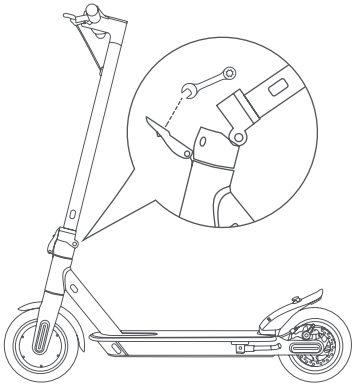

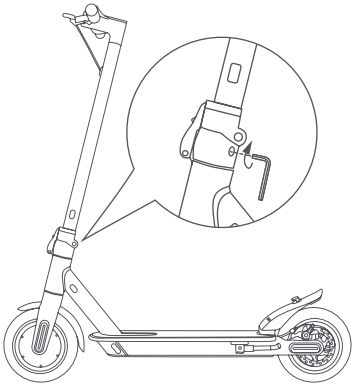

7. Plegar y transportar

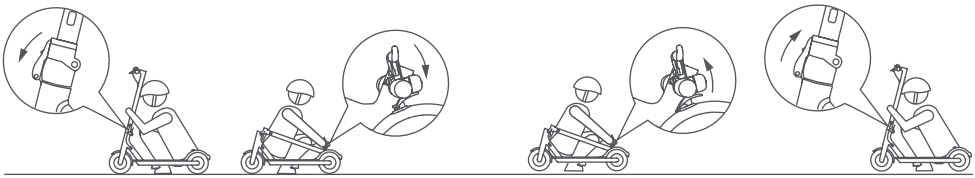

Cierre

Apertura

Cierre:

Apague el patinete eléctrico y desbloquee el mecanismo de cierre: presione el gancho rojo y tire de la palanca hacia fuera (ver imagen), lleve la barra del manillar hacia dentro y asegúrese de que quede bien bloqueada.

Apertura:

Desbloquee la barra del manillar en el guardabarros: presione el clip para desenganchar el manillar, levante la barra del manillar hasta el tope y bloquéela empujando la palanca hacia dentro. Encienda el patinete eléctrico.

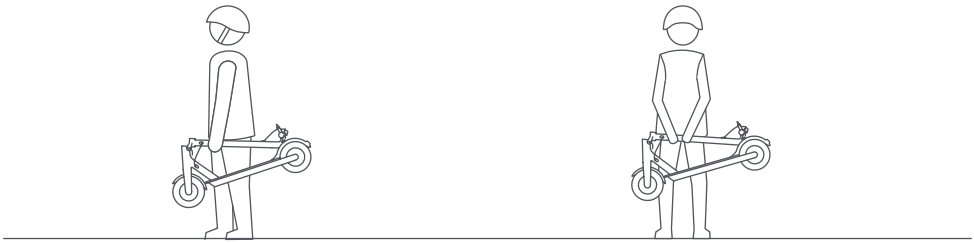

Posición de transporte

Transporte siempre el patinete sujetándolo con una o ambas manos por la barra del manillar.

8. Carga y activación de la batería

1.Abra la tapa de goma de la toma de carga ubicada en el lado izquierdo de la plataforma.

2. Introduzca el conector del cargador en la toma.

3. Cuando la batería esté cargada, extraiga el conector del cargador.

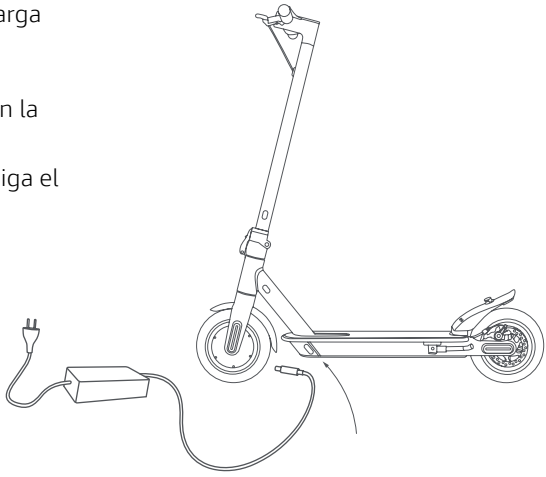

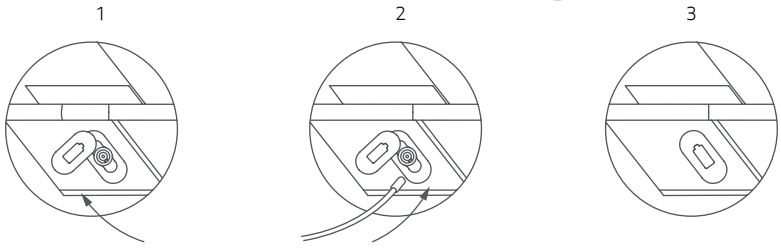

⚠ ATENCIÓN

La luz roja de la fuente de alimentación se volverá verde cuando finalice la operación de carga.

Mientras se utiliza el patinete eléctrico existe el riesgo de sufrir una caída. Por su propia seguridad, lleve casco y rodilleras para protegerse de posibles caídas y lesiones mientras aprende a conducir el patinete eléctrico.

Encienda el patinete eléctrico y compruebe el nivel de carga de la batería.

9. Ajuste de los frenos

Ajuste del freno

Si el freno está demasiado apretado, use la llave que se suministra y gírela en el sentido contrario a las agujas del reloj para aflojar la presión del cable del freno, luego acorte el cable y apriete con la llave. Si el freno está demasiado suelto, realice la operación contraria y extienda el cable del freno.

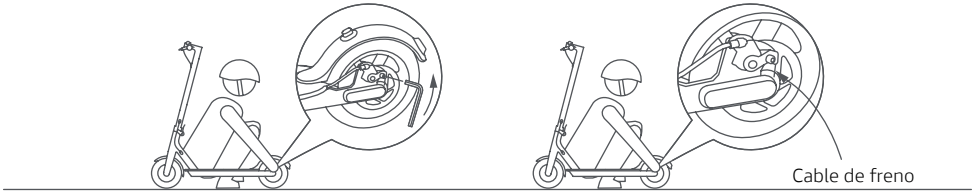

10. Autonomía

La autonomía máxima depende de diversas variables:

Terreno: la conducción sobre un pavimento liso implica una mayor autonomía que si se conduce en calles irregulares y con pendientes.

Peso del usuario: cuanto más pesado sea el usuario, menor será la autonomía.
Temperatura: la conducción del patinete en un ambiente muy frío o cálido afecta a la autonomía.

Velocidad y estilo de conducción: la conducción fluida y constante amplía la autonomía. Las aceleraciones y las maniobras agresivas reducen rápidamente la autonomía. Una velocidad baja amplía la autonomía.

Mantenimiento: la recarga oportuna y un correcto mantenimiento aumentan la autonomía.

11. Almacenamiento y limpieza

Cargue el patinete entre un 50 % y un 60 % antes de ponerlo fuera de servicio durante una temporada o durante periodos prolongados. Recárguelo al 50 % - 60 % cada 2-3 meses. Si no se usa a diario, se recomienda almacenar el patinete a 15-25 °C. No se debe exponer el patinete a temperaturas muy bajas (por debajo de 0 °C) o muy altas (por encima de 45 °C). Evite dejarlo al aire libre, ya que no es resistente al agua.

Cuando el patinete se ensucie, límpielo con un paño húmedo. Antes de limpiarlo, es necesario asegurarse de que el patinete eléctrico esté apagado; además, se debe cubrir el puerto de carga para evitar dañar los componentes electrónicos. No utilice alcohol, gas, queroseno u otros disolventes químicos corrosivos y volátiles. Esto podría dañar tanto la apariencia como la estructura interna del patinete eléctrico. No utilice pistolas de agua a presión o agua corriente para su limpieza. El patinete eléctrico no es impermeable.

No se debe exponer a la lluvia ni al agua, ni sumergirlo o lavarlo con agua.

12. Advertencias generales

- Compruebe los frenos, la presión (50 PSI), el estado de las ruedas y el acelerador antes de cada uso. Si detecta ruidos inusuales o cualquier anomalía, no utilice el producto y póngase en contacto con el servicio de asistencia técnica de su distribuidor.
- Está prohibido modificar el patinete de cualquier forma, ya que esto podría alterar su eficiencia o dañar su estructura y provocar lesiones.
- Asegúrese de apagar el producto antes de estacionarlo.
- No conduzca el vehículo bajo la lluvia, la nieve o en caso de niebla.
- Evite que los componentes eléctricos del vehículo entren en contacto con el agua u otros líquidos.
- Evite conducir cerca de ríos o lagos.
- Supervise a los niños para asegurarse de que no jueguen con el producto. Es necesaria una supervisión estricta si el producto se utiliza por parte de niños o cerca de ellos.
- Para obtener información, soporte técnico y asistencia, diríjase a su distribuidor.

Instrucciones sobre el comportamiento durante la conducción

- No utilice el teléfono ni escuche música mientras conduce el patinete.
- Conduzca solo si hay suficiente luz para hacerlo de manera segura. En caso de conducir en condiciones de escasa visibilidad, recuerde activar las luces del patinete y llevar un chaleco reflectante.
- Agarre siempre el manillar con ambas manos cuando conduzca.
- Conduzca siempre con ambos pies sobre la plataforma de forma cómoda y segura.
- No se suelte mientras conduce y mire siempre hacia delante.
- Conduzca siempre a una velocidad a la que pueda frenar de manera segura.
- Comience a frenar a una distancia suficiente para evitar obstáculos, curvas y zonas que tengan un pavimento irregular. Recuerde soltar el acelerador antes de frenar.
- No haga carreras contra otros conductores.
- Mantenga una distancia de seguridad mínima de 5 m con respecto a otros vehículos.

13. Configuración de la aplicación

¿Qué se puede hacer con la aplicación Ducati Urban e-Mobility?

- Iniciar un autodiagnóstico
- Establecer los modos de conducción
- Establecer la unidad de medida de velocidad (km/mph)
- Establecer el modo de arranque
- Configurar la función de control de crucero
- Ver los kilómetros totales y parciales recorridos
- Ver la batería restante
- Mostrar la velocidad de crucero
- Ver los modos de velocidad
- Ver la temperatura de la rueda motriz

Acceda a la «app store» para descargar e instalar la aplicación Ducati Urban e-Mobility

1. Descargue la aplicación en su «smartphone».

2. Encienda el patinete eléctrico y active el Bluetooth del «smartphone».

3. Inicie la aplicación, acceda* y conecte su «smartphone» al patinete eléctrico a través de Bluetooth a una distancia máxima de 1-2 metros.

*Si es la primera vez que usa esta aplicación, complete el campo del «correo electrónico» para registrarse y autenticar el código de verificación.

A continuación se muestra la interfaz de la aplicación:

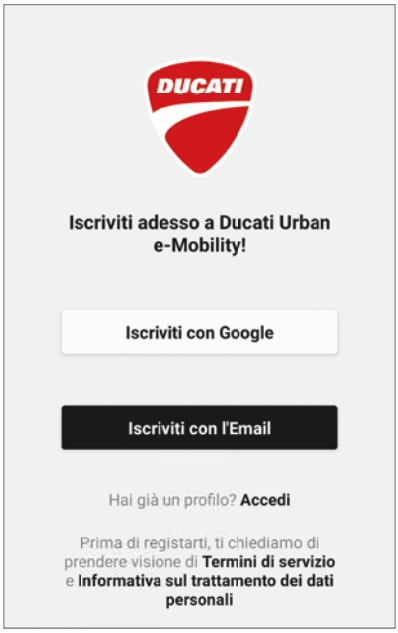

La interfaz de la aplicación con el patinete eléctrico emparejado se muestra del siguiente modo:

Patinete eléctrico emparejado

Interfaz principal

Porcentaje de batería del patinete eléctrico

Velocidad en tiempo real

Modo de conducción

Tiempo de uso

Mapa

Configuración

Distancia recorrida (ODO)

Distancia recorrida (TRIP)

Registrar recorrido

Activar/desactivar aplicación

Interfaz de configuración del patinete eléctrico emparejado

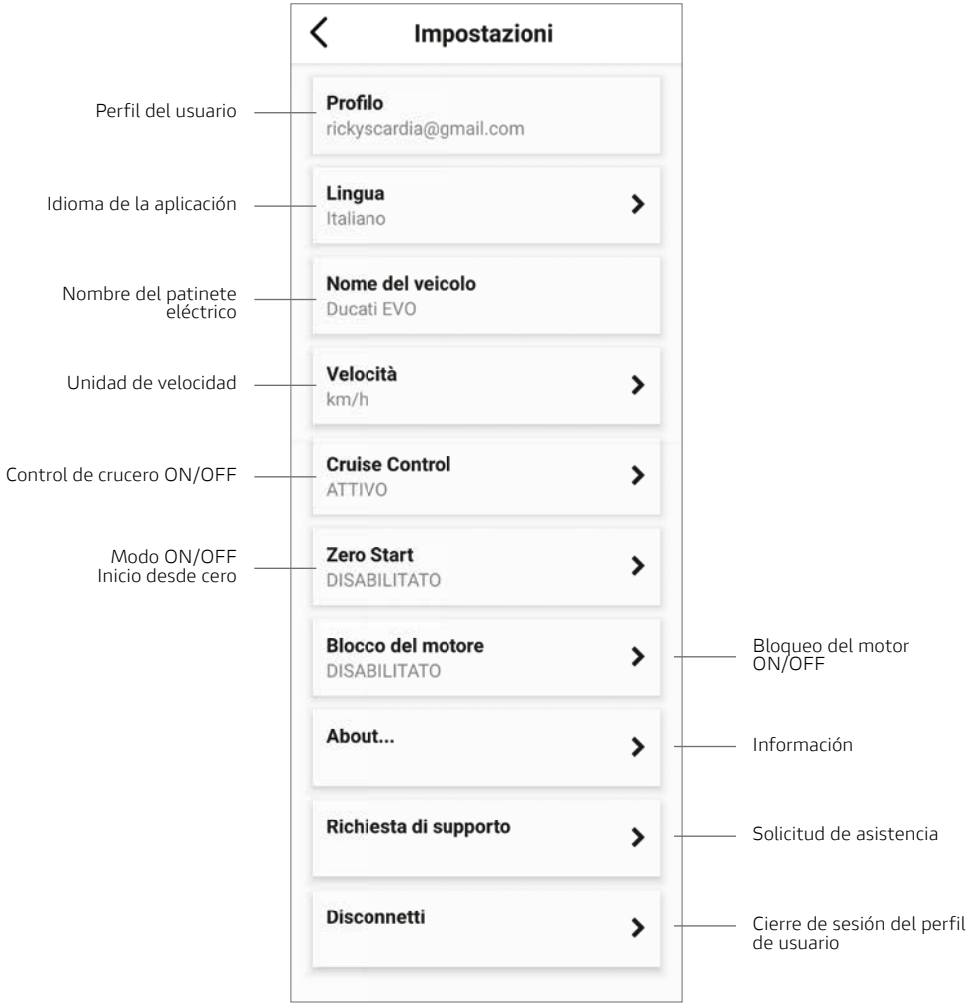

Información sobre el «Control de crucero»:

Active la función de «Control de crucero» en la aplicación, mantenga el patinete eléctrico a una velocidad constante (> 8 km/h) y mantenga presionada la palanca del acelerador durante unos segundos. Una señal acústica indicará que el «Control de crucero» está activo, por lo que no será necesario mantener pulsada la palanca del acelerador. Vuelva a pulsar la palanca del acelerador o la del freno para desactivar esta función.

Información sobre el modo «Inicio desde cero»:

El modo «Inicio desde cero», si está activado, permite arrancar el patinete eléctrico pulsando el acelerador sin tener que recurrir necesariamente el empujón inicial con el pie.

14. Aprender a conducir

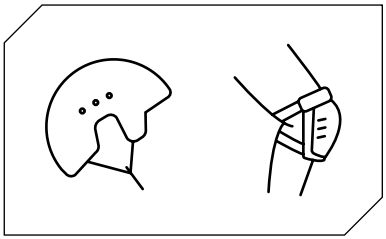

Siga las instrucciones de seguridad antes de conducir el patinete.

Utilice elementos homologados, como cascos y rodilleras.

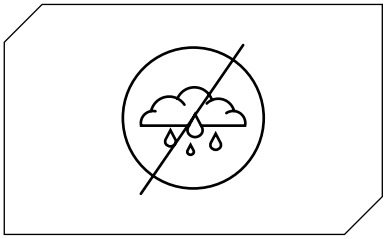

No utilice el patinete eléctrico bajo la lluvia.

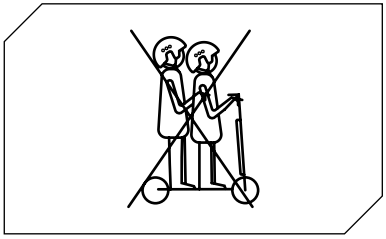

El patinete eléctrico no puede ser utilizado por más de una persona al mismo tiempo.

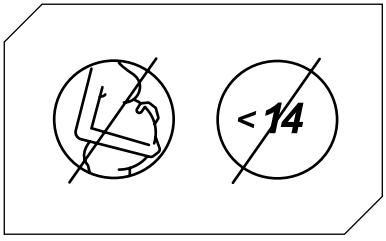

Los menores de 14 años* y las mujeres embarazadas no pueden utilizar este patinete eléctrico.

*En Italia, esta cuestión se rige actualmente por la ley L 27/12/2019 N.º 160

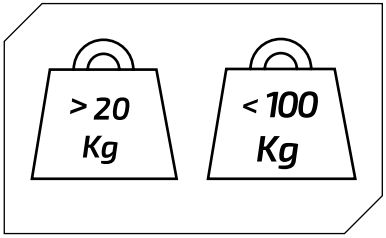

Peso mínimo permitido sobre el patinete eléctrico: 20 kg.

Peso máximo permitido sobre el patinete eléctrico: 100 kg.

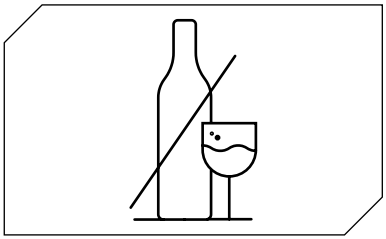

No conduzca el patinete eléctrico en caso de tomar alcohol o medicamentos.

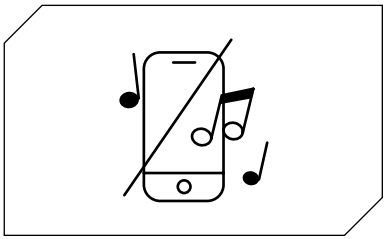

No utilice el teléfono ni escuche música mientras conduce el patinete eléctrico.

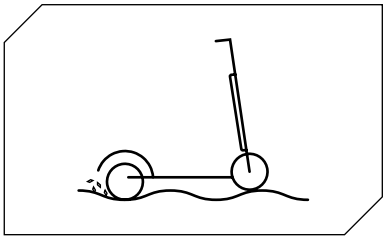

Preste atención a la conducción en presencia de baches, arena, charcos, hielo, nieve, escaleras, en lugares oscuros y de noche o en superficies mojadas.

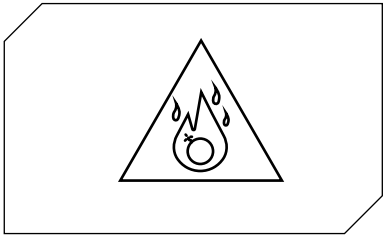

No utilice el patinete eléctrico en zonas peligrosas, en presencia de sustancias, inflamables o explosivas, líquidos o suciedad.

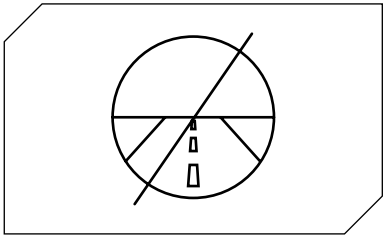

Este patinete eléctrico no está diseñado para circular por carreteras ni autopistas. Consulte la legislación vigente en su municipio acerca de dónde está permitida la circulación de patinetes eléctricos.

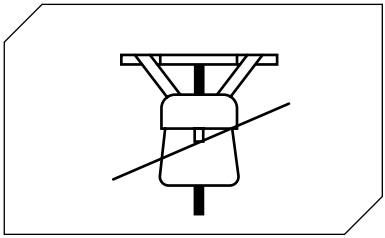

No coloque objetos pesados sobre el manillar.

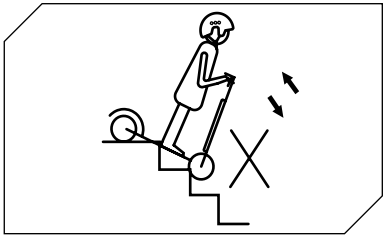

Evite subir o bajar escaleras con el patinete eléctrico.

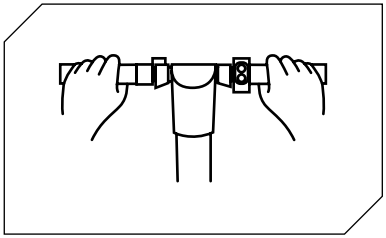

Conduzca siempre con ambas manos en el manillar.

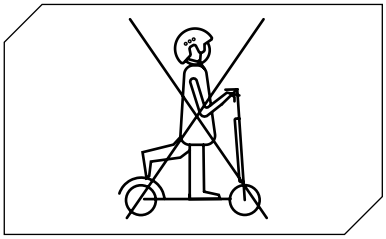

No conduzca el patinete eléctrico con un solo pie.

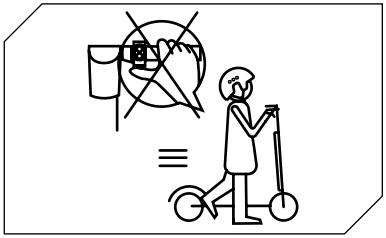

No pulse el acelerador cuando camine con el patinete eléctrico.

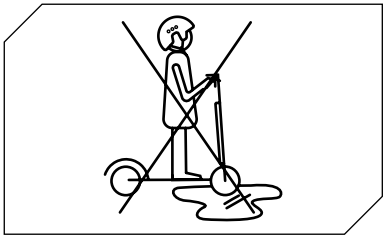

No conduzca el patinete eléctrico sobre charcos o superficies mojadas.

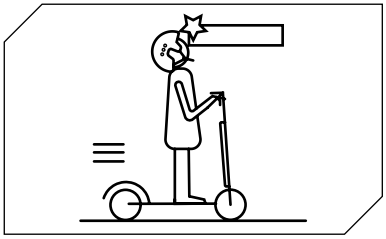

Tenga cuidado con la cabeza al pasar por debajo de marquesinas, puertas o similares.

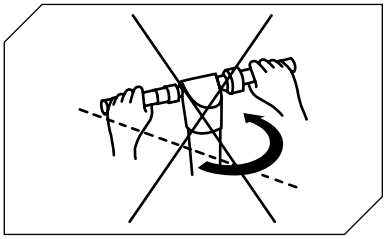

En caso de circular a la velocidad máxima permitida, no gire el manillar de manera brusca.

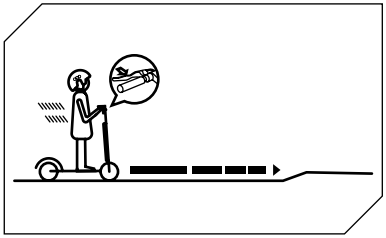

Comience a frenar a una distancia suficiente para evitar obstáculos, curvas y zonas que tengan un pavimento irregular. Recuerde soltar el acelerador antes de frenar.

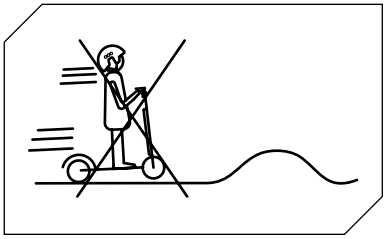

No circule a la máxima velocidad permitida sobre obstáculos como escalones, bordes o baches.

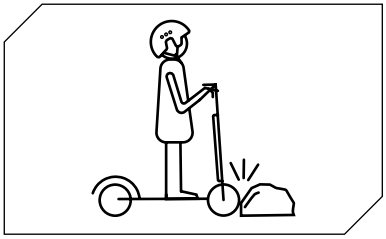

No golpee obstáculos con las ruedas.

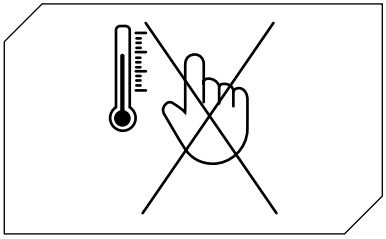

No toque el motor inmediatamente después de haber circulado, podría estar a una temperatura elevada.

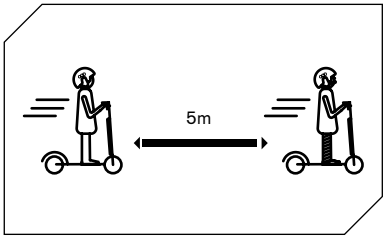

Mantenga una distancia de seguridad mínima de 5 m con respecto a otros vehículos.

15. Batería (advertencias)

Asegúrese de que el patinete, el cargador de la batería y el puerto de carga estén secos.

Cuando el patinete está completamente cargado, la luz led del cargador cambia de rojo (cargando) a verde (carga completada).

Utilice solo el cargador de la batería original. Otros cargadores de baterías pueden dañar el dispositivo y suponer otros peligros potenciales.

El patinete no debe cargarse durante periodos prolongados. La sobrecarga reduce la vida útil de la batería y conlleva otros riesgos potenciales.

Cargue el patinete en un ambiente seco, lejos de materiales inflamables

(por ejemplo, materiales que podrían explotar en llamas), preferiblemente a una temperatura interna de 15-25 °C, y nunca por debajo de 0 °C o por encima de 45 °C.

No lo cargue bajo la luz solar directa o cerca de llamas.

No cargue el patinete inmediatamente después de su uso. Deje que el patinete se enfríe durante una hora antes de cargarlo.

No deje nunca el patinete eléctrico desatendido mientras se carga. ¡Riesgo térmico! No conecte nunca la toma de carga de CC a objetos metálicos.

Lea las secciones sobre la carga y el almacenamiento para mantener y manipular la batería correctamente. Mantenga el patinete alejado de llamas abiertas u otras fuentes de calor para evitar que la batería se sobrecaliente. No dejar el patinete expuesto a temperaturas bajo cero. El calor y el frío excesivos pueden descargar la batería.

Se debe evitar que la batería se descargue por completo.

Es mejor recargar la batería mientras aún está cargada. Esto prolonga la vida útil de la batería. Cuando la carga es demasiado baja, no se puede mantener una conducción normal. Esto puede exponer al conductor a una pérdida de control o a una caída.

Es necesario asegurarse de que la batería se cargue a intervalos regulares, incluso si no utiliza el patinete eléctrico durante un periodo prolongado. Esto evita daños a la batería causados por un bajo voltaje durante un periodo prolongado.

Precauciones con la batería:

La batería está formada por celdas de iones de litio y elementos químicos peligrosos para la salud y el medioambiente. No utilice el patinete si emite olores, sustancias o un calor excesivo. No deseche el patinete eléctrico o la batería junto con la basura doméstica. El usuario final es responsable de la eliminación de los equipos eléctricos y electrónicos y las baterías de acuerdo con todas las normativas en vigor.

No debe:

Abrir o desmontar la batería o golpear, arrojar, perforar o pegar objetos a la misma. Tocar cualquier sustancia que salga de la batería, ya que contiene sustancias peligrosas. Dejar que los niños o las mascotas toquen la batería.

Sobrecargar, descargar excesivamente o cortocircuitar la batería. Sumergir o exponer la batería al agua u otras sustancias líquidas. Exponer la batería a un calor o frío excesivos.

Exponer la batería a un entorno que contenga gases explosivos o llamas.

Dejar la batería bajo la lluvia o la luz solar directa o en automóviles a altas temperaturas bajo la luz solar directa. Volver a montar o recolocar la batería.

Transportar o guardar la batería junto con objetos metálicos como horquillas, collares, etc. Conducir el patinete eléctrico mientras se carga.

Utilizar cualquier otro cargador de baterías que no sea el original.

16. Responsabilidad

El conductor está obligado a utilizar el patinete eléctrico con la máxima diligencia y en pleno cumplimiento de la legislación vigente en materia de uso, funcionamiento y conducción de patinetes eléctricos, según lo dispuesto, a modo meramente de ejemplo, en el decreto legislativo italiano n.º 285/1992 (el llamado Código de circulación).

El conductor está obligado igualmente a mantener el patinete eléctrico limpio y en perfecto estado de eficiencia y mantenimiento, a realizar con diligencia los controles de seguridad dentro de su competencia, tal y como se describe en el apartado de advertencias y recomendaciones, así como a conservar toda la documentación relativa al mantenimiento del patinete eléctrico.

El conductor debe evaluar cuidadosamente las condiciones climáticas que podrían hacer peligroso el uso del patinete eléctrico. Para ello, le recomendamos que modere la velocidad y que mantenga una distancia de frenado adecuada en caso de encontrarse en condiciones meteorológicas adversas o en caso de tráfico intenso.

El patinete eléctrico solo puede ser conducido por personas que hayan cumplido los catorce años*. Los menores de 18 años tienen la obligación de usar un casco protector adecuado. En el caso de los menores de 18 años se recomienda utilizar el patinete eléctrico bajo la supervisión de un adulto.

De producirse un mal funcionamiento del producto por motivos que no se puedan atribuir al comportamiento incorrecto del conductor, póngase en contacto con el centro de asistencia en el sitio web **www.ducatiurbanemobility.it**

*En Italia, esta cuestión se rige actualmente por la ley L 27/12/2019 N.º 160

17. Mantenimiento y cuidado diario

Limpieza y conservación

• Si hay manchas en el cuerpo del patinete, se deben limpiar con un paño húmedo. Si las manchas persisten, aplique pasta de dientes sobre ellas, cepille con un cepillo de dientes y luego limpie con un paño húmedo. Si hay arañazos en los elementos de plástico, use papel de lija u otro material abrasivo para eliminarlos. Notas: no se debe limpiar el patinete con alcohol, gasolina, queroseno u otros disolventes químicos corrosivos y volátiles para evitar dañarlo de manera grave. No lave el patinete con chorros de agua a alta presión. Al limpiarlo, es necesario asegurarse de que el patinete esté apagado, el cable de carga desconectado y la tapa de goma cerrada, ya que una entrada de agua podría causar una descarga eléctrica u otros problemas graves. Cuando el patinete no esté en uso, se debe guardar en un lugar cerrado, seco y fresco. No se debe almacenar al aire libre durante un periodo de tiempo prolongado. La luz solar excesiva, el sobrecalentamiento y el frío excesivo aceleran el envejecimiento de los neumáticos y comprometen la vida útil tanto del patinete como de la batería.

• Compruebe los frenos y su ajuste.

• Compruebe la presión de los neumáticos (consulte el costado del neumático para conocer el valor recomendado).

1. No utilice baterías de otros modelos o marcas, ya que pueden suponer un riesgo para la seguridad.

2. No desmonte, aplaste ni perfore el producto. No toque los contactos de la batería. No desmonte ni perfore la carcasa exterior. Evite el contacto del producto con el agua y el fuego, y no lo exponga a temperaturas superiores a 50 °C (incluidas fuentes de calor como estufas, calefactores, etc.). Evite el contacto entre cualquier objeto metálico y los contactos de la batería, para prevenir cortocircuitos, daños físicos e incluso la muerte.

3. La filtración de agua en la batería puede provocar daños en los circuitos internos, riesgo de incendio e explosión. Si se sospecha que existe una filtración de agua en la batería, se debe dejar de usar la misma de inmediato y se debe devolver al distribuidor para que la revise el servicio posventa.

4. Utilice únicamente la fuente de alimentación de carga original para evitar posibles daños o incendios.

5. La eliminación inadecuada de las baterías usadas contamina gravemente el medioambiente. Se debe respetar la normativa local sobre la eliminación de baterías. Se deben respetar las normas relativas a la eliminación de baterías para proteger el medioambiente.

6. Después de cada uso, recargue completamente la batería para prolongar su vida útil. No se debe almacenar la batería en un entorno en el que la temperatura sea superior a 50 °C o inferior a -20 °C (por ejemplo, no se debe dejar el patinete o la batería en un automóvil bajo la luz solar directa durante un periodo de tiempo prolongado). No arroje la batería al fuego, ya que esto podría provocar averías, un sobrecalentamiento e incluso un incendio. Si no tiene pensado utilizar el patinete durante más de 30 días, recargue la batería al 50/60 % y guárdela en un lugar seco y fresco. Recuerde recargar la batería cada 60 días para protegerla de daños no cubiertos por la garantía limitada. Recargue siempre la batería antes de que se agote para prolongar su vida útil.

Nota: una vez que esté completamente cargado, el patinete tendrá una autonomía de 120 a 180 días.

Los daños provocados por una descarga prolongada son irreversibles y no están cubiertos por la garantía limitada. Una vez producido el daño, la batería no se puede recargar (está prohibido el desmontaje de la batería por parte de personal no cualificado, ya que esto podría provocar una descarga eléctrica, un cortocircuito o incluso un incidente de seguridad de especial gravedad).

18. Ficha técnica

Información general

Marco	De aleación de aluminio
Velocidad	E: <= 6km/h | D:<= 20km/h | SPORT: <= 25km/h (máx. velocidad)*
Pendiente	15% (sujeto a variaciones según el peso del conductor, las condiciones de la vía y la temperatura)
Frenos	Frenos de disco electrónicos delanteros y traseros
Motor	350W
Neumáticos	Delanteros y traseros de 8,5" con cámara de aire
Protección de baja tensión	31V +/- 0.5V
Límite de corriente	15A
Tipo de motor	Sin escobillas
Carga máxima	100kg
Conductor	A partir de los 14 años con uso de casco y protecciones. Consulte la legislación vigente en su país**
Temperatura de funcionamiento	-10°C / 40°C
Nivel de protección	IP54
Tiempo de carga	Aproximadamente 3-5 horas
Autonomía	Hasta 25 km (sujeta a variaciones según el peso del conductor, las condiciones de la vía y la temperatura)

*En Suiza, los niveles de velocidad son de 6-15-20 km/h según la legislación vigente.
**En Italia, esta cuestión se rige actualmente por la ley L 27/12/2019 N.º 160

Sistema eléctrico

Motor	Sin escobillas 350 W
Freno	Electrónico delantero
Pantalla	Pantalla integrada led a color
Batería	36V 7.8Ah 280Wh
Luces	Led delantero y trasero
Cargador	Cargador estándar de la UE, 42 V 1.5 A
Bluetooth	Funcionalidad con la aplicación

Medidas

Peso neto	12kg
Peso bruto	14.5kg
Dimensiones del producto abierto	1050 x 440 x 1150mm
Dimensiones del producto cerrado	1050 x 440 x 480mm
Dimensiones del embalaje	1120 x 160 x 520mm

19. Solución de problemas

Pruebas que se deben realizar

- Después de una caída, verifique que la palanca del acelerador funciona correctamente. Para ello, acelere y desacelere varias veces.
- Verifique que los frenos funcionan correctamente. Para ello, mueva el vehículo em pujándolo manualmente y frene repentinamente para asegurarse de que responde a los controles.
- Verifique que todos los componentes del vehículo estén en su lugar y bien sujetos.
- Compruebe el desgaste y la presión de los neumáticos.
- Verifique el desgaste de los frenos y cables.

Error	Causa	Solución
El motor no funciona	La batería está descargada	Cargue la batería
	Problema eléctrico	Solicite asistencia técnica a su distribuidor
La rueda trasera no gira	Problema en los frenos	Ajuste los frenos
El motor se apaga cuando está en marcha	Sobrecalentamiento del motor	Suelte el acelerador y espere a que se enfríe
Después de cargarlo, el vehículo se apaga	La batería está dañada	Solicite asistencia técnica a su distribuidor
El vehículo se detiene repentinamente mientras está en marcha	Cables de alimentación y control dañados	Solicite asistencia técnica a su distribuidor
La batería no se carga o el patinete no se enciende	Problemas de conexión	Solicite asistencia técnica a su distribuidor
	Batería dañada/agotada	Solicite asistencia técnica a su distribuidor
	Problemas con el cargador	Sustituya el cargador

20. Tabla de códigos de error

Código de error	Indicaciones
E.1	Funcionamiento incorrecto del motor
E.2	Error de señal de la centralita
E.3	Funcionamiento incorrecto de la palanca del acelerador
E.4	Funcionamiento incorrecto de la centralita MOS
E.5	Error de fase/corriente
E.6	Funcionamiento incorrecto de la corriente media
E.7	Error de voltaje de la batería
E.8	Funcionamiento incorrecto de la palanca de freno

⚠ ATENCIÓN

Al presionar la palanca del acelerador, hasta el tope de su recorrido y durante unos segundos, el patinete activará la función de «Control de crucero», y mantendrá la misma velocidad aunque se suelte la palanca.

⚠ ATENCIÓN

Compruebe el nivel de carga de la batería con el vehículo parado.

⚠ ATENCIÓN

Tratamiento del dispositivo eléctrico o electrónico al final de su vida útil (aplicable en todos los países de la Unión Europea y en otros países europeos con sistemas de recogida selectiva)

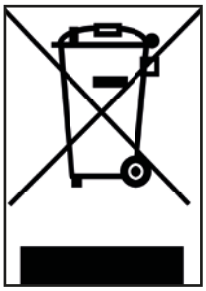

Este símbolo en el producto o en el embalaje indica que no debe considerarse como un residuo doméstico normal, sino que debe entregarse en un punto de recogida adecuado para el reciclaje de equipos eléctricos y electrónicos (REEE).

Si se asegura de que este producto se desecha correctamente, ayudará a prevenir posibles consecuencias negativas para el medioambiente y la salud que podrían derivarse en caso de una eliminación inadecuada. El reciclaje de materiales ayuda a conservar los recursos naturales.

Para obtener información más detallada sobre el reciclaje de este producto, puede ponerse en contacto con la oficina municipal, el servicio de eliminación de residuos local o el punto de venta donde lo adquirió.

En particular, los consumidores están obligados a no eliminar los REEE como residuos urbanos, sino que deben participar en la recogida selectiva de este tipo de residuos a través de dos métodos de entrega:

1) En los centros de recogida municipales (también llamados puntos limpios o islas ecológicas), directamente o a través de los servicios de recogida de las empresas municipales, cuando estén disponibles.

2) En los puntos de venta de nuevos equipos eléctricos y electrónicos. Aquí se pueden entregar de forma gratuita los REEE de pequeño tamaño (lado más largo de menos de 25 cm), mientras que los más grandes se pueden entregar en modo 1 a 1, es decir, entregando el producto antiguo cuando se compra uno nuevo con funciones equivalentes.

En caso de eliminación indebida de equipos eléctricos o electrónicos, se podrían aplicar las sanciones previstas por la legislación vigente en materia de protección del medioambiente (válido para la legislación italiana, se debe consultar la normativa vigente en el país de uso/eliminación del vehículo).

Si los REEE contienen pilas o acumuladores, estos deben retirarse y someterse a una recogida selectiva específica.

⚠ ATENCIÓN

Tratamiento de las pilas agotadas (aplicable en todos los países de la Unión Europea y en otros países europeos con sistemas de recogida selectiva)

Este símbolo en el producto o en el embalaje indica que la batería no debe considerarse como un residuo doméstico normal. En algunos tipos de pilas, este símbolo se puede utilizar en combinación con un símbolo químico.

Se añadirán los símbolos químicos del mercurio (Hg) o el plomo (Pb) si la batería contiene más de un 0,0005 % de mercurio o un 0,004 % de plomo.

Si se asegura de que las pilas o baterías se desechan correctamente, contribuirá a prevenir posibles consecuencias negativas para el medioambiente y la salud que podrían derivarse en caso de una eliminación inadecuada. El reciclaje de materiales ayuda a conservar los recursos naturales. En el caso de productos que, por razones de seguridad, rendimiento o protección de datos, requieran una conexión fija a una pila/batería interna, esta solo debe ser reemplazada por personal de servicio cualificado.

Entregue el producto al final de su vida útil en los puntos de recogida adecuados para la eliminación de equipos eléctricos y electrónicos: esto garantizará que la batería de su interior también se procese correctamente.

Para obtener información más detallada sobre la eliminación de la pila o batería agotada o del producto, puede ponerse en contacto con la oficina municipal, el servicio local de eliminación de residuos o el punto de venta donde lo adquirió.

De acuerdo con el decreto legislativo italiano 49/2014, el producto entra dentro de la gestión de los EEE (equipos eléctricos y electrónicos) como parte de la REEE (recogida selectiva).

ADVERTENCIAS

Lea en su totalidad el siguiente manual y las instrucciones antes de utilizar el producto.

Nombre del producto: PRO1 EVO

Tipo de producto: patinete eléctrico

Año de fabricación: 2020

Nota:
- Para recargar este patinete eléctrico, use ÚNICAMENTE el cargador de baterías que se suministra, con la etiqueta XHK-916-42015 y el siguiente voltaje de salida: 42 V - 1,5 A.
- El uso de otro tipo de cargadores puede dañar el producto o conllevar otros riesgos potenciales.
- No cargue nunca el producto sin supervisión.
- El periodo de recarga del producto no debe exceder las cuatro horas. Interrumpa la car ga después de cuatro horas.
- El producto debe cargarse únicamente a una temperatura de entre 0 °C y 40 °C.
- Si se carga a temperaturas más bajas o más altas, existe el riesgo de que la batería ofrezca un rendimiento reducido, lo que podría dañar potencialmente el producto y ocasionar lesiones personales.
- El producto debe usarse a una temperatura de entre 0 °C y 40 °C.
- Si se usa a temperaturas más bajas o más altas, existe el riesgo de que la batería ofrezca un rendimiento reducido, con la posibilidad de dañar el producto y ocasionar lesiones personales.
- El producto se debe almacenar a una temperatura de entre 0 °C y 35 °C (la temperatura óptima de almacenamiento es de 25 °C).
- Recargue y almacene el producto en un lugar seco y ventilado, lejos de combustibles (es decir, de cualquier elemento inflamable).
- No recargue el producto bajo la luz del sol o cerca de una llama abierta.
- No recargue el producto inmediatamente después de su uso. Se debe dejar que el producto se enfríe durante una hora antes de volverlo a cargar.
- Si se va a estar fuera durante un largo periodo de tiempo, por ejemplo, de vacaciones, y se confía el dispositivo al cuidado de un tercero, se debe dejar con un estado de carga parcial (20-50 % de la carga). No se debe dejar completamente cargado.
- El producto se suele suministrar parcialmente cargado. Se debe dejar en ese estado hasta que esté listo para usarse.

CE

Declaración de conformidad

El abajo firmante: M.T. Distribution S.r.l.
Dirección: Via Bargellino 10, 40012 Calderara di Reno (BO), Italia

certifica

que el diseño y la fabricación de este producto

Marca del producto:	Ducati
N.° de modelo del artículo:	PRO1 EVO
Tipo de producto:	Monopattino elettrico

cumple con las siguientes directivas: Directiva de máquinas 2006/42/CE

Directiva de compatibilidad electromagnética 2014/30/UE y Directiva de baja tensión 2014/35/UE

Normas relacionadas:

EN ISO 12100:2010, EN 60335-1:2012+AC:2014+A11:2014+A13:2017+A12019+A2:2019, EN17128:2019, EN300328 v.2.2.2, EN301489-1 v.2.2.3, EN301489-17 v.3.2.2, EN61000-6-1:20017, EN61000-6-3:2007+A1:2011, EN62479:2010, EN50581:2012

N.° de serie: YYYY2020XXXXXXX a YYYY2020XXXXXXX

Nombre y apellidos: Emanuele Summa

Cargo: administrador

Empresa: M.T. Distribution s.r.l.

Dirección: Via Bargellino 10, 40012 Calderara di Reno (BO), Italia

Fecha: 01/12/2020

Emanuele Summa
Administrador

M.T. DISTRIBUTION SRL
Via Bargellino, 10 b/c
40012 CALDERARA di RENO (BO)
Codice Fisc. 01119840377
Partita Iva 01127060373
NOME, COGNOME, QUALIFICA E
TIMBRO AZIENDALE

PRO-I EVO

trottinette électrique

Manuel de l’utilisateur

Merci d’avoir choisi ce produit.
Pour plus d’informations, un support technique et une assistance, contactez votre revendeur ou visitez le site internet www.ducatiurbanemobility.it

Table des matières

1. Consignes de sécurité
2. Guide rapide
3. Contenu de l'emballage
4. Présentation du produit
5. Informations sur les commandes/Panneau de commande
6. Assemblage et configuration
7. Plier et transporter
8. Recharge et activation de la batterie
9. Réglage des freins
10. Autonomie
11. Conservation et nettoyage
12. Avertissements généraux
13. Configuration de l'application
14. Apprendre à conduire
15. Batterie (Mises en garde)
16. Responsabilité
17. Entretien et soins quotidiens
18. Fiche technique
19. Résolution des problèmes
20. Tableau des codes d'erreur

1. Consignes de sécurité

Veuillez lire attentivement les instructions suivantes avant d'utiliser le produit. Conservez ce manuel pour référence future ou pour de nouveaux utilisateurs.

- La société n'assumera aucune responsabilité découlant d'une mauvaise utilisation du produit ou du non-respect du code de la route et des instructions du présent manuel.
- Cette trottinette électrique n'est pas un jouet. Utilisez-la avec responsabilité, attention et respect envers les autres.
- Vérifiez les réglementations locales en vigueur concernant l'utilisation de ce type de produit avant de l'utiliser et assurez-vous de les respecter. Conduisez de manière responsable et faites attention aux personnes et aux obstacles pour éviter les accidents.
- Utilisez toujours les vêtements recommandés : gants antidérapants, genouillères et coudières et portez un casque.
- La personne conduisant cette trottinette doit pouvoir placer facilement ses deux pieds sur le sol en tenant le guidon à la bonne hauteur.
- Lorsque vous arrêtez ou garez votre véhicule, assurez-vous de le faire sur une surface lisse et sûre.
- La charge maximale autorisée par le produit est de 100 kg.
- Ce produit ne peut pas être utilisé par plus d'une personne à la fois.
- Une mauvaise utilisation du produit ou le non-respect des instructions de ce manuel peut entraîner de sérieux dommages.
- En cas de problèmes techniques, contactez le service d'assistance technique de votre revendeur.
- N'essayez pas de démonter ou de réparer le produit vous-même.
- Ne laissez pas la batterie près d'un feu ou de sources de chaleur.
- Évitez d'utiliser des batteries usagées, défectueuses et/ou qui ne seraient pas d'origine.
- Ne vous asseyez pas sur le produit durant la conduite ou à l'arrêt.
- Si l'utilisateur n'est pas familiarisé avec la conduite de ce type de véhicule, il est recommandé qu'il reçoive des instructions de base en matière de conduite par un adulte avant toute première utilisation, notamment sur les aspects suivants :

  1. Accélération
  2. Décélération
  3. Freinage
  4. Règles de conduite de base

2. Guide rapide

- Lors de la première utilisation, chargez la trottinette à 100 %.
- Appuyez sur le bouton d'alimentation pendant quelques secondes pour la démarrer.
- Vérifiez l'indicateur de batterie. Si la batterie est faible, rechargez-la avant utilisation. La trottinette électrique est un appareil qui doit être rechargé périodiquement pour fonctionner.
- Vérifiez la pression des pneus (50 PSI) si la trottinette n'atteint pas au moins 60 % des km déclarés ou la vitesse maximale dans les 3 premiers mois d'utilisation. Il est probable que les roues se soient à nouveau dégonflées et il sera donc nécessaire de rétablir la pression comme indiqué.
- Placez la trottinette sur une surface plane.
- Mettez vos mains sur le guidon. Montez sur la plateforme avec un pied et utilisez l'autre pour vous donner un peu d'élan.

⚠ AVERTISSEMENT

L'accélérateur est activé lorsque la vitesse de marche avant dépasse 3 km/h.

Pour des raisons de sécurité, la trottinette est initialement configurée pour éviter les départs depuis une position arrêtée.

- Lorsque la trottinette commence à avancer, placez les deux pieds sur la plateforme et appuyez sur l'accélérateur.
- Pour conduire la trottinette, penchez votre corps dans la direction dans laquelle vous souhaitez tourner et tournez lentement le guidon.
- Pour arrêter la trottinette, relâchez l'accélérateur, appuyez sur le frein électronique ou à levier sur le côté gauche du guidon.
- Pour descendre, arrêtez d'abord complètement la trottinette. Essayer de descendre de la trottinette en mouvement peut provoquer des blessures.
- Lorsque vous souhaitez changer de mode vitesse, double-cliquez sur le bouton marche/arrêt (bouton A au chapitre 5).
- Lorsque vous conduisez la nuit ou dans des endroits sombres, appuyez une fois sur le bouton d'alimentation pour allumer les lumières, et portez un gilet réfléchissant.

Lorsque vous apprenez à conduire la trottinette électrique et pour votre propre sécurité, portez un casque et des genouillères pour vous protéger des chutes et des blessures.

Le conducteur assume tous les risques liés à la non-utilisation d'un casque ou de tout autre équipement de protection.

3. Contenu de l'emballage

La trottinette est livrée montée, mais le guidon doit être installé en utilisant les vis fournies.

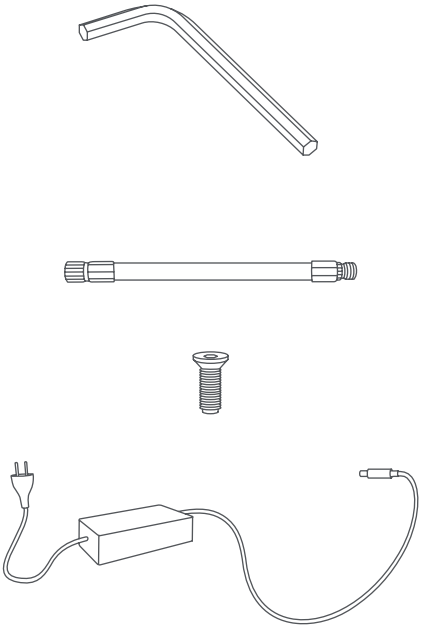

- Trottinette
- Accessoires :
    - Clé Allen
    - n° 4 vis
    - Chambre à air de rechange
    - Autocollants de rechange
    - Adaptateur pour gonfler les pneus
- Chargeur de batterie

4. Présentation du produit

5. Informations sur les commandes/Panneau de commande

A

1. Compteur de vitesse: affiche la vitesse actuelle de la trottinette.
2. Niveau de la batterie: le niveau de la batterie est indiqué par 5 barres.
3. Phares: voyant du phare.
4. Bluetooth: voyant du Bluetooth.
5. Mode SPORT - L'écran affichera SPORT. (jusqu'à 25 km/h).
6. Mode COMFORT - L'écran affichera D. (jusqu'à 20 km/h).
7. Mode ECO - L'écran affichera E (jusqu'à 6 km/h).
8. Cruise Control: maintien de la vitesse. Il est activé après avoir maintenu la même vitesse pendant quelques secondes.
9. Température: s'il est allumé, arrêtez immédiatement le véhicule car cela indique une surchauffe du moteur.
10. Panne: si cette option est activée, vérifiez une solution possible en consultant le tableau des codes d'erreur.

- Bouton d'alimentation/commandes (A) : maintenez ce bouton enfoncé pour allumer/éteindre la trottinette.
- Comment allumer/éteindre les lumières : appuyez une fois sur le bouton (A) pour les allumer. Avec les lumières allumées, appuyez à nouveau sur le bouton (A) pour les éteindre.
- Mode/vitesse : appuyez deux fois sur la touche (A) pour sélectionner le mode :
  - E : jusqu'à 6 km/h
  - D : jusqu'à 20 km/h
  - SPORT : jusqu'à 25 km/h

A

AVERTISSEMENT

L'accélérateur est activé lorsque la vitesse de marche avant dépasse 3 km/h.

Avertissement de basse tension : le premier segment de la batterie clignote une fois que la tension est inférieure à 33V, en même temps, un avertissement acoustique est déclenché 6 fois.

6. Assemblage et configuration

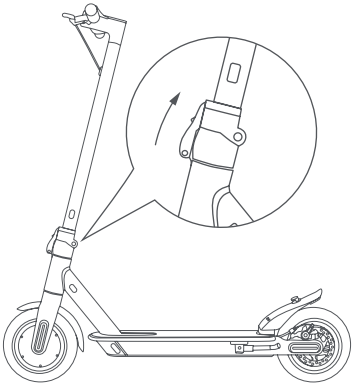

Ouvrez la béquille, soulevez la tige, et placez le levier en position fermée.

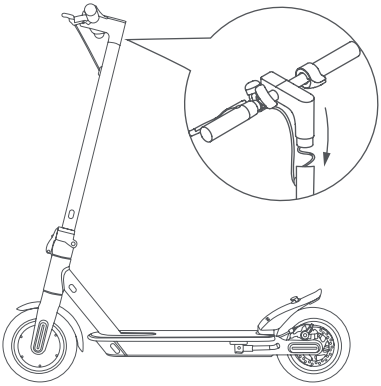

Installez le guidon sur la tige (voir l'image).

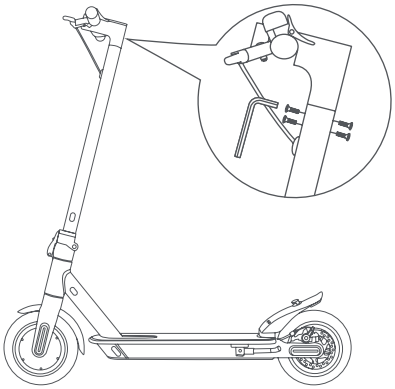

Insérez les 4 vis manuellement sans les serrer, puis utilisez la clé hexagonale fournie pour les serrer et fixer le guidon.

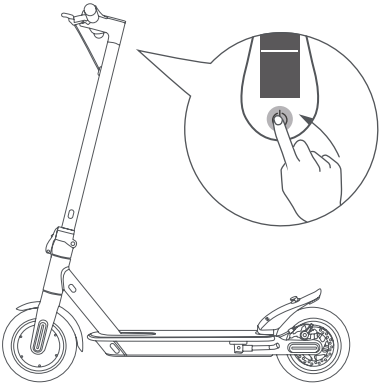

Après avoir terminé, allumez l'appareil pour vous assurer que tout fonctionne. Pour une assistance technique, contactez votre revendeur.

Tige de guidon bancale

Si la tige de guidon vacille, vous pouvez serrer les vis du système de pliage à l'aide de la clé fournie.

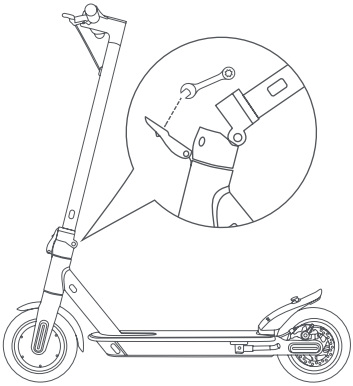

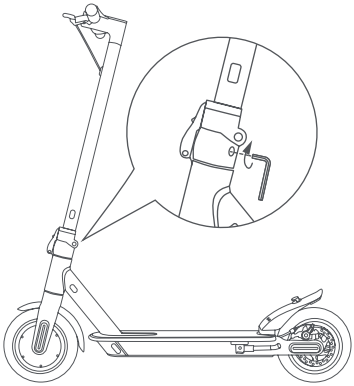

7. Plier et transporter

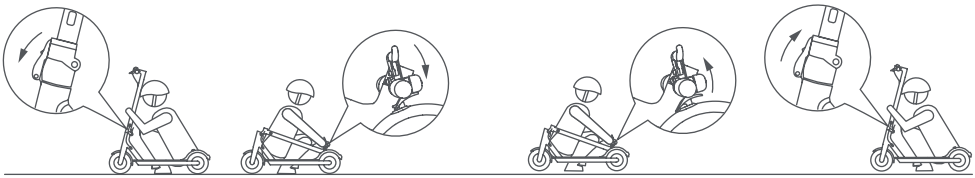

Fermeture

Ouverture

Fermeture :

Éteignez la trottinette électrique, déverrouillez le mécanisme de pliage : appuyez sur le crochet rouge et tirez le levier vers l'extérieur (voir l'image), ramenez la tige du guidon vers l'intérieur et assurez-vous qu'elle est bien verrouillée.

Ouverture :

Déverrouillez la tige du guidon du garde-boue : appuyez sur le clip pour libérer le guidon, soulevez la tige du guidon aussi loin que possible et verrouillez-la en poussant le levier vers l'intérieur. Allumez la trottinette électrique.

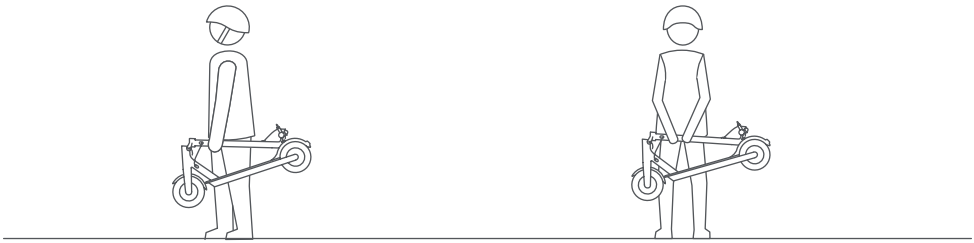

Position de transport

Portez toujours la trottinette en la tenant par le guidon avec une ou les deux mains.

8. Recharge et activation de la batterie

1. Ouvrez le capuchon en caoutchouc de la prise de charge située sur le côté gauche de la plate-forme.
2. Branchez le connecteur du chargeur de batterie dans la prise.
3. Lorsque la batterie est pleine, retirez le connecteur du chargeur.

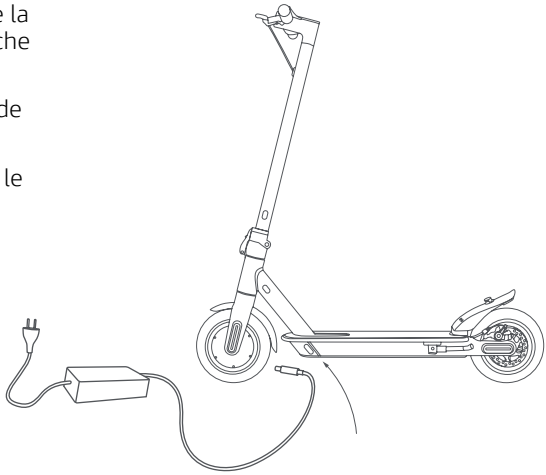

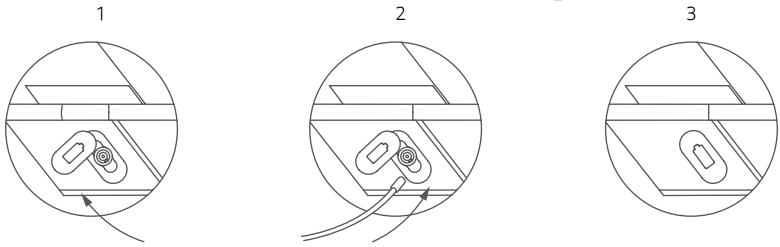

⚠ ATTENTION

Le voyant rouge du bloc d'alimentation passe au vert lorsque l'opération de charge est terminée.

Il existe un risque de chute lors de l'utilisation de la trottinette électrique. Lorsque vous apprenez à conduire la trottinette électrique et pour votre propre sécurité, portez un casque et des genouillères pour vous protéger des chutes et des blessures.

Allumez la trottinette électrique et vérifiez le niveau de charge de la batterie.

9. Réglage des freins

Réglage du frein

Si le frein est trop serré, utilisez la clé fournie et tournez-la dans le sens contraire des aiguilles d'une montre pour relâcher la pression du câble de frein, puis raccourcissez le câble et serrez à l'aide de la clé. Si le frein est trop lent, effectuez l'opération inverse et rallongez le câble de frein.

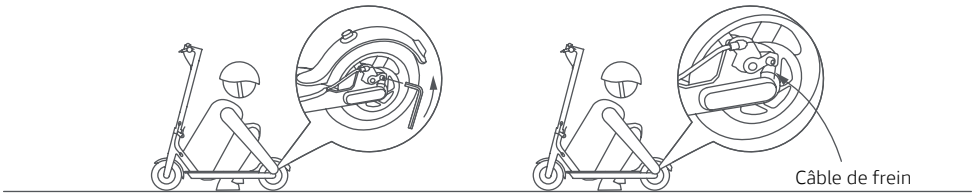

10. Autonomie

L'autonomie maximale dépend de plusieurs variables :

Terrain : la conduite sur une chaussée lisse offre davantage d'autonomie que la conduite sur des routes accidentées ou en pente.

Poids de l'utilisateur : plus l'utilisateur est lourd, plus l'autonomie diminue. Température : conduire la trottinette dans un environnement très froid ou chaud affecte son autonomie.

Vitesse et style de conduite : une conduite fluide et constante prolonge l'autonomie. Les accélérations et les manœuvres répétées réduisent considérablement l'autonomie. Une vitesse plus faible prolonge l'autonomie.

Maintenance : une recharge rapide et une maintenance correcte augmentent l'autonomie.

11. Stockage et nettoyage

Chargez la trottinette de 50 à 60 % avant de la ranger hors saison ou pendant de longues périodes. Rechargez-la de 50 à 60 % tous les 2 à 3 mois. Si elle n'est pas utilisée quotidiennement, il est recommandé de ranger la trottinette à 15-25 °C. N'exposez pas la trottinette à des températures basses (inférieures à 0 °C) et élevées (supérieures à 45 °C). Évitez de la laisser à l'extérieur, car elle n'est pas résistante à l'eau.

Lorsque la trottinette est sale, nettoyez-la avec un chiffon humide. Avant de la nettoyer, assurez-vous que la trottinette électrique est éteinte et couvrez le port de charge pour éviter d'endommager les composants électroniques. N'utilisez pas d'alcool, de gaz, de kérosène ou d'autres solvants chimiques corrosifs et volatils. Cela peut endommager à la fois l'apparence et la structure interne de la trottinette électrique. N'utilisez pas de pistolets à eau sous pression ou d'eau courante pour nettoyer la trottinette électrique car elle n'est pas étanche.

Ne l'exposez pas à la pluie ou à l'eau, ne l'immergez pas et ne la lavez pas à l'eau.

12. Avertissements généraux

- Vérifiez les freins, la pression (50 PSI), l'état des roues et l'accélérateur avant chaque utilisation. Si vous remarquez des bruits inhabituels ou des anomalies, n'utilisez pas le produit et contactez le service d'assistance technique de votre revendeur.
- Il est interdit de modifier la trottinette de quelque manière que ce soit, cela pourrait altérer son efficacité ou endommager sa structure et causer des dommages.
- Assurez-vous d'éteindre le produit avant de le garer.
- Ne conduisez pas le véhicule sous la pluie, la neige ou en cas de brouillard.
- Empêchez les composants électriques du véhicule d'entrer en contact avec de l'eau ou d'autres liquides.
- Évitez de conduire à proximité de rivières ou de lacs.
- Surveillez les enfants pour vous assurer qu'ils ne jouent pas avec le produit. Une surveillance stricte est requise si le produit est utilisé par ou à proximité d'enfants.
- Pour plus d'informations, un support technique et une assistance, contactez votre revendeur.

Instructions sur le comportement à la conduite

- N'utilisez pas le téléphone et n'écoutez pas de musique en conduisant la trottinette.
- Ne conduisez que s'il y a suffisamment de lumière pour conduire en toute sécurité. En cas de conduite dans des conditions d'éclairage défavorables, pensez à allumer les phares de la trottinette et à porter un gilet réfléchissant.
- Tenez toujours le guidon avec les deux mains lorsque vous conduisez.
- Roulez toujours avec les deux pieds sur la plate-forme, de manière confortable et sûre.
- Ne vous laissez pas distraire durant la conduite et regardez toujours devant vous.
- Conduisez toujours à une vitesse à laquelle vous pouvez freiner en toute sécurité.
- Commencez à freiner suffisamment loin pour éviter les obstacles, les virages et les zones qui diffèrent de la chaussée. N'oubliez pas de lâcher l'accélérateur avant de freiner.
- Ne faites pas la course au mépris des autres usagers de la route.
- Maintenez une distance de sécurité minimale de 5 m par rapport aux autres véhicules.

13. Configuration de l'application

Que pouvez-vous faire avec l'application Ducati Urban e-Mobility ?

- Lancer un auto-diagnostic
- Définir les modes de conduite
- Réglez l'unité de mesure de la vitesse (Km/Mhp)
- Définir le mode de démarrage
- Réglez la fonction de régulateur de vitesse
- Afficher les kilomètres partiels et totaux parcourus
- Afficher la batterie restante
- Afficher la vitesse de croisière
- Afficher les modes de vitesse
- Afficher la température de la roue motrice

Accéder à l'App Store pour télécharger et installer l'application Ducati Urban e-Mobility

1. Téléchargez l'application sur votre smartphone ;

2. Allumez la trottinette électrique et activez le Bluetooth sur votre smartphone ;

3. Démarrez l'application et connectez-vous *, connectez votre smartphone à la trottinette électrique via Bluetooth à 1 ou 2 m de distance ;

* Si c'est la première fois que vous utilisez cette application, veuillez remplir le champ « e-mail » pour vous inscrire et authentifier le code de vérification.

L'interface de l'application ressemble à ce qui suit:

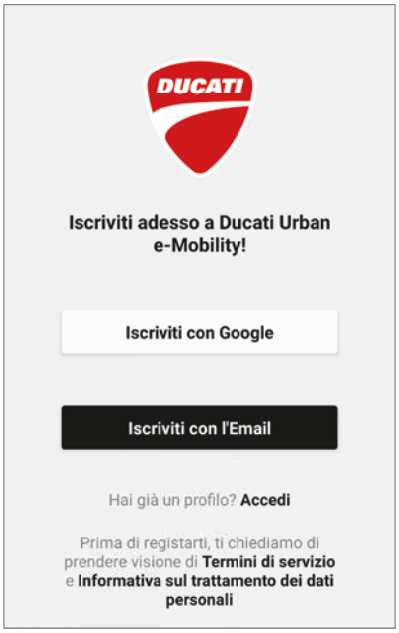

L'interface de l'application avec la trottinette électrique jumelée ressemble à ce qui suit :

Trottinette électrique jumelée

Interface principale

Pourcentage de la batterie de la trottinette électrique

Vitesse en temps réel

Distance parcourue (ODO)

Mode de conduite

Temps d'utilisation

Distance parcourue (TRIP)

Carte

Enregistrer l'itinéraire

Paramètres

Activer/désactiver l'application

Interface des paramètres de la trottinette électrique jumelée

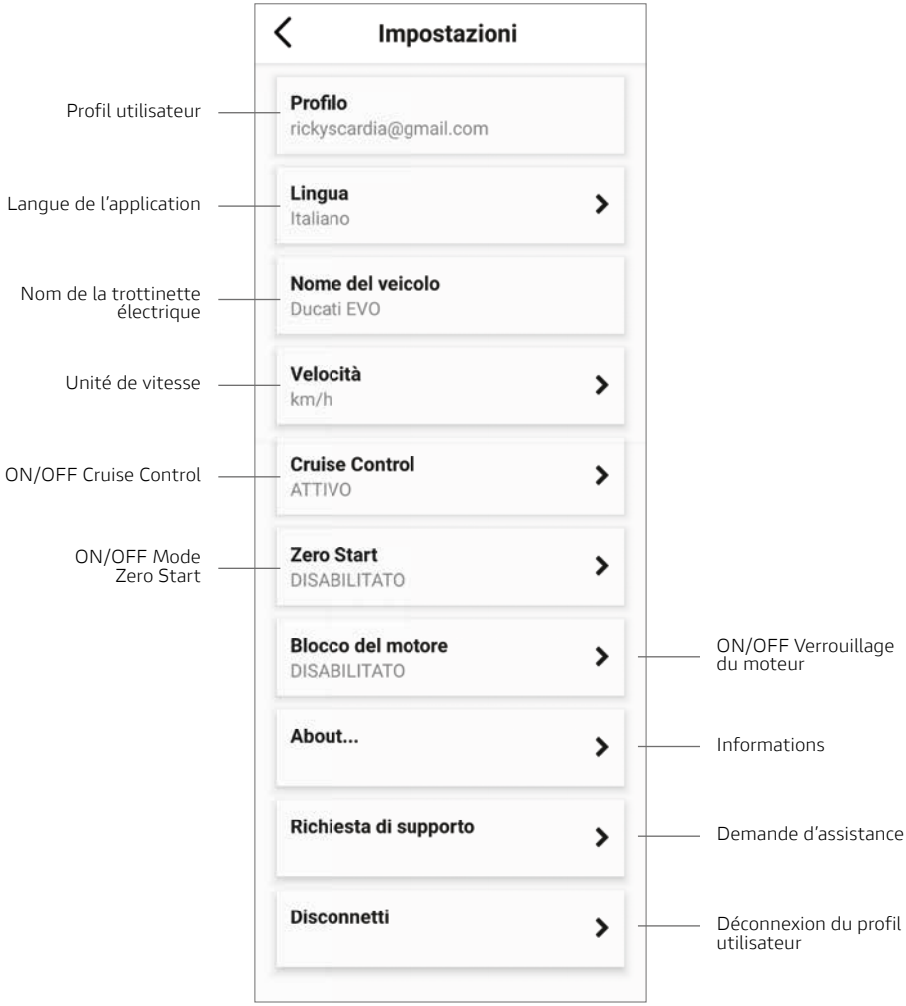

Informations sur « Cruise Control » :

Activez la fonction « Cruise Control » dans l'application, maintenez la trottinette électrique à une vitesse constante (> 8 km/h) et maintenez le levier d'accélérateur enfoncé pendant quelques secondes. Un signal sonore signalera que la fonction «Cruise Control» est activée; il ne sera donc pas nécessaire de maintenir enfoncé le levier d'accélérateur (à droite). Appuyez à nouveau sur le levier d'accélérateur ou le levier de frein pour désactiver la fonction.

Informations sur le mode « Zero Start » :

Le mode Zero Start, s'il est activé, permet de démarrer la trottinette électrique en agissant sur l'accélérateur sans nécessairement utiliser la poussée initiale avec le pied.

14. Apprendre à conduire

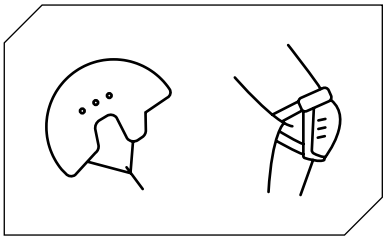

Suivez les consignes de sécurité avant de conduire la trottinette.

Utilisez des articles homologués tels que des casques et des genouillères.

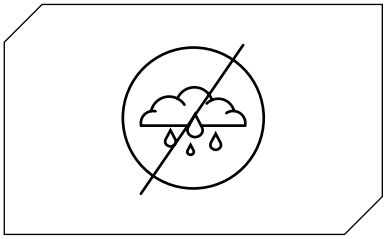

N'utilisez pas la trottinette électrique sous la pluie.

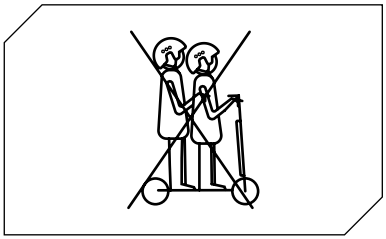

La trottinette électrique ne peut pas être utilisée par plus d'une personne à la fois.

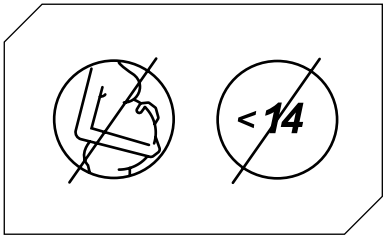

Les enfants de moins de 14 ans* et les femmes enceintes ne peuvent pas utiliser cette trottinette électrique.

*En Italie, l'affaire est actuellement régie par la loi L 27/12/2019 N° 160.

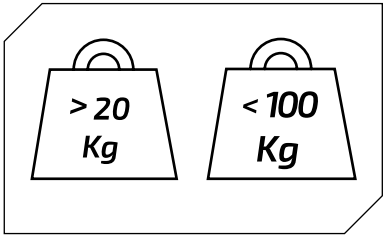

Poids minimum autorisé sur la trottinette électrique : 20 kg.

Poids maximum autorisé sur la trottinette électrique : 100 kg.

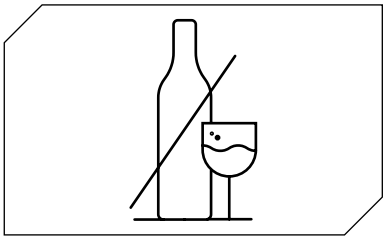

Ne conduisez pas la trottinette électrique après avoir consommé de l'alcool et/ou pris des médicaments.

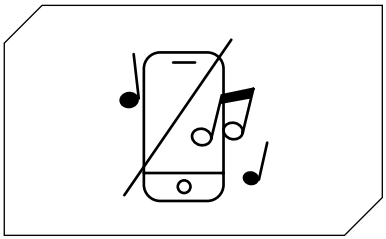

N'utilisez pas le téléphone et n'écoutez pas de musique en conduisant la trottinette.

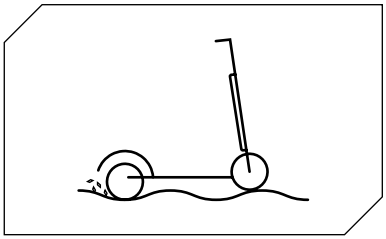

Faites attention à la conduite en présence de bosses, de sable, de flaques d'eau, de gel, de neige, d'escaliers, dans des endroits sombres et la nuit ou sur une chaussée mouillée.

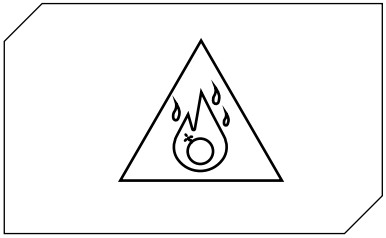

N’utilisez pas la trottinette électrique dans des zones dangereuses, en présence de substances inflammables et/ou explosives, de liquides et/ou de saletés.

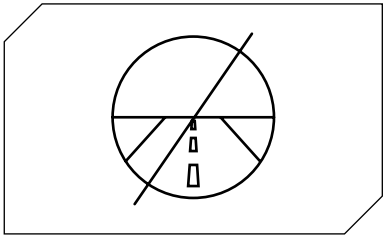

Cette trottinette électrique n’est pas conçue pour être conduite sur des routes et autoroutes. Consultez le décret législatif en vigueur dans votre commune concernant les lieux où la circulation des trottinettes électriques est autorisée.

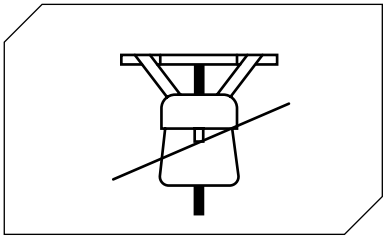

Ne placez pas d’objets lourds sur le guidon.

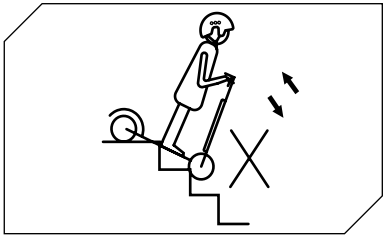

Évitez de monter ou de descendre des escaliers avec la trottinette électrique.

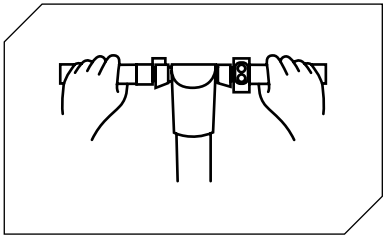

Roulez toujours avec les deux mains sur le guidon.

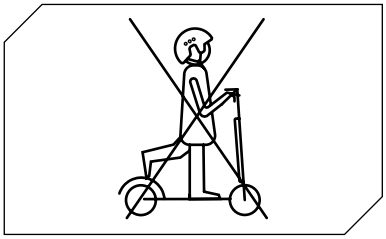

Ne conduisez pas la trottinette électrique avec un seul pied.

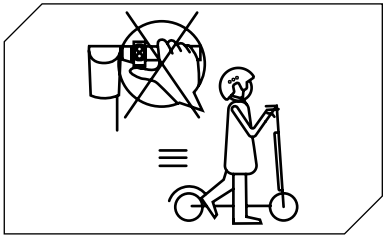

N'appuyez pas sur l'accélérateur lorsque vous conduisez la trottinette électrique.

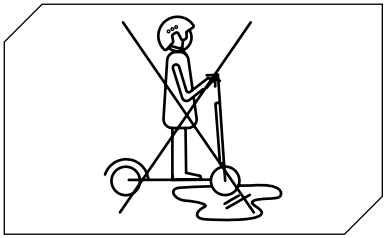

Ne conduisez pas la trottinette électrique dans des flaques d'eau et sur des surfaces humides.

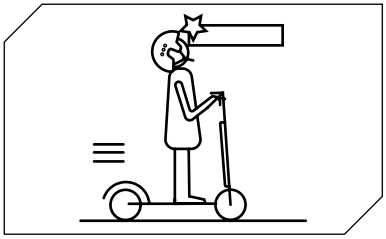

Faites attention à la tête lorsque vous passez sous des auvents, des portes et/ou autres.

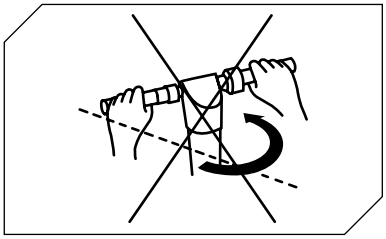

Lorsque vous conduisez à la vitesse maximale autorisée, ne tournez pas le guidon brusquement.

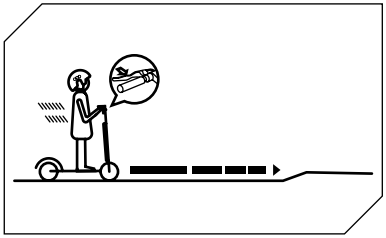

Commencez à freiner suffisamment loin pour éviter les obstacles, les virages et les zones qui diffèrent de la chaussée. N'oubliez pas de lâcher l'accélérateur avant de freiner.

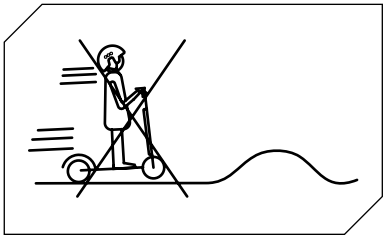

Ne vous déplacez pas à la vitesse maximum autorisée sur des obstacles tels que des escaliers, des bords ou des bosses.

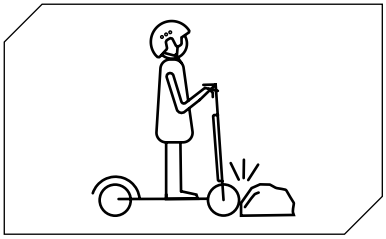

Ne heurtez pas d'obstacles avec les roues.

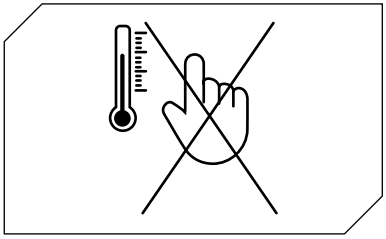

Ne touchez pas le moteur immédiatement après avoir conduit, il pourrait être chaud.

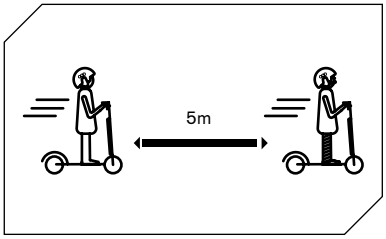

Maintenez une distance de sécurité minimale de 5 m par rapport aux autres véhicules.

15. Batterie (Mises en garde)

Assurez-vous que la trottinette, le chargeur et le port de charge sont secs.

Lorsque la trottinette est complètement chargée, le voyant LED du chargeur passe du rouge (chargement) au vert (chargement terminé).

Utilisez uniquement le chargeur d'origine. D'autres chargeurs endommageront votre appareil et présentent d'autres risques potentiels.

La trottinette ne doit pas être chargée pendant de longues périodes. La surcharge réduit la durée de vie de la batterie et implique d'autres risques potentiels.

Chargez la trottinette dans un environnement sec à l'écart de matériaux inflammables

(par exemple, des matériaux qui pourraient exploser dans les flammes), de préférence à une température interne de 15-25°C, mais jamais en dessous de 0°C ou au-dessus de + 45°C.

Ne la chargez pas en plein soleil ou près d'un feu.

Ne chargez pas la trottinette immédiatement après son utilisation. Laissez la trottinette refroidir pendant une heure avant de la charger.

Ne laissez jamais la trottinette électrique sans surveillance pendant la charge. Risque thermique ! Ne connectez jamais la prise de charge CC à des objets métalliques.

Lisez les sections sur le chargement et la conservation ci-dessus pour entretenir et manipuler correctement la batterie. Gardez la trottinette à l'écart de flammes nues ou de toute autre source de chaleur pour éviter que la batterie ne surchauffe. Ne laissez pas la trottinette exposée à des températures glaciales. Une chaleur et un froid excessifs simultanés peuvent décharger la batterie.

Ne laissez pas la batterie se décharger complètement.

Il est préférable de recharger la batterie pendant qu'elle présente encore un certain niveau de charge. Cela prolonge la durée de vie de la batterie. Lorsque la charge est trop faible, la conduite normale ne peut pas être maintenue. Cela peut exposer le conducteur à une perte de contrôle ou à une chute.

Assurez-vous que la batterie est chargée à des intervalles réguliers, même si vous n'utilisez pas la trottinette électrique pendant une période prolongée. Cela empêche les dommages à la batterie causés par une basse tension sur une période prolongée.

Précautions relatives à la batterie:

La batterie est composée de cellules de lithium-ion et d'éléments chimiques dangereux pour la santé et l'environnement. Ne conduisez pas la trottinette si elle émet des odeurs, des substances ou une chaleur excessive. Ne jetez pas la trottinette électrique ou la batterie avec les ordures ménagères. L'utilisateur final est responsable de l'élimination des équipements électriques et électroniques et des batteries conformément à toutes les réglementations en vigueur. baterías de acuerdo con todas las normativas en vigor.

À ne pas faire:

Ouvrir ou démonter la batterie ou frapper, jeter, percer ou coller des objets sur la batterie. Toucher toute substance s'échappant de la batterie, car elle contient des substances dangereuses. Laisser les enfants ou les animaux toucher la batterie.

Surcharge, décharge excessive ou court-circuit de la batterie. Immerger ou exposer la batterie dans de l'eau ou tout autre liquide. Exposer la batterie à une chaleur ou un froid excessifs.

Exposer la batterie à un environnement contenant des gaz explosifs ou des flammes.

Laisser la batterie sous la pluie ou exposée à la lumière directe du soleil ou dans une voiture en plein soleil. Démonter ou remonter la batterie.

Transporter ou ranger la batterie avec des objets métalliques tels que des épingles à cheveux, des colliers, etc. Conduire la trottinette électrique pendant la charge.

Utiliser un chargeur autre que le chargeur d'origine.

16. Responsabilité

Le conducteur est tenu d'utiliser la trottinette électrique avec la plus grande diligence et dans le plein respect de la législation en vigueur concernant l'utilisation, le fonctionnement et la conduite de la trottinette électrique qui, à titre d'exemple et sans s'y limiter, est conforme aux dispositions du Décret législatif N° 285/1992 (dit Code de la route).

Le conducteur est également tenu de garder la trottinette électrique propre et en parfait état d'efficacité et d'entretien, d'effectuer avec diligence les contrôles de sécurité relevant de sa compétence, comme décrit dans la section Avertissements et recommandations, ainsi que de conserver toute la documentation relative à l'entretien de la trottinette électrique.

Le conducteur doit évaluer soigneusement les conditions météorologiques qui pourraient rendre l'utilisation de la trottinette électrique dangereuse. Pour cela, nous vous recommandons de modérer votre vitesse et de maintenir une distance de freinage adéquate en cas de conditions météorologiques défavorables et/ou de circulation dense.

La trottinette électrique ne peut être conduite que par des conducteurs ayant atteint l'âge de quatorze ans*. Les personnes âgées de moins de 18 ans doivent porter un casque de protection adapté. Pour les personnes de moins de 18 ans, il est recommandé d'utiliser la trottinette électrique sous la surveillance d'un adulte.

En cas de dysfonctionnement du produit pour des raisons non imputables à un comportement incorrect du conducteur, veuillez contacter le centre d'assistance sur le site **www.ducatiurbanemobility.it**

*En Italie, l'affaire est actuellement régie par la loi L 27/12/2019 N° 160.

17. Entretien et soins quotidiens

Nettoyage et conservation

• S'il y a des taches sur le corps de la trottinette, essuyez-les avec un chiffon humide. Si les taches persistent, appliquez du dentifrice sur le dessus, brossez avec une brosse à dents, puis essuyez avec un chiffon humide. En présence de rayures sur les composants en plastique, utilisez du papier de verre ou un autre matériau abrasif pour les enlever. Remarques : ne nettoyez pas la trottinette avec de l'alcool, de l'essence, du kérosène ou d'autres solvants chimiques corrosifs et volatils pour éviter de graves dommages. Ne lavez pas la trottinette avec des jets d'eau à haute pression. Lors du nettoyage, assurez-vous que la trottinette est éteinte, que le câble de charge est déconnecté et que le capuchon en caoutchouc est fermé car une fuite d'eau pourrait provoquer un choc électrique ou d'autres problèmes graves. Lorsque la trottinette n'est pas utilisée, rangez-la à l'intérieur dans un endroit sec et frais. Ne la rangez pas à l'extérieur pendant une période prolongée. Un ensoleillement excessif, une surchauffe et un froid excessif accélèrent le vieillissement des pneus et compromettent la durée de vie de la trottinette et de la batterie.

• Vérifiez les freins et leur réglage.

• Vérifiez la pression des pneus (voir le côté du pneu pour la valeur recommandée).

1. N'utilisez pas de batteries d'autres modèles ou marques car elles pourraient présenter un risque pour la sécurité.

2. Ne démontez pas, ni écrasez et perforez le produit. Ne touchez pas les contacts de la batterie. Ne démontez pas ou ne perforez pas le boîtier extérieur. Évitez tout contact du produit avec l'eau et le feu et ne l'exposez pas à des températures supérieures à 50 °C (y compris les sources de chaleur telles que les cuisinières, les radiateurs, etc.). Évitez tout contact avec des objets métalliques et les contacts de la batterie pour prévenir les courts-circuits, les dommages corporels ou la mort.

3. L'infiltration d'eau dans la batterie peut endommager les circuits internes, provoquer un incendie ou une explosion. En cas de doute sur la pénétration d'eau dans la batterie, cessez immédiatement d'utiliser la batterie et renvoyez-la au service après-vente de votre revendeur pour inspection.

4. Utilisez uniquement le chargeur d'origine pour éviter tout dommage potentiel ou incendie.

5. Une mise au rebut incorrecte des batteries usagées pollue gravement l'environnement. Respectez les réglementations locales concernant l'élimination des batteries. Respectez les réglementations relatives à l'élimination des batteries pour protéger l'environnement.

6. Après chaque utilisation, rechargez complètement la batterie pour prolonger sa durée de vie. Ne stockez pas la batterie dans un environnement où la température est supérieure à 50 °C ou inférieure à -20 °C (par exemple, ne laissez pas la trottinette ou la batterie dans une voiture sous la lumière directe du soleil pendant une période prolongée). Ne jetez pas la batterie au feu car cela pourrait entraîner une panne, une surchauffe et même un incendie. Si vous ne prévoyez pas d'utiliser la trottinette pendant plus de 30 jours, rechargez la batterie à 50/60 % et rangez-la dans un endroit sec et frais. N'oubliez pas de la recharger tous les 60 jours pour la protéger des dommages non couverts par la garantie limitée. Rechargez toujours la batterie avant qu'elle ne s'épuise pour prolonger sa durée de vie.

Remarque: une fois complètement chargée, elle aura une autonomie de 120 à 180 jours.

Les dommages causés par une absence prolongée de charge sont irréversibles et ne sont pas couverts par la garantie limitée. En cas de dommage avéré, la batterie ne peut pas être rechargée (le démontage de la batterie par un personnel non qualifié est interdit car cela pourrait entraîner un choc électrique, un court-circuit, voire un incident de sécurité majeur).

18. Fiche technique

Informations générales

Cadre	En alliage d'aluminium
Vitesse	E: <= 6km/h | D:<= 20km/h | SPORT: <= 25km/h (vitesse max.)*
Pente maximale	15% (Sous réserve de variations en fonction du poids du conducteur, des conditions de la chaussée et de la température.)
Freins	Frein électronique avant et à disque arrière
Moteur	350W
Pneus	Avant et arrière de 8,5 po avec chambre à air
Protection basse tension	31V +/- 0.5V
Limite de courant	15A
Type de moteur	Sans balais
Charge maximale	100kg
Conducteur	À partir de 14 ans avec l'utilisation d'un casque et de protections. Vérifiez la législation en vigueur dans votre pays.**
Temp. de fonctionnement	-10°C / 40°C
Niveau de protection	IP54
Temps de charge	Environ 3/5 heures
Autonomie	Jusqu'à 25 km (Sous réserve de variations en fonction du poids du conducteur, des conditions routières et de la température.)

* En Suisse, les niveaux de vitesse sont de 6-15-20 km/h selon la législation en vigueur.
** En Italie, le produit est actuellement régi par la loi L n° 160 du 27/12/2019 .

Système électrique

Moteur	Sans balai 350W
Frein	Électronique avant
Écran	Écran LED couleur intégré
Batterie	36V 7.8Ah 280Wh
Phares	LED avant et arrière
Chargeur	Chargeur de batterie UE standard, 42V 1.5A
Bluetooth	Fonctionnalité avec application

Dimensions

Poids net	12kg
Poids brut	14.5kg
Dimensions du produit ouvert	1050 x 440 x 1150mm
Dimensions du produit fermé	1050 x 440 x 480mm
Dimensions de l'emballage	1120 x 160 x 520mm

19. Résolution des problèmes

Essais à réaliser

- Après une chute, vérifiez que le levier de l'accélérateur fonctionne correctement. Pour ce faire, accélérez et décélérez plusieurs fois.
- Vérifiez régulièrement que les freins fonctionnent correctement. Pour ce faire, faites rouler le véhicule en le poussant manuellement et en freinant soudainement pour s'assurer qu'il réponde aux commandes.
- Vérifiez que tous les composants du véhicule soient en place et solidement fixés.
- Vérifiez l'usure et la pression des pneus.
- Vérifier l'usure des freins et des câbles.

Erreur	Cause	Solución
Le moteur ne fonctionne pas	La batterie est déchargée	Rechargez la batterie
	Problème électrique	Demandez une assistance technique à votre revendeur
La roue arrière ne tourne pas	Problème au niveau des freins	Réglez les freins
Le moteur s'éteint alors que la trottinette est en marche	Surchauffe du moteur	Relâchez l'accélérateur et attendez qu'il refroidisse
Après l'avoir chargée, le véhicule s'éteint	La batterie est endommagée	Demandez une assistance technique à votre revendeur
Le véhicule s'arrête brusquement pendant qu'il roule	Cordons d'alimentation et commande endommagés	Demandez une assistance technique à votre revendeur
La batterie ne se charge pas ou la trottinette ne s'allume pas	Problèmes de connexion	Demandez une assistance technique à votre revendeur
	Batterie endommagée/déchargée	Demandez une assistance technique à votre revendeur
	Problèmes avec le chargeur	Remplacez le chargeur

20. Tableau des codes d'erreur

Code d'erreur	Indications
E.1	Dysfonctionnement du moteur
E.2	Erreur de signal de l'unité de commande
E.3	Dysfonctionnement du levier d'accélérateur
E.4	Dysfonctionnement de l'unité de commande MOS
E.5	Erreur de phase/courant
E.6	Dysfonctionnement courant moyen
E.7	Erreur de tension de batterie
E.8	Dysfonctionnement du levier de frein

⚠ ATTENTION

En appuyant sur le levier de l'accélérateur, jusqu'au maximum souhaité, la trottinette activera la fonction Cruise Control pendant quelques secondes et gardera la même vitesse même en relâchant le levier.

⚠ ATTENTION

Vérifiez le niveau de charge de la batterie lorsque le véhicule est à l'arrêt.

⚠ ATTENTION

Traitement du dispositif électrique ou électronique en fin de vie (applicable dans tous les pays de l'Union européenne et dans d'autres systèmes européens avec système de collecte séparée des déchets)

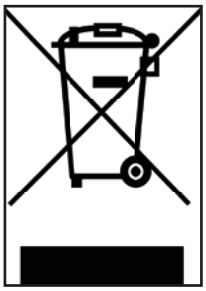

Ce symbole figurant sur le produit ou sur l'emballage indique que le produit ne doit pas être considéré comme un déchet domestique normal, mais doit être déposé auprès d'un centre de collecte approprié pour le recyclage des équipements électriques et électroniques (DEEE).

En veillant à ce que ce produit soit éliminé correctement, vous contribuerez à éviter les conséquences négatives potentielles sur l'environnement et la santé humaine susceptibles d'être causées par une destruction inappropriée. Le recyclage des matériaux aide à préserver les ressources naturelles.

Pour des informations plus détaillées sur le recyclage de ce produit, vous pouvez contacter le bureau municipal, le service local d'élimination des déchets ou le point de vente où vous l'avez acheté.

En particulier, les consommateurs sont tenus de ne pas éliminer les DEEE en tant que déchets municipaux, mais doivent participer à la collecte séparée de ce type de déchets de deux façons :

1) Dans les centres de collecte municipaux (également appelés éco-terrains, îlots écologiques), directement ou par l'intermédiaire des services de collecte des services publics municipaux, le cas échéant ;

2) Auprès des points de vente de nouveaux équipements électriques et électroniques. Vous pouvez y déposer gratuitement les DEEE de très petite taille (le côté le plus long doit mesurer moins de 25 cm), tandis que les plus grands peuvent être déposés en les échangeant contre un produit neuf offrant des fonctions identiques.

En cas d'élimination abusive d'équipements électriques ou électroniques, les sanctions prévues par la législation en vigueur sur la protection de l'environnement peuvent être appliquées (législation italienne ; il est nécessaire de vérifier la réglementation en vigueur dans le pays d'utilisation/d'élimination du véhicule).

Si les DEEE contiennent des piles ou des accumulateurs, ceux-ci doivent être retirés et soumis à une collecte séparée.

⚠ ATTENTION

Traitement des piles usagées (applicable dans tous les pays de l'Union européenne et dans d'autres systèmes européens avec système de collecte séparée des déchets)

Ce symbole sur le produit ou sur l'emballage indique que la pile-batterie ne doit pas être considérée comme un déchet ménager normal. Sur certains types de piles, ce symbole peut être utilisé en combinaison avec un symbole chimique.

Les symboles chimiques du mercure (Hg) ou du plomb (Pb) sont ajoutés si la batterie contient plus de 0,0005 % de mercure ou 0,004 % de plomb.

En veillant à ce que les piles soient correctement éliminées, vous éviterez des conséquences négatives potentielles sur l'environnement et la santé humaine qui pourraient autrement être causées par une élimination inappropriée. Le recyclage des matériaux aide à préserver les ressources naturelles. Dans le cas de produits qui, pour des raisons de sécurité, de performance ou de protection des données, nécessitent une connexion fixe à une batterie interne, celle-ci ne doit être remplacée que par un personnel qualifié.

Livrer le produit en fin de vie aux points de collecte appropriés pour la mise au rebut des équipements électriques et électroniques: cela garantit que la batterie se trouvant à l'intérieur est également correctement traitée.

Pour des informations plus détaillées sur la mise au rebut de la batterie épuisée ou du produit, vous pouvez contacter le bureau municipal, le service local de collecte des déchets ou le point de vente où vous l'avez acheté(e).

Selon le décret législatif 49/2014, le produit rentre dans la catégorie des EEE (équipements électriques et électroniques) avec gestion DEEE (collecte séparée).

AVERTISSEMENT

Lisez l'intégralité du manuel et les instructions ci-dessous avant d'utiliser le produit.

Nom du produit: PRO1 EVO

Type de produit: trottinette électrique

Année de production: 2020

Remarque:
- Pour recharger cette trottinette électrique, utilisez UNIQUEMENT le chargeur de batterie fourni étiqueté XHK-916-42015 avec la tension de sortie suivante : 42V - 1,5A.
- L'utilisation d'un autre type de chargeur peut endommager le produit ou impliquer d'autres risques potentiels.
- Ne rechargez jamais le produit sans surveillance.
- La durée de recharge du produit ne doit pas dépasser quatre heures. Interrompez le chargement une fois les quatre heures écoulées.
- Le produit ne doit être rechargé qu'à des températures comprises entre 0 et 40 °C.
- Si vous chargez à des températures inférieures ou supérieures, il y a un risque que la batterie offre des performances réduites, avec le risque d'endommager le produit et de vous blesser.
- Le produit ne doit être utilisé qu'à des températures comprises entre 0 et 40 °C.
- S'il est utilisé à des températures plus basses ou plus élevées, il y a un risque que la batterie offre des performances réduites, avec le risque d'endommager le produit et de vous blesser.
- Conservez le produit à des températures comprises entre 0 et 35 °C (la température de stockage optimale est de 25 °C).
- Rechargez et rangez le produit dans un endroit sec et ouvert, loin des carburants (c'est-à-dire de tout élément inflammable).
- Ne le rechargez pas au soleil ou à proximité de flammes nues.
- Ne rechargez pas le produit immédiatement après utilisation. Laissez le produit refroidir pendant une heure avant de le recharger.
- Si vous vous absentez pendant une longue durée, par exemple pour des vacances, et confiez l'appareil à des tiers, laissez-le en état de charge partielle (20 à 50 % de charge). amais complètement chargé.
- Le produit est souvent fourni partiellement chargé. Laissez-le dans cet état jusqu'à ce qu'il soit prêt à être utilisé.

CE

Déclaration de conformité

La soussignée: M.T. Distribution S.r.l.
Adresse: Via Bargellino 10, 40012 Calderara di Reno (BO), Italie

certifie

que la conception et la production de ce produit

Marque du produit:	Ducati
N° de modèle de l'article:	PRO1 EVO
Type de produit:	Trottinette électrique

est conforme aux directives suivantes: 2006/42/CE Directive Machines

2014/30/UE Directive sur la compatibilité électromagnétique 2014/35/UE Directive basse tension

Normes connexes:

EN ISO 12100:2010, EN 60335-1:2012+AC:2014+A11:2014+A13:2017+A12019+A2:2019, EN17128:2019, EN300328 v.2.2.2, EN301489-1 v.2.2.3, EN301489-17 v.3.2.2, EN61000-6-1:20017, EN61000-6-3:2007+A1:2011, EN62479:2010, EN50581:2012

N° de série: YYYY2020XXXXXXX à YYYY2020XXXXXXX

Nom et prénom: Emanuele Summa

Fonction: Administrateur

Société: M.T. Distribution S.r.l.

Adresse: Via Bargellino 10, 40012 Calderara di Reno (BO), Italie

Date: 01/12/2020

Emanuele Summa
Administrateur

M.T. DISTRIBUTION SRL
Via Bargellino, 10 b/c
40012 CALDERARA di RENO (BO)
Cod. Fisc. 01119840377
NOME, COGNOME, QUALIFICA E
TIMBRO AZIENDALE

PRO-I EVO

elektroroller

Benutzerhandbuch

Vielen Dank, dass Sie sich für dieses Produkt entschieden haben.
Informationen, technische Unterstützung und Hilfe erhalten Sie von Ihrem Händler oder auf der Webseite www.ducatiurbanemobility.it

Inhalt

1. Sicherheitshinweise
2. Kurzanleitung
3. Inhalt der Verpackung
4. Produktübersicht
5. Bedienungsinformationen/Display
6. Montage und Konfiguration
7. Zusammenklappen und Transportieren
8. Laden und Aktivieren des Akkus
9. Einstellen der Bremsen
10. Reichweite
11. Lagerung und Reinigung
12. Allgemeine Hinweise
13. Konfiguration der App
14. Fahren lernen
15. Akku (Warnhinweise)
16. Verantwortlichkeiten
17. Wartung und tägliche Pflege
18. Technisches Datenblatt
19. Fehlerbehebung
20. Fehlercode-Tabelle

1. Sicherheitshinweise

Bitte lesen Sie die folgenden Anweisungen vor der Verwendung des Produktes sorgfältig durch. Bewahren Sie dieses Handbuch für späteres Nachschlagen oder für neue Benutzer auf.

- Das Unternehmen übernimmt weder Haftung für unsachgemäße Anwendung des Produkts noch für die Nichtbeachtung von Verkehrsvorschriften oder von Anweisungen in diesem Handbuch.
- Dieser Elektroroller ist kein Spielzeug. Verwenden Sie den Roller mit Verantwortung, Sorgfalt und im Respekt anderen gegenüber.
- Informieren Sie sich vor der Verwendung dieses Produkts über die örtlichen Vorschriften und halten Sie diese unbedingt ein. Fahren Sie verantwortungsbewusst und achten Sie auf Personen und Hindernisse, um Unfälle zu vermeiden.
- Verwenden Sie stets die empfohlene Kleidung: rutschfeste Handschuhe, Knie- und Ellenbogenschützer und tragen Sie einen Helm.
- Die Person, die diesen Roller fährt, muss immer in der Lage sein, ganz einfach beide Füße auf den Boden stellen zu können und dabei den Lenker auf der richtigen Höhe zu halten.
- Achten Sie beim Anhalten oder Abstellen des Fahrzeugs darauf, dass dies auf einer glatten und sicheren Oberfläche geschieht.
- Die maximal zulässige Last für das Produkt beträgt 100 kg.
- Dieses Produkt kann nur von einer Person gefahren werden.
- Die missbräuchliche Verwendung des Produkts oder die Nichtbeachtung der Anweisungen in diesem Handbuch können zu ernsthaften Schäden führen.
- Zur Lösung technischer Probleme wenden Sie sich an den technischen Kundendienst Ihres Händlers.
- Versuchen Sie nicht, das Produkt selbst zu zerlegen oder zu reparieren.
- Lassen Sie den Akku nicht in der Nähe von Feuer oder Wärmequellen liegen.
- Vermeiden Sie die Verwendung gebrauchter, defekter und/oder nicht originaler Akkus.
- Setzen Sie sich nicht auf das Produkt, während es läuft oder steht.
- Falls der Benutzer des Produkts nicht mit dem Fahren dieses Fahrzeugtyps vertraut ist, wird empfohlen, dass er vor der ersten Fahrt von einem Erwachsenen in die folgenden Aspekte eingewiesen wird:

  1. Beschleunigung
  2. Verlangsamung
  3. Bremsmanöver
  4. Grundlegende Fahrregeln

2. Kurzanleitung

- Laden Sie den Roller vor dem ersten Gebrauch zu 100 % auf.
- Drücken Sie den Startknopf einige Sekunden lang, um ihn zu starten.
- Überprüfen Sie die Akkuanzeige. Wenn der Akku leer ist, laden Sie ihn vor dem Gebrauch auf. Der E-Roller muss regelmäßig aufgeladen werden, um eine korrekte Funktion zu gewährleisten.
- Überprüfen Sie den Reifendruck (50 PSI), falls der Roller in den ersten 3 Monaten des Gebrauchs nicht mindestens 60 % der angegebenen Kilometer oder die Höchstgeschwindigkeit erreicht. Vermutlich ist die Luft aus den Rädern entwichen und es ist daher erforderlich, den Druck wie angegeben wiederherzustellen.
- Stellen Sie den Roller auf eine ebene Fläche.
- Legen Sie Ihre Hände auf die Lenkstange. Stellen Sie einen Fuß auf das Trittbrett und treten Sie mit dem anderen Fuß ab, um zu beschleunigen.

⚠ HINWEIS

Der Gashebel wird aktiviert, sobald die Vorschubgeschwindigkeit von 3 km/h überschritten wird.

Aus Sicherheitsgründen ist der Roller zunächst so eingestellt, dass das Anfahren aus dem Stand vermieden wird.

- Wenn sich der Roller in Bewegung setzt, stellen Sie beide Füße auf das Trittbrett und drücken Sie das Gaspedal.
- Um den Roller zu lenken, neigen Sie Ihren Körper während einer Kurve in Fahrtrichtung und drehen Sie die Lenkstange langsam.
- Um den Roller anzuhalten, lassen Sie das Gaspedal los, drücken Sie die elektronische Bremse oder die Hebelbremse auf der linken Seite des Lenkers.
- Um abzusteigen, warten Sie, bis der Roller zum vollständigen Stillstand gekommen ist. Der Versuch, während der Fahrt vom Roller abzusteigen, kann zu Verletzungen führen.
- Wenn Sie den Geschwindigkeitsmodus ändern möchten, doppelklicken Sie auf die Ein-/ Aus-Taste (Taste A in Kapitel 5).
- Wenn Sie nachts oder an dunklen Orten fahren, drücken Sie einmal auf den Startknopf, um das Licht einzuschalten. Tragen Sie eine Warnweste.

Tragen Sie zu Ihrer eigenen Sicherheit einen Helm und Knieschützer, um sich vor Stürzen und Verletzungen zu schützen, während Sie das Fahren mit dem Elektroroller erlernen.

Der Fahrer trägt alle Risiken, die mit dem Nichttragen eines Helms oder anderer Schutzausrüstung verbunden sind.

3. Inhalt der Verpackung

Nach der Montage des Rollers, muss die Lenkstange mit den entsprechenden Schrauben angeschraubt werden.

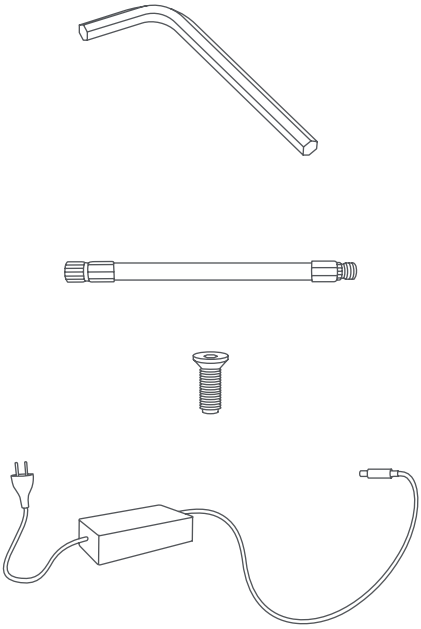

- Roller
- Zubehörteile:
    - Inbusschlüssel
    - 4 Schrauben
    - Ersatzschlauch
    - Ersatzaufkleber
    - Adapter zum Aufpumpen von Reifen
- Batterieladegerät

4. Présentation du produit

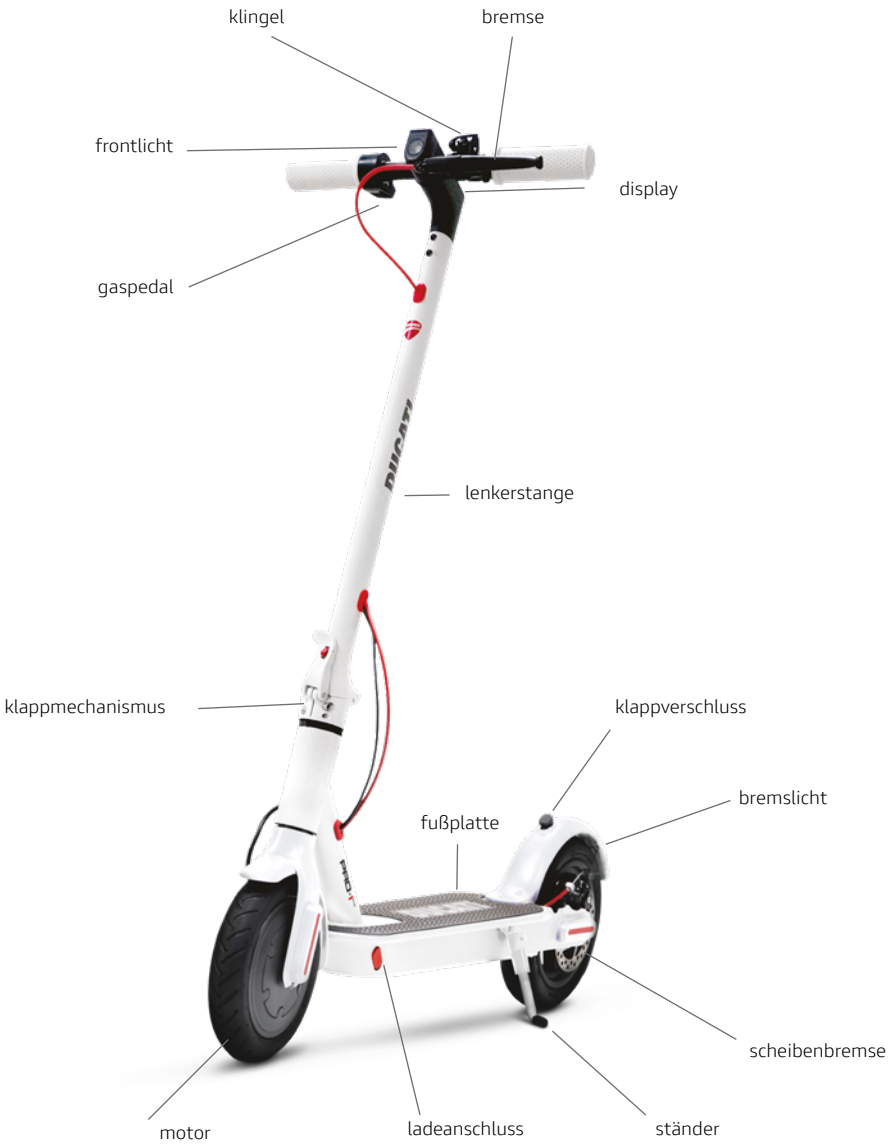

5. Bedienungsinformationen/Display

A

1. Tachometer: Zeigt die aktuelle Geschwindigkeit des Rollers an.
2. Batteriestand: Der Batteriestand wird durch 5 Balken angezeigt.
3. Scheinwerfer: Kontrollleuchte des Scheinwerfers.
4. Bluetooth: Bluetooth-Anzeige.
5. SPORT-Modus - Auf dem Display wird SPORT angezeigt (bis zu 25 km/h).
6. COMFORT-Modus - Auf dem Display wird D angezeigt (bis zu 20 km/h).
7. ECO-Modus - Auf dem Display wird ECO angezeigt (bis zu 6 km/h).
8. Tempomat: Geschwindigkeitsregelung. Sie wird aktiviert, nachdem die gleiche Geschwindigkeit einige Sekunden lang beibehalten wurde.
9. Temperatur: Wenn die Anzeige leuchtet, deutet dies auf eine Überhitzung des Motors hin. Fahrzeug sofort anhalten.
10. Störung: Wenn aktiviert, überprüfen Sie eine mögliche Lösung anhand der Fehlercode-Tabelle.

- Startknopf/Befehle (A): Halten Sie den Startknopf zum Ein-/Ausschalten des Rollers gedrückt.
- Licht Ein-/Ausschalten: Drücken Sie einmal die Taste (A), um das Licht einzuschalten. Drücken Sie bei eingeschaltetem Licht die Taste (B) erneut, um es auszuschalten.
- Modus/Geschwindigkeit: Drücken Sie zweimal die Taste (A), um den Modus auszuwählen:
  - E: bis zu 6 km/h
  - D: bis zu 20 km/h
  - SPORT: bis zu 25 km/h

A

HINWEIS

Der Gashebel wird aktiviert, sobald die Vorschubgeschwindigkeit von 3 km/h überschritten wird.

Niederspannungswarnung: Das erste Segment der Batterie blinkt, sobald die Spannung unter 33 V liegt. Gleichzeitig wird 6-mal eine akustische Warnung ausgegeben.

6. Montage und Konfiguration

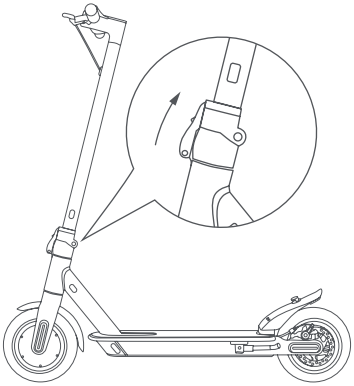

Öffnen Sie den Ständer, heben Sie die Stange an und bringen Sie den Hebel in die geschlossene Position.

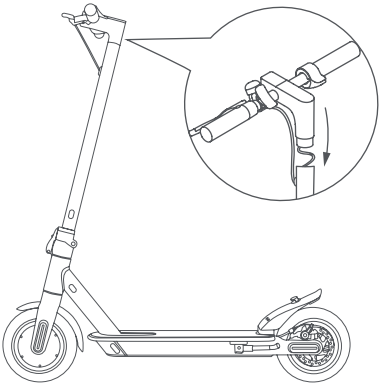

Bringen Sie den Lenker an der Stange an (siehe Bild)

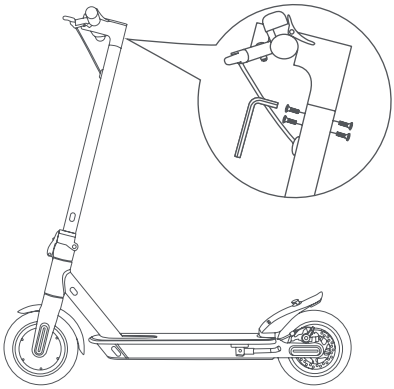

Setzen Sie die 4 Schrauben manuell ein, ohne sie festzuziehen, schrauben Sie sie danach mit dem mitgelieferten Inbusschlüssel an, bis der Lenker fest sitzt.

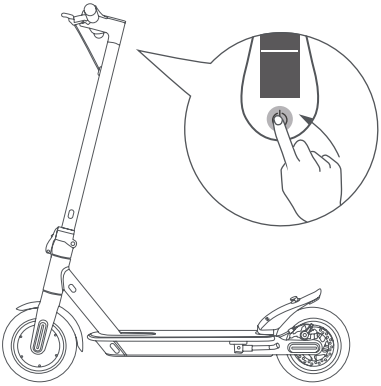

Schalten Sie das Gerät nach der Montage ein, um sicherzustellen, dass alles funktioniert. Falls Sie technische Unterstützung benötigen, wenden Sie sich an Ihren Händler.

Wackelige Lenkerstange

Wenn die Lenkerstange wackelt, können Sie die Schrauben am Klappsystem mit dem mitgelieferten Schraubenschlüssel festziehen.

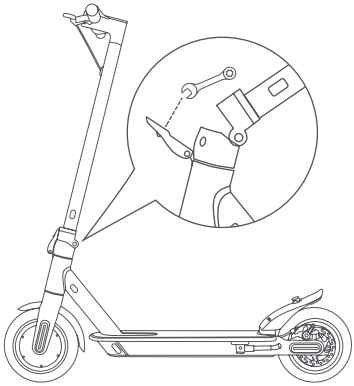

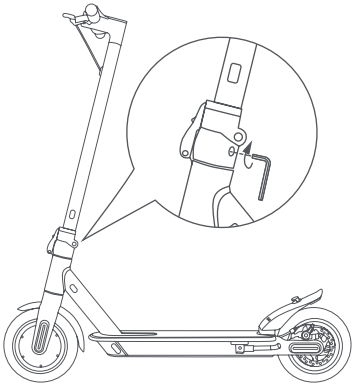

7. Zusammenklappen und Transportieren

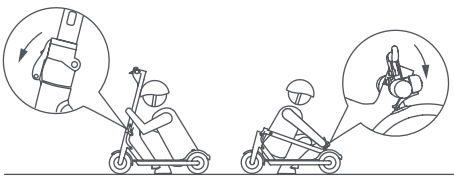

Schliessen

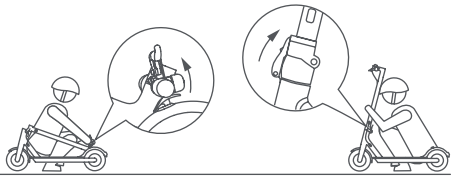

Öffnen

Verschluss:

Schalten Sie den Elektroroller aus, entriegeln Sie den Verriegelungsmechanismus: Drücken Sie den roten Haken und ziehen Sie den Hebel nach außen (siehe Bild), biegen Sie die Lenkerstange nach innen und stellen Sie sicher, dass sie fest blockiert ist.

Öffnen:

Entriegeln Sie die Lenkerstange am Kotflügel: Drücken Sie auf den Clip, um den Lenker zu lösen, heben Sie die Lenkerstange bis zum Anschlag an und blockieren Sie sie, indem Sie den Hebel nach innen drücken. Schalten Sie den Elektroroller ein.

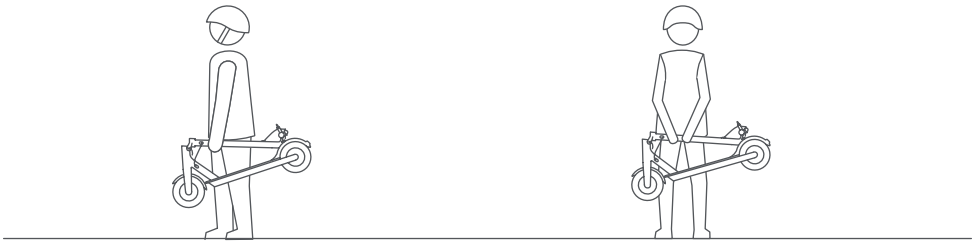

Transportposition

Halten Sie den Roller immer mit einer Hand oder beiden Händen an der Lenkerachse fest, wenn sie ihn transportieren.

8. Laden und Aktivieren des Akkus

1. Öffnen Sie die Gummikappe der Ladebuchse auf der linken Seite des Trittbretts.
2. Stecken Sie den Ladestecker in die Steckdose.
3. Ziehen Sie den Ladestecker heraus, wenn der Akku aufgeladen ist.

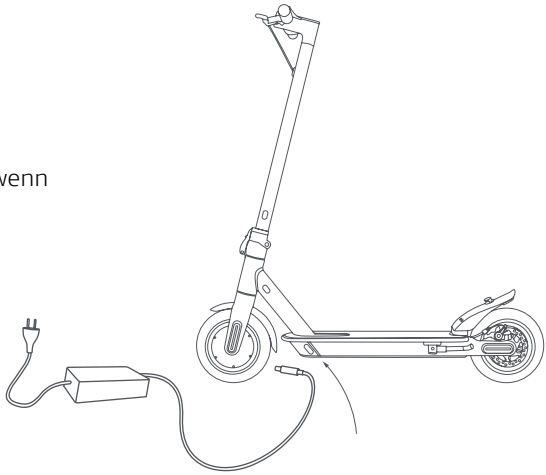

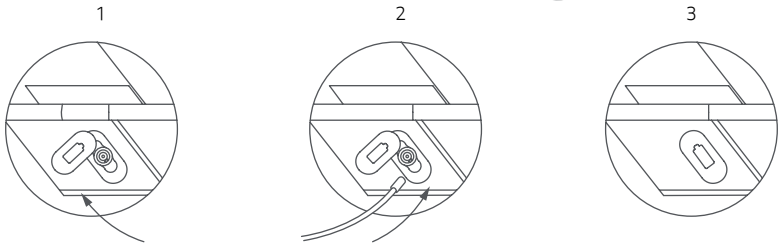

⚠ WARNUNG

Die rote LED am Netzteil leuchtet grün, wenn der Ladevorgang abgeschlossen ist.

Beim Fahren des Elektrorollers besteht die Gefahr, zu stürzen. Tragen Sie zu Ihrer eigenen Sicherheit einen Helm und Knieschützer, um sich vor Stürzen und Verletzungen zu schützen, während Sie das Fahren mit dem Elektroroller erlernen.

Schalten Sie den Elektroroller ein und überprüfen Sie den Ladezustand des Akkus.

9. Einstellen der Bremsen

Einstellen der Bremse

Wenn die Bremse zu fest ist, verwenden Sie den mitgelieferten Schlüssel und drehen Sie die Feststellschraube gegen den Uhrzeigersinn, um den Bremszug zu entspannen. Kürzen Sie dann den Zug und ziehen Sie ihn mit dem Schlüssel fest. Wenn die Bremse zu locker ist, führen Sie den umgekehrten Vorgang aus und verlängern Sie den Bremszug.

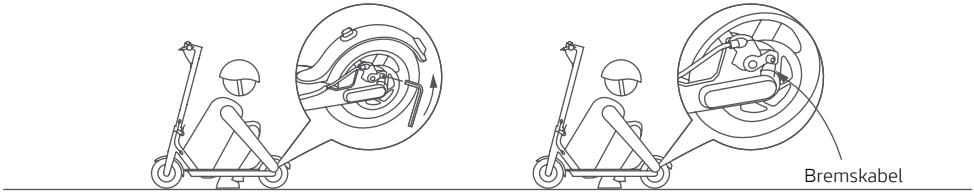

10. Reichweite

Die maximale Reichweite hängt von mehreren Variablen ab:

Gelände: Fahren auf glatten Straßen bedeutet mehr Reichweite als Fahren auf unebenen Straßen und Hängen.

Benutzergewicht: Je schwerer der Benutzer, desto kürzer die Reichweite. Temperatur: Das Fahren des Rollers in einer sehr kalten oder heißen Umgebung beeinträchtigt die Reichweite.

Geschwindigkeit und Fahrstil: Die sanfte und konstante Fahrt vergößert die Reichweite. Beschleunigen und Manövrieren verringert die Reichweite stark. Je langsamer Sie fahren, umso größer ist die Reichweite.

Wartung: Das rechtzeitige Aufladen und die korrekte Wartung erhöhen die Reichweite

11. Lagerung und Reinigung

Laden Sie den Roller zu 50 % - 60 % auf, bevor Sie ihn in der Nebensaison oder über einen längeren Zeitraum lagern. Laden Sie ihn alle 2 - 3 Monate zu 50 % - 60 % auf. Wenn Sie den Roller nicht täglich nutzen, empfehlen wir, ihn bei 15 - 25 °C zu lagern. Setzen Sie den Roller keinen zu niedrigen (unter 0 °C) und überhöhten (über 45 °C) Temperaturen aus. Vermeiden Sie es ihn im Freien zu lassen, da er nicht wasserdicht ist.

Wenn der Roller schmutzig wird, reinigen Sie ihn mit einem feuchten Tuch. Vergewissern Sie sich vor dem Reinigen, dass der Elektroroller ausgeschaltet ist, und decken Sie den Ladeanschluss ab, um Schäden an den elektronischen Bauteilen zu vermeiden. Verwenden Sie zur Reinigung keinen Alkohol, Gas, Kerosin oder sonstige ätzende und flüchtige chemische Lösungsmittel. Dies kann sowohl das Aussehen als auch die innere Struktur des Elektrorollers beschädigen. Verwenden Sie zum Reinigen keine Druckwasserpistolen oder fließendes Wasser. Der E-Roller ist nicht wasserdicht.

Setzen Sie ihn weder Regen noch Wasser aus, und tauchen Sie ihn nicht in Wasser ein.

12. Allgemeine Hinweise

- Überprüfen Sie vor jedem Gebrauch die Bremsen, den Druck (50 PSI), den Zustand der Reifen und des Gashebels. Wenn Sie ungewöhnliche Geräusche oder Anomalien bemerken, verwenden Sie das Produkt nicht und wenden Sie sich an den technischen Kundendienst Ihres Händlers.
- Es ist verboten, den Roller in irgendeiner Weise zu verändern, dies könnte seine Effizienz verändern oder seine Struktur beschädigen und Schäden verursachen.
- Stellen Sie sicher, dass Sie den Roller ausschalten, bevor Sie ihn abstellen.
- Fahren Sie das Fahrzeug nicht bei Regen, Schnee oder Nebel.
- Verhindern Sie, dass die elektrischen Komponenten des Fahrzeugs mit Wasser oder anderen Flüssigkeiten in Kontakt kommen.
- Vermeiden Sie es, in der Nähe von Flüssen oder Seen zu fahren.
- Kinder sollten beaufsichtigt werden, um sicherzustellen, dass sie nicht mit dem Produkt spielen. Strenge Aufsicht ist erforderlich, wenn das Produkt von Kindern oder in deren Nähe verwendet wird.
- Informationen, technische Unterstützung und Hilfe erhalten Sie von Ihrem Händler.

Hinweise zum Fahrverhalten

- Telefonieren Sie nicht und hören Sie keine Musik, während Sie mit dem Roller fahren.
- Fahren Sie nicht an schlechtbeleuchteten oder dunklen Orten. Denken Sie bitte bei ungünstigen Lichtverhältnissen daran, die Beleuchtung des Rollers einzuschalten und eine reflektierende Warnweste zu tragen.
- Fassen Sie den Lenker beim Fahren immer mit beiden Händen an.
- Fahren Sie immer bequem und sicher mit beiden Füßen auf dem Trittbrett.
- Lassen Sie sich während der Fahrt nicht ablenken und schauen Sie immer nach vorne.
- Fahren Sie stets bei einer sicheren Geschwindigkeit, bei der Sie jederzeit anhalten können.
- Beginnen Sie den Bremsvorgang mit ausreichendem Abstand, um bei Hindernissen, Kurven und Bereichen mit unterschiedlichem Untergrund ausweichen zu können. Denken Sie daran, das Gaspedal vor dem Bremsen loszulassen
- Fahren Sie keine Wettrennen mit anderen Fahrern.
- Halten Sie einen Sicherheitsabstand von mindestens 5 m zu anderen Fahrzeugen ein.

13. Konfiguration der app

Was Sie mit der Ducati Urban E-Mobility App tun können.

- Eine Selbstdiagnose starten
- Die Fahrmodi einstellen
- Die Geschwindigkeitsmaßeinheit (km/Mhp) einstellen
- Den Startmodus einstellen
- Die Tempomatfunktion einstellen
- Die zurückgelegten Teil- und Gesamtkilometer ansehen
- Den verbleibenden Akku ansehen
- Die Reisegeschwindigkeit ansehen
- Die Geschwindigkeitsmodi anzeigen
- Die Temperatur des Antriebsrads anzeigen

Greifen Sie auf den App Store zu, um die Ducati Urban e-Mobility App herunterzuladen und zu installieren

1. Laden Sie die App auf das Smartphone herunter.

2. Schalten Sie den Elektroroller ein und aktivieren Sie Bluetooth auf dem Smartphone.

3. Starten Sie die App und melden Sie sich an *; verbinden Sie Ihr Smartphone in einer Entfernung von 1 - 2 Metern über Bluetooth mit dem Elektroroller.

* Wenn Sie diese App zum ersten Mal verwenden, füllen Sie das Feld„E-Mail” aus, um den Bestätigungscode zu registrieren und zu authentifizieren.

Die APP-Benutzeroberfläche sieht wie folgt aus:

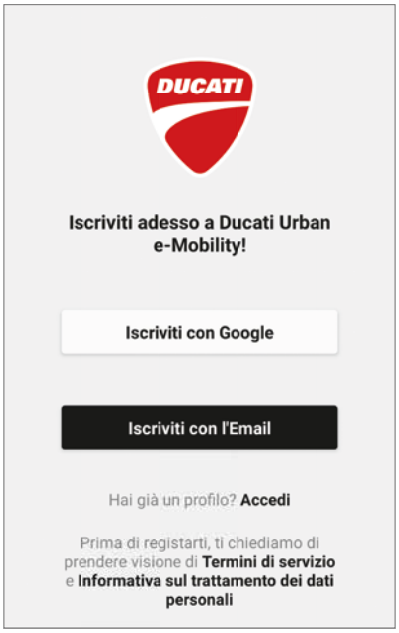

Die App-Oberfläche mit gekoppeltem Elektroroller sieht wie folgt aus:

Elektroroller

Hauptbildschirm

Akkustand des Elektrorollers in Prozent

Geschwindigkeit in Echtzeit

Zurückgelegte Strecke (ODO)

Fahrmodus

Nutzungszeit

Zurückgelegte Strecke (TRIP)

Landkarte

Route aufzeichnen

Einstellungen

Anwendung aktivieren/ deaktivieren

Zugehörige Benutzeroberfläche für die Einstellungen für Elektroroller

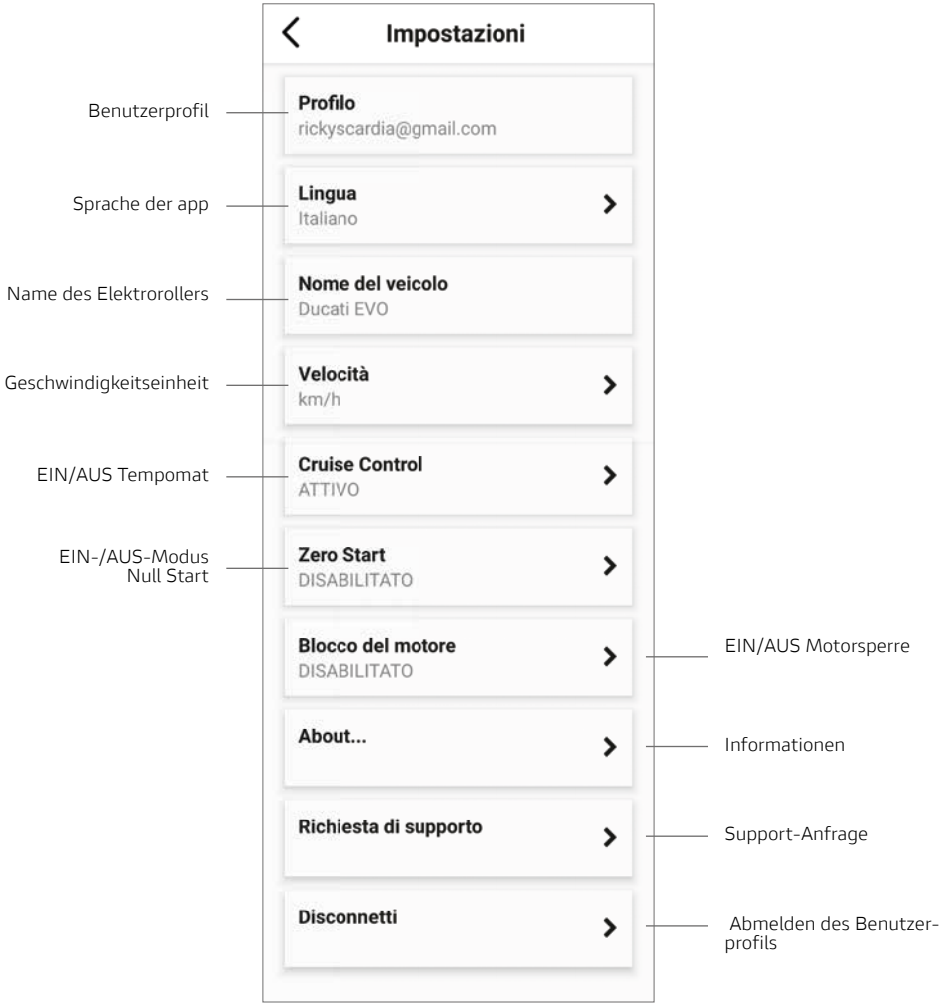

Informationen zu „Tempomat":

Aktivieren Sie die Funktion „Tempomat" in der App, halten Sie den Elektroroller auf einer konstanten Geschwindigkeit (> 8 km/h) und halten Sie den Gashebel einige Sekunden lang gedrückt. Ein akustisches Signal signalisiert, dass der „Tempomat" aktiv ist, sodass der Gashebel (rechts) nicht gedrückt werden muss. Drücken Sie den Gas- oder Bremshebel erneut, um die Funktion zu deaktivieren.

Informationen zum Modus „Zero Start":

Wenn der Modus Zero Start aktiviert ist, können Sie den Elektroroller starten, indem Sie auf das Gaspedal einwirken, ohne ihn unbedingt mit dem Fuß antreten zu müssen.

14. Fahren lernen

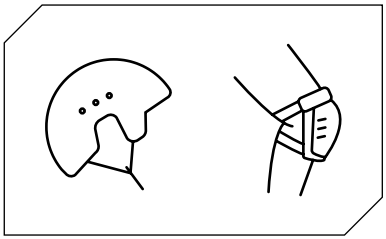

Befolgen Sie die Sicherheitshinweise, bevor Sie mit dem Roller fahren.

Verwenden Sie zugelassene Sicherheitsausrüstungen wie Helme und Knieschützer.

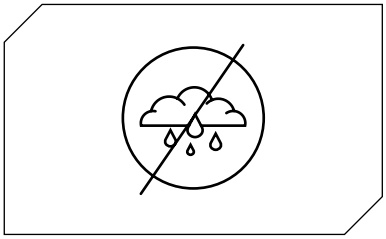

Verwenden Sie den Elektroroller nicht bei Regen.

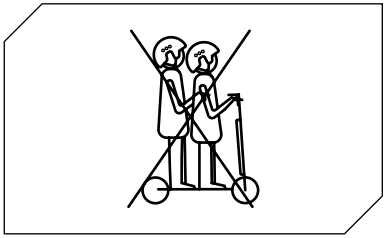

Der Elektroroller kann nicht von mehr als einer Person gleichzeitig gefahren werden.

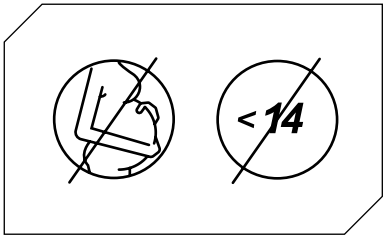

Kinder unter 14 Jahren * und schwangere Frauen können diesen Elektroroller nicht benutzen.

* In Italien gilt derzeit die Gesetzesregelung Nr. 160 vom 27.12.2019

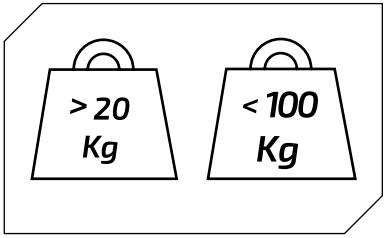

Mindestbelastung des Elektrorollers: 20 kg.

Maximal zulässiges Gewicht des Elektrorollers: 100 kg.

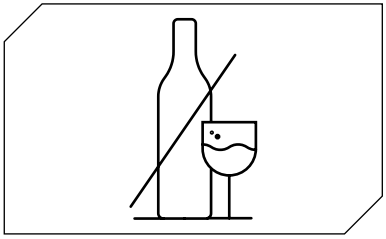

Fahren Sie den Elektroroller nicht unter Einfluss von Alkohol und/oder Medikamenten.

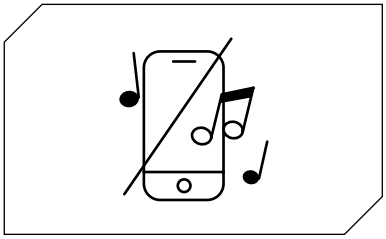

Telefonieren Sie nicht und hören Sie keine Musik, während Sie mit dem Elektroroller fahren.

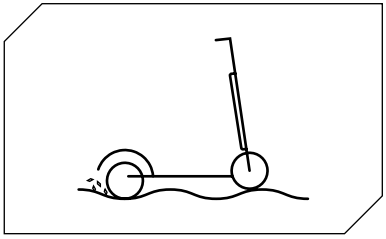

Seien Sie vorsichtig beim Fahren auf unebenen Straßen, Sand, Pfützen, Eis, Schnee, Treppen, an dunklen Orten und bei Nacht oder Nässe.

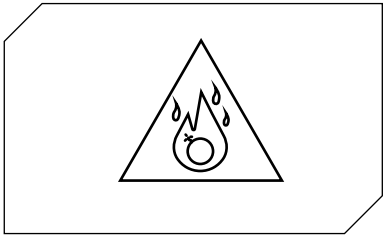

Führen Sie den Elektroroller nicht in Gefahrenbereichen, in Gegenwart von brennbaren und/oder explosiven Substanzen, Flüssigkeiten und/oder Schmutz.

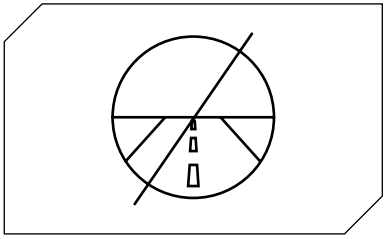

Dieser Elektroroller ist nicht für das Fahren auf Straßen und Autobahnen ausgelegt. Informieren Sie sich bei Ihrer Gemeinde über die aktuell geltende Gesetzesverordnung und darüber, wo das Fahren mit E-Rollern erlaubt ist.

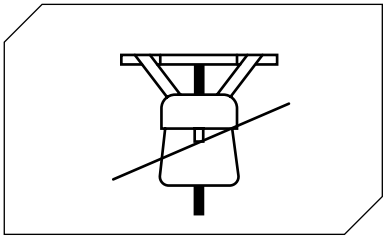

Stellen Sie keine schweren Gegenstände auf den Lenker.

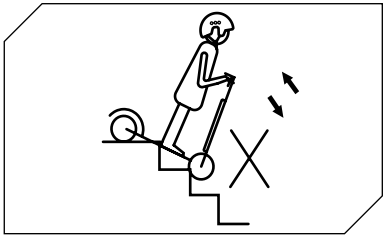

Vermeiden Sie es, mit dem Elektroroller Treppen herauf oder hinab zu fahren.

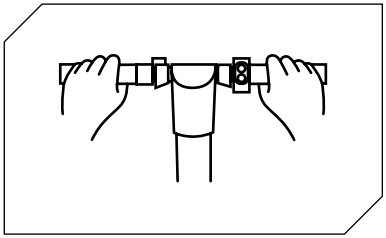

Legen Sie beim Fahren stets beide Hände auf die Lenkstange.

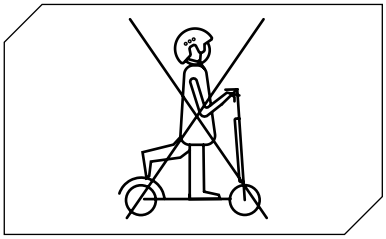

Fahren Sie den E-Roller nicht mit nur einem Fuß.

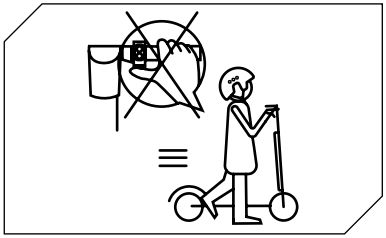

Drücken Sie nicht auf das Gaspedal, wenn Sie den Elektroroller schieben.

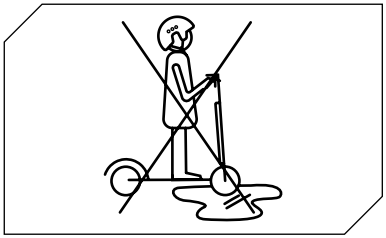

Fahren Sie nicht mit dem Elektroroller in Pfützen und auf nassen Oberflächen.

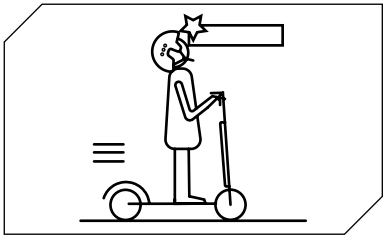

Achten Sie auf Ihren Kopf, wenn Sie Vordächer, Türen und/oder dergleichen unterqueren.

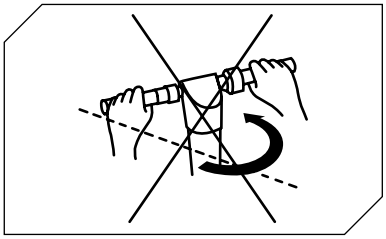

Drehen Sie den Lenker nicht abrupt, wenn Sie mit der höchstzulässigen Geschwindigkeit fahren.

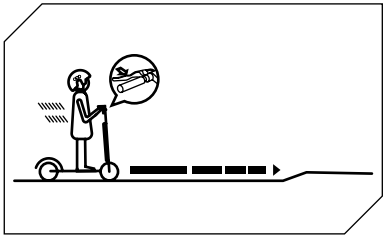

Beginnen Sie den Bremsvorgang mit ausreichendem Abstand, um Hindernissen, Kurven und Bereichen mit unterschiedlichem Belag auszuweichen. Denken Sie daran, das Gaspedal vor dem Bremsen loszulassen.

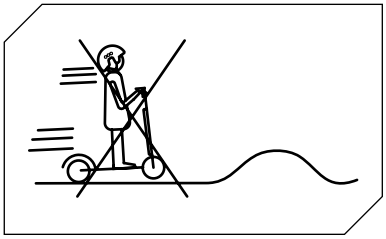

Fahren Sie nicht mit der höchsten zulässigen Geschwindigkeit über Hindernisse wie Stufen, Kanten oder Unebenheiten.

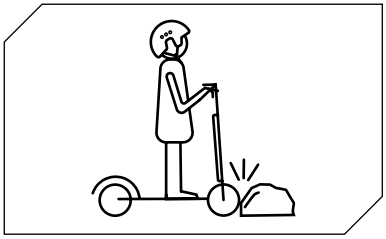

Fahren Sie nicht mit den Rädern gegen Hindernisse.

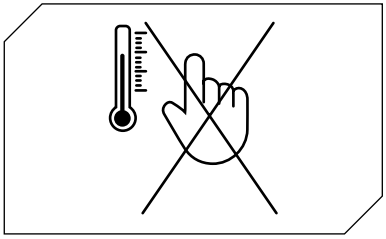

Berühren Sie den Motor nicht sofort nach dem Fahren, da er heiß werden kann.

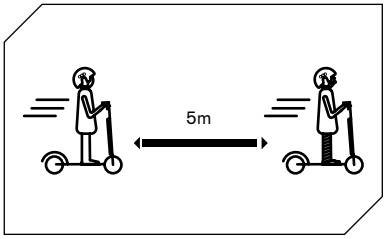

Halten Sie einen Sicherheitsabstand von mindestens 5 m zu anderen Fahrzeugen ein.

15. Akku (Warnhinweise)

Stellen Sie sicher, dass der Roller, das Ladegerät und der Ladeanschluss trocken sind.

Wenn der Roller vollständig aufgeladen ist, wechselt das LED am Ladegerät von Rot (Aufladen) auf Grün (Aufladen abgeschlossen).

Verwenden Sie nur das Originalladegerät. Andere Ladegeräte beschädigen Ihr Gerät und bringen potenzielle Risiken mit sich.

Der Roller darf nicht über längere Zeitspannen hinweg geladen werden. Die Überladung verringert die Nutzungsdauer des Akkus und führt zu anderen potenziellen Risiken.

Laden Sie den Roller in einer trockenen Umgebung auf, weitab von brennbaren Materialien.

(z. B. entflammbaren Materialien), vorzugsweise bei einer Innentemperatur von 15 - 25°C, jedoch niemals unter 0 °C oder über +45 °C.

Laden Sie das Gerät nicht bei direkter Sonneneinstrahlung oder in der Nähe eines Feuers auf.

Laden Sie den Roller nicht sofort nach Gebrauch auf. Lassen Sie den Roller vor dem Aufladen eine Stunde lang abkühlen.

Lassen Sie den Elektroroller während des Ladevorgangs niemals unbeaufsichtigt. Thermische Gefahr! Verbinden Sie die DC-Ladebuchse niemals mit metallischen Gegenständen.

Lesen Sie die obigen Abschnitte zum Laden und zur Lagerung, um den Akku ordnungsgemäß zu warten und zu handhaben. Halten Sie den Roller von offenen Flammen oder anderen Wärmequellen fern, um eine Überhitzung des Akkus zu vermeiden. Lassen Sie den Roller keinen kalten Temperaturen ausgesetzt. Übermäßige Hitze und Kälte können den Akku entladen.

Vermeiden Sie es den Akku vollständig zu entladen.

Laden Sie den Akku am besten auf, solange er noch geladen ist. Dies verlängert die Nutzungsdauer des Akkus. Wenn zu wenig aufgeladen wird, kann ein normales Fahren nicht zugesichert werden. Dies kann dazu führen, dass der Fahrer die Kontrolle verliert oder stürzt.

Stellen Sie sicher, dass der Akku in regelmäßigen Abständen aufgeladen wird, auch wenn Sie den Elektroroller über eine längere Zeitspanne nicht benutzen. Dies verhindert eine Beschädigung am Akku, die durch Niederspannung über einen längeren Zeitraum verursacht wird.

Vorsichtsmaßnahmen für den Akku:

Die Batterie besteht aus Lithium-Ionen-Zellen und chemischen Elementen, die für die Gesundheit und die Umwelt gefährlich sind. Benutzen Sie den Roller nicht, wenn er Gerüche, Substanzen oder übermäßige Hitze freisetzt. Entsorgen Sie den Elektroroller oder den Akku nicht mit dem Hausmüll. Der Endverbraucher ist für die Entsorgung von elektrischen und elektronischen Geräten und Batterien gemäß den geltenden Vorschriften verantwortlich.

Was Sie nicht tun sollten:

Den Akku öffnen oder darauf schlagen, ihn werfen, hineinstechen oder Gegenstände am Akku anbringen. Berühren Sie keine Substanzen, die aus dem Akku austreten, da dieser gefährliche Stoffe enthält. Erlauben Sie Kindern oder Haustieren nicht, den Akku zu berühren.

Überladen, Überentladen oder Kurzschließen Sie nicht den Akku. Tauchen Sie den Akku nicht in Wasser oder andere flüssige Substanzen und setzen Sie ihn diesen nicht aus. Setzen Sie den Akku keiner übermäßigen Hitze oder Kälte aus.

Bewahren Sie den Akku nicht in Räumen auf, in denen sich explosive Gase oder Flammen befinden.

Bewahren Sie den Akku nicht im Regen oder unter direkter Sonneneinstrahlung auf und lagern Sie ihn auch nicht in heißen Autos bei direkter Sonneneinstrahlung. Den Akku weder erneut zusammenbauen noch einbauen.

Den Akku nicht zusammen mit Metallgegenständen wie Haarnadeln, Halsketten usw. tragen oder lagern. Fahren Sie den Elektroroller nicht während des Ladevorgangs.

Verwenden Sie nur das Originalladegerät.

16. Haftung

Der Fahrer ist verpflichtet, den Elektroroller mit äußerster Sorgfalt und unter vollständiger Einhaltung der geltenden Rechtsvorschriften in Bezug auf die Verwendung, den Betrieb und das Führen des Elektrorollers zu benutzen, wie im Gesetzesdekret Nr. 285/1992 (Straßenverkehrsordnung) vorgeschrieben.

Der Fahrer ist außerdem verpflichtet, den Elektroroller sauber und in einem einwandfreien Zustand der Effizienz und Wartung zu halten, die im Abschnitt Warnungen und Empfehlungen beschriebenen Sicherheitsüberprüfungen im Rahmen seiner Zuständigkeit sorgfältig durchzuführen und alle die Wartung des Elektrorollers betreffenden Unterlagen aufzubewahren.

Der Fahrer muss die Wetterbedingungen vor der Fahrt mit dem Elektroroller sorgfältig abwägen. Daher empfehlen wir, die Geschwindigkeit bei widrigen Witterungsverhältnissen und/oder beim Fahren auf stark befahrenen Straßen die Geschwindigkeit zu verringern und einen angemessenen Bremsweg einzuhalten.

Der Elektroroller kann nur von Personen geführt werden, die das 14. Lebensjahr vollendet haben.* Kinder unter 18 Jahren müssen einen geeigneten Schutzhelm tragen. Für Kinder unter 18 Jahren wird empfohlen, den Elektroroller unter Aufsicht eines Erwachsenen zu benutzen.

Bei Fehlfunktionen des Produkts aus Gründen, die nicht auf ein falsches Fahrerverhalten zurückzuführen sind, wenden Sie sich bitte an das Support-Center auf der Webseite **www.ducatiurbanemobility.it**

* In Italien gilt derzeit die Gesetzesregelung Nr. 160 vom 27.12.2019

17. Tägliche Wartung und Pflege

Reinigung und Aufbewahrung

• Wenn der Elektroroller verschmutzt ist, reinigen Sie ihn mit einem feuchten Tuch. Wenn die Flecken bestehen bleiben, tragen Sie Zahnpasta auf, bürsten Sie sie mit einer Zahnbürste und wischen Sie sie mit einem feuchten Tuch ab. Wenn die Kunststoffteile Kratzer aufweisen, entfernen Sie sie mit Schleifpapier oder einem anderen Schleifmittel. Hinweise: Reinigen Sie den Roller nicht mit Alkohol, Benzin, Kerosin oder anderen chemischen, ätzenden und explosive Lösungsmitteln, um ernsthafte Schäden zu vermeiden. Waschen Sie den Roller nicht mit Hochdruckwasserstrahlen. Stellen Sie beim Reinigen sicher, dass der Roller ausgeschaltet, das Ladekabel abgesteckt und die Gummikappe geschlossen ist, da ansonsten eine Gefahr durch Stromschläge oder sonstige ernsthafte Probleme besteht. Lagern Sie den Roller an einem geschlossenen trockenen und kühlen Ort, wenn er nicht benutzt wird. Lassen Sie ihn nicht über einen längeren Zeitraum im Freien stehen. Übermäßige Sonneneinstrahlung, Überhitzung und übermäßige Kälte beschleunigen das Altern der Reifen und verkürzen die Lebensdauer des Rollers und des Akkus.

• Überprüfen Sie die Bremsen und deren Einstellung

• Überprüfen Sie den Reifendruck (den empfohlenen Wert finden Sie auf der Seite des Reifens).

1. Verwenden Sie keine Akkus anderer Modelle oder Marken, da diese ein Sicherheitsrisiko darstellen können.

2. Zerlegen, zerdrücken oder durchbohren Sie das Produkt nicht. Berühren Sie nicht die Batteriekontakte. Zerlegen oder durchbohren Sie nicht das Außengehäuse. Vermeiden Sie den Kontakt des Produkts mit Wasser und Feuer und setzen Sie es keinen Temperaturen über 50 °C aus (einschließlich Wärmequellen wie Öfen, Heizung usw.). Vermeiden Sie den Kontakt zwischen Metallgegenständen und den Akkukontakten, da dies zu Kurzschlüssen, physischen Schäden oder zum Tod führen kann.

3. Das Eindringen von Wasser in den Akku kann zu Schäden an internen Stromkreisen, Brand- oder Explosionsgefahr führen. Wenn Zweifel bestehen, dass Wasser in den Akku gelangt ist, stellen Sie die Verwendung des Akkus sofort ein und senden Sie ihn zur Kontrolle an Ihren Händler zurück.

4. Verwenden Sie nur das Originalladegerät, um mögliche Schäden oder Brände zu vermeiden.

5. Die unsachgemäße Entsorgung von gebrauchten Akkus verschmutzt die Umwelt erheblich. Beachten Sie die örtlichen Vorschriften in Bezug auf die Entsorgung der Akkus. Beachten Sie zum Schutz der Umwelt die Vorschriften zur Entsorgung von Akkus.

6. Laden Sie den Akku nach jedem Gebrauch vollständig auf, um dessen Nutzungsdauer zu verlängern. Lagern Sie den Akku nicht bei einer Raumtemperatur über 50 °C oder unter -20 °C (bewahren Sie den Roller oder den Akku beispielsweise nicht über einen längeren Zeitraum unter direkter Sonneneinstrahlung in einem Auto auf). Werfen Sie den Akku nicht ins Feuer, da dies zu Beschädigung, Überhitzung und sogar zu einem Brand führen kann. Wenn Sie den Roller über einen Zeitraum von 30 Tagen oder länger nicht benutzen, laden Sie den Akku zu 50 - 60 % auf und lagern Sie ihn an einem trockenen und kühlen Ort. Denken Sie daran, ihn alle 60 Tage aufzuladen, um ihn vor Schäden zu schützen, die nicht durch die beschränkte Garantie abgedeckt sind. Laden Sie den Akku immer auf, bevor er leer ist, um dessen Nutzungsdauer zu verlängern.

Hinweis: Sobald der Akku vollständig aufgeladen ist, hat er eine Autonomie von 120 bis 180 Tagen.

Schäden, die durch längeres Fehlen der Ladevorgänge verursacht werden, sind irreversibel und fallen nicht unter die beschränkte Garantie. Sobald der Schaden aufgetreten ist, kann der Akku nicht mehr aufgeladen werden (der Ausbau des Akkus durch nicht qualifiziertes Personal ist verboten, da dies zu Stromschlägen, Kurzschlüssen oder sogar sicherheitsrelevanten Unfällen führen kann).

18. Technisches Datenblatt

Allgemeine Informationen

Rahmen	Aluminiumlegierung
Geschwindigkeit	E: <= 6km/h | D:<= 20km/h | SPORT: <= 25km/h (Höchstgeschwindigkeit)*
Maximales	15% (vorbehaltlich Abweichungen je nach Fahrergewicht, Straßenzustand und Temperatur)
Bremsen	Elektronische Scheibenbremsen vorne und hinten
Motor	350W
Reifen	8,5 Zoll Vorder- und Hinterreifen mit Schlauch
Niederspannungsschutz	31V +/- 0.5V
Strombegrenzung	15A
Motortyp	Bürstenlos
Maximale Belastung	100kg
Fahrer	Ab 14 Jahren mit Helm und Schutzkleidung. Überprüfen Sie die aktuelle Gesetzgebung in Ihrem Land**
Betriebstemperatur	-10°C / 40°C
Schutzstufe	IP54
Ladezeit	Ca. 3 - 5 Stunden
Reichweite	Bis zu 25 km (vorbehaltlich Abweichungen je nach Fahrergewicht, Straßenzustand und Temperatur)

* In der Schweiz Geschwindigkeitsstufen von 6-15-20 km/h gemäß geltendem Recht.
**In Italien gilt derzeit die Gesetzgebung Nr. 160 vom 27.12.2019

Elektrisches Anlage

Motor	350W bürstenlos
Bremse	Elektronische Vorderradbremse
Display	Integrierte Farb-LED-Anzeige
Akku	36V 7.8Ah 280Wh
Beleuchtung	LED-Leuchten vorne und hinten
Ladegerät	Ladegerät nach EU-Standard, 42V, 1.5A
Bluetooth	Funktionalität mit app

Abmessungen

Nettogewicht	12kg
Bruttogewicht	14.5kg
Produktabmessungen offen	1050 x 440 x 1150mm
Produktabmessungen geschlossen	1050 x 440 x 480mm
Verpackungsabmessungen	1120 x 160 x 520mm

19. Fehlerbehebung

Durchzuführende Tests

- Überprüfen Sie nach einem Sturz, ob der Gashebel ordnungsgemäß funktioniert. Beschleunigen und bremsen Sie dazu mehrmals.
- Überprüfen Sie von Zeit zu Zeit, ob die Bremsen ordnungsgemäß funktionieren. Bewegen Sie dazu das Fahrzeug. Schieben Sie es von Hand und bremsen Sie plötzlich, um sicherzustellen, dass es auf die Steuerungen reagiert.
- Stellen Sie sicher, dass alle Fahrzeugkomponenten vorhanden und sicher befestigt sind.
- Reifenverschleiß und -druck prüfen.
- Überprüfen Sie den Verschleiß der Bremsen und Kabel.

Fehler	Ursache	Lösung
Der Motor funktioniert nicht	Der Akku ist leer	Den Akku aufladen
	Elektrisches Problem	Fordern Sie technische Unterstützung bei Ihrem Händler an
Das Hinterrad dreht sich nicht	Problem mit den Bremsen	Bremsen einstellen
Der Motor schaltet sich während der Fahrt aus	Überhitzung des Motors	Lassen Sie den Gashebel los und warten Sie, bis er abgekühlt ist
Nach dem Aufladen schaltet sich das Fahrzeug aus	Der Akku ist beschädigt	Fordern Sie technische Unterstützung bei Ihrem Händler an
Das Fahrzeug hält während der Fahrt plötzlich an	Stromversorgungskabel und Steuerung beschädigt	Fordern Sie technische Unterstützung bei Ihrem Händler an
Der Akku lädt nicht Der Roller läßt sich nicht einschalten	Anschlussprobleme	Fordern Sie technische Unterstützung bei Ihrem Händler an
	Beschädigter/leerer Akku	Fordern Sie technische Unterstützung bei Ihrem Händler an
	Probleme mit dem Ladegerät	Ersetzen Sie das Ladegerät

20. Fehlercode-Tabelle

Fehlercode	Hinweise
E.1	Motorstörung
E.2	Signalfehler des Steuergeräts
E.3	Fehlfunktion des Gashebels
E.4	MOS-Fehlfunktion des Steuergeräts
E.5	Phasen-/Stromfehler
E.6	Störung Durchschnittsstrom
E.7	Batteriespannungsfehler
E.8	Fehlfunktion des Bremshebels

⚠ WARNUNG

Durch Drücken des Gashebels bis zur maximalen Auslenkung aktiviert der Roller die Funktion Tempomat für einige Sekunden und behält die gleiche Geschwindigkeit bei, auch wenn der Hebel losgelassen wird.

⚠ WARNUNG

Überprüfen Sie den Ladezustand des Akkus, wenn der Roller steht.

⚠ WARNUNG

Entsorgung von elektrischen oder elektronischen Altgeräten (gilt in allen Ländern der Europäischen Union und anderen europäischen Ländern mit Abfalltrennungssystemen)

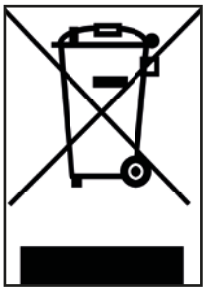

Dieses Symbol auf dem Produkt oder auf der Verpackung weist darauf hin, dass das Produkt nicht als normaler Haushaltsabfall entsorgt werden darf, sondern an einer geeigneten Sammelstelle für das Recycling von Elektro- und Elektronikgeräten (WEEE) abgegeben werden muss.

Indem Sie sicherstellen, dass dieses Produkt ordnungsgemäß entsorgt wird, tragen Sie dazu bei, mögliche negative Folgen für die Umwelt und die menschliche Gesundheit zu vermeiden, die ansonsten durch unsachgemäße Entsorgung auftreten könnten. Das Recycling von Materialien trägt zur Erhaltung natürlicher Ressourcen bei.

Detaillierte Informationen zum Recycling dieses Produkts erhalten Sie von der Gemeindeverwaltung, dem örtlichen Entsorgungsdienst oder der Verkaufsstelle, an der Sie es erworben haben.

Verbraucher sind insbesondere dazu verpflichtet, Elektro- und Elektronik-Altgeräte nicht als Hausmüll zu entsorgen, sondern müssen diese Materialien folgendermaßen entsorgen:

1) Abgabe bei städtischen Sammelstellen (auch Recyclinghöfe, ökologische Inseln genannt), direkt oder über die Sammelstellen der Stadtwerke, sofern diese zur Verfügung stehen;

2) Abgabe an den Verkaufsstellen von neuen Elektro- und Elektronikgeräten. Hier können sehr kleine Elektro- und Elektronik-Altgeräte (deren längste Seite 25 cm nicht überschreitet) kostenlos abgegeben werden, während größere Elektro- und Elektronikaltgeräte in der Modalität ein-zu-eins ausgetauscht werden können, d.h. die Abgabe des alten Produkts beim Kauf eines neuen mit den gleichen Funktionen.

Im Falle einer illegalen Entsorgung von elektrischen oder elektronischen Geräten können die in den geltenden Umweltschutzgesetzen vorgesehenen Sanktionen verhängt werden (nach italienischem Recht müssen die im Land der Nutzung/Entsorgung des Fahrzeugs geltenden Vorschriften überprüft werden).

Wenn Elektro- und Elektronikaltgeräte Batterien oder Akkus enthalten, müssen diese entfernt und gesondert entsorgt werden.

⚠ WARNUNG

Behandlung von Altbatterien (anwendbar in allen Ländern der Europäischen Union und anderen europäischen Systemen mit getrennten Abfallsammelsystemen)

Dieses Symbol auf dem Produkt oder der Verpackung weist darauf hin, dass die Batterie bzw. der Akku nicht als normaler Haushaltsmüll betrachtet werden dürfen. Auf einigen Batterietypen wird dieses Symbol zusammen mit einem chemischen Symbol angezeigt.

Die chemischen Symbole für Quecksilber (Hg) oder Blei (Pb) werden hinzugefügt, wenn der Akku mehr als 0,0005 % Quecksilber oder 0,004 % Blei enthält.

Indem Sie sicherstellen, dass die Batterien/der Akku ordnungsgemäß entsorgt wird, tragen Sie dazu bei, mögliche negative Folgen für die Umwelt und die menschliche Gesundheit zu vermeiden, die ansonsten durch eine unsachgemäße Entsorgung verursacht werden könnten. Das Recycling von Materialien trägt zur Erhaltung natürlicher Ressourcen bei. Bei Produkten, für die aus Sicherheits-, Leistungs- oder Datenschutzgründen ein fester Anschluss an eine interne Batterie/einen internen Akku erforderlich ist, darf diese/r nur von qualifiziertem Servicepersonal ausgetauscht werden.

Geben Sie das Altprodukt an geeigneten Sammelstellen für die Entsorgung von elektrischen und elektronischen Geräten ab. Dadurch wird sichergestellt, dass auch die darin enthaltene Batterie ordnungsgemäß behandelt wird.

Weitere Informationen zur Entsorgung des verbrauchten Akkus oder des Produkts erhalten Sie bei der Gemeindeverwaltung, dem örtlichen Entsorgungsdienst oder der Verkaufsstelle, an der Sie die Batterie erworben haben.

Gemäß Gesetzesdekret 49/2014 fällt das Produkt unter die WEEE-Verwaltung der AEE (Elektro- und Elektronikgeräte) (separate Sammlung).

WARNHINWEISE

Lesen Sie das Handbuch und die Anweisungen vollständig durch, bevor Sie das Produkt verwenden.

Produktname: PRO1 EVO

Produkttyp: Elektroroller

Produktionsjahr: 2020

Hinweis:
- Verwenden Sie zum Aufladen dieses Elektrorollers NUR das mitgelieferte Ladegerät mit der Bezeichnung XHK-916-42015 mit der folgenden Ausgangsspannung: 42 V - 1,5 A.
- Die Verwendung eines anderen Ladegeräts kann das Produkt beschädigen oder andere potenzielle Risiken mit sich bringen.
- Laden Sie das Produkt niemals unbeaufsichtigt.
- Die Ladezeit des Produkts darf vier Stunden nicht überschreiten. Beenden Sie den Ladevorgang nach vier Stunden.
- Das Produkt darf nur bei Temperaturen zwischen 0 °C und 40 °C geladen werden.
- Wenn der Akku bei niedrigeren oder höheren Temperaturen aufgeladen wird, besteht die Gefahr, dass er eine geringere Leistung bietet und infolgedessen das Produkt beschädigt und Personen verletzt werden könnten.
- Das Produkt darf nur bei Temperaturen zwischen 0 °C und 40 °C benutzt werden.
- Bei Verwendung bei niedrigeren oder höheren Temperaturen besteht die Gefahr einer verminderten Akkuleistung, was zu Produktschäden und Verletzungen führen kann.
- Lagern Sie das Produkt bei Temperaturen zwischen 0 °C und 35 °C (die optimale Lagertemperatur beträgt 25 °C).
- Laden Sie das Gerät auf und lagern Sie es an einem trockenen und offenen Ort, fern von brennbaren bzw. entzündlichen Stoffen.
- Laden Sie das Gerät nicht bei direkter Sonneneinstrahlung oder in der Nähe von offenen Flammen auf.
- Laden Sie das Produkt nicht sofort nach dem Gebrauch auf. Lassen Sie das Produkt vor dem Aufladen eine Stunde lang abkühlen.
- Wenn Sie das Gerät für einen bestimmten Zeitraum Ihrer Abwesenheit einem Dritten überlassen, z. B. während Ihres Urlaubs, stellen Sie sicher, dass der Akku teilweise geladen ist (20 – 50 % Ladezustand). Nicht voll aufgeladen.
- Das Fahrzeug wird häufig teilweise geladen ausgeliefert. Belassen Sie es in diesem Zustand, bis es gebrauchsfertig ist.

CE

Konformitätserklärung

Das unterzeichnende Unternehmen MT Distribution Srl
Adresse: Via Bargellino 10, 40012 Calderara di Reno (BO), Italien

bescheinigt

dass der Entwurf und die Fertigung dieses Produkts

Produktmarke:	Ducati
Modellnr. des Artikels:	PRO1 EVO
Produkttyp:	Elektroroller

Er entspricht den folgenden Richtlinien: 2006/42/EG

2014/30/EU Richtlinie zur elektromagnetischen Verträglichkeit 2014/35/EU Niederspannungsrichtlinie

Verwandte Standards:

EN ISO 12100:2010, EN 60335-1:2012+AC:2014+A11:2014+A13:2017+A12019+A2:2019, EN 17128:2019, EN 300328 v.2.2.2, EN 301489-1 v.2.2.3, EN 301489-17 v.3.2.2, EN 61000-6-1:20017, EN 61000-6-3:2007+A1:2011, EN 62479:2010, EN 50581:2012

Seriennummer: YYYY2020XXXXXXX to YYYY2020XXXXXXX

Vor- und Nachname: Emanuele Summa

Position: Geschäftsführer

Name des Unternehmens: M.T. Distribution s.r.l.

Adresse: Via Bargellino 10, 40012 Calderara di Reno (BO), Italien

Datum: 01/12/2020

Emanuele Summa
Geschäftsführer

M.T. DISTRIBUTION SRL
Via Bargellino, 10 b/c
40012 CALDERARA di RENO (BO)
Codice Fisc. 01119840377
P. IVA 01119840377
NOME COGNOME, QUALIFICA E TIMBRO AZIENDALE

PRO-I EVO

hulajnoga elektryczna

Instrukcja obsługi

Dziękujemy za wybranie tego produktu.
Aby uzyskać informacje, wsparcie techniczne i pomoc, skontaktuj się ze sprzedawcą lub odwiedź stronę internetową www.ducatiurbanemobility.it

Spis treści

1. Instrukcje dotyczące bezpieczeństwa
2. Szybkie wprowadzenie
3. Zawartość opakowania
4. Opis produktu
5. Informacje o elementach sterujących / Panel sterowania
6. Montaż i konfiguracja
7. Składanie i przenoszenie
8. Ładowanie i aktywacja akumulatora
9. Regulacja hamulców
10. Zasięg
11. Przechowywanie i czyszczenie
12. Ostrzeżenia ogólne
13. Konfiguracja aplikacji
14. Nauka jazdy na hulajnodze
15. Akumulator (ostrzeżenia)
16. Odpowiedzialność
17. Konserwacja i codzienna pielęgnacja
18. Dane techniczne
19. Rozwiązywanie problemów
20. Tabela kodów błędów

1. Instrukcje dotyczące bezpieczeństwa

Przed rozpoczęciem korzystania z produktu uważnie przeczytaj ęponiższe instrukcje. Zachowaj tę instrukcję do wykorzystania w przyszłości lub dla nowych użytkowników.

- Firma nie ponosi żadnej odpowiedzialności związanej z konsekwencjami niewłaściwego użytkowania produktu lub z nieprzestrzegania przepisów drogowych, jak i instrukcji zawartych w niniejszym podręczniku.
- Ta hulajnoga elektryczna nie jest zabawką. Używaj jej odpowiedzialnie, nie zagrażając bezpieczeństwu innych osób.
- Zanim rozpoczniesz korzystanie z produktu, zapoznaj się z lokalnie obowiązującymi przepisami dotyczącymi użytkowania tego typu urządzenia i upewnij się, że postępujesz zgodnie z nimi. Jedź odpowiedzialnie, zwracaj uwagę na ludzi i przeszkody, aby uniknąć wypadków.
- Zawsze używaj zalecanej odzieży: rękawic antypoślizgowych, nakolanników, ochraniaczy na łokcie oraz kasku.
- Osoba kierująca hulajnogą musi mieć możliwość łatwego ustawienia obu stóp na podeście, trzymając kierownicę na odpowiedniej wysokości.
- Zatrzymuj lub parkuj pojazd tylko na gładkiej i bezpiecznej powierzchni.
- Maksymalnie dopuszczalne obciążenie pojazdu wynosi 100 kg.
- Ten produkt nie może być używany jednocześnie przez więcej niż jedną osobę.
- Niewłaściwe użytkowanie produktu lub nieprzestrzeganie zaleceń zawartych w niniejszej instrukcji może spowodować poważne uszkodzenia.
- Wszelkie problemy techniczne pomoże Ci rozwiązać serwis techniczny sprzedawcy.
- Nie próbuj samodzielnie rozmontowywać ani naprawiać pojazdu.
- Nie pozostawiaj akumulatora w pobliżu ognia lub źródeł ciepła.
- Unikaj używania zużytych, wadliwych i/lub nieoryginalnych akumulatorów.
- Nie siadaj na produkcie podczas jazdy lub postoju.
- W przypadku gdy użytkownik zamierzający korzystać z produktu nie zna zasad dotyczących kierowania tego typu pojazdami, zaleca się, aby, przed rozpoczęciem korzystania z hulajnogi, osoba dorosła poinstruowała go odnośnie:

  1. przyspieszania
  2. zwalniania
  3. hamowania
  4. podstawowych zasad jazdy

2. Szybkie wprowadzenie

- Przy pierwszym użyciu naładuj akumulator hulajnogi do 100% jego pojemności.
- Aby uruchomić hulajnogę, naciśnij przycisk zasilania na kilka sekund.
- Sprawdź wskaźnik naładowania akumulatora: jeśli akumulator jest rozładowany, naładuj go przed jazdą. Hulajnoga elektryczna to urządzenie, które wymaga okresowego ładowania.
- Sprawdź ciśnienie w oponach (50 PSI). Jeśli hulajnoga nie jest w stanie pokonać co najmniej 60% deklarowanej liczby kilometrów lub osiąga prędkość maksymalną tylko w pierwszych 3 miesiącach użytkowania, prawdopodobne jest, że koła nie są dostatecznie napompowane. Wówczas konieczne będzie przywrócenie ciśnienia w oponach do zalecanej wartości.
- Ustaw hulajnogę na płaskiej powierzchni.
- Połóż dłonie na kierownicy. Stań na podeście jedną stopą, a drugą delikatnie się odepchnij.

⚠ OSTRZEŻENIE

Układ przyśpieszenia hulajnogi włącza się, gdy prędkość jazdy do przodu przekroczy 3 km/h.

Z uwagi na bezpieczeństwo początkowe ustawienie hulajnogi uniemożliwia start z pozycji zatrzymania.

- Gdy hulajnoga zacznie się poruszać, umieść obie stopy na podeście i naciśnij manetkę przyspieszenia.
- Prowadząc hulajnogę, podczas skręcania przechylaj ciało w kierunku jazdy i powoli skręcaj kierownicą.
- Aby zatrzymać hulajnogę, zwolnij manetkę przyspieszenia, naciśnij hamulec elektroniczny lub dźwignię hamulca po lewej stronie kierownicy.
- Przed zejściem z hulajnogi należy ją całkowicie zatrzymać. Próbując zejść z hulajnogi podczas jazdy, narażasz się na ryzyko odniesienia obrażeń.
- Jeśli chcesz zmienić tryb prędkości, kliknij dwukrotnie przycisk włączania/wyłączania (przycisk A przedstawiony w rozdziale 5).
- Jeśli korzystasz z hulajnogi nocą lub w nieoświetlonych miejscach naciśnij raz przycisk zasilania, aby włączyć światła i miej na sobie kamizelkę odblaskową.

Dla własnego bezpieczeństwa zakładaj kask i nakolanniki, aby chronić się przed upadkami i urazami podczas nauki jazdy na hulajnodze elektrycznej.

Wszelkie ryzyko związane z nieużywaniem kasku lub innego wyposażenia ochronnego ponosi wyłącznie użytkownik hulajnogi.

3. Zawartość opakowania

Po złożeniu hulajnogi kierownicę należy zamocować za pomocą odpowiednich śrub.

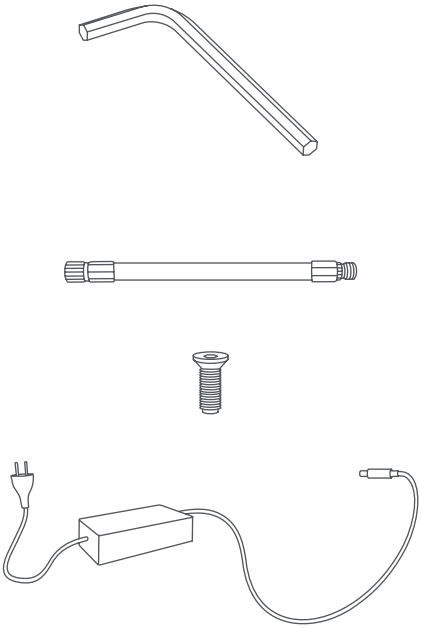

- Hulajnoga
- Akcesoria:
    - Klucz imbusowy
    - 4 śruby
    - Zapasowa dętka
    - Naklejki zamienne
    - Adapter do pompowania opon
- Ładowarka

4. Opis produktu

5. Informacje o elementach sterujących / Panel sterowania

A

1. Prędkościomierz: wyświetla aktualną prędkość jazdy.
2. Poziom naładowania akumulatora: poziom naładowania akumulatora jest wskazywany przez 5 pasków.
3. Światła: lampka kontrolna reflektora
4. Bluetooth: lampka kontrolna łączności Bluetooth.
5. Tryb SPORT – na wyświetlaczu pojawi się napis SPORT (prędkość do 25 km/h).
6. Tryb COMFORT – na wyświetlaczu pojawi się symbol D (prędkość do 20 km/h).
7. Tryb ECO – na wyświetlaczu pojawi się symbol E (prędkość do 6 km/h).
8. Tempomat: utrzymywanie stałej prędkości jazdy. Ten tryb uruchamia się po kilkusekundowym utrzymywaniu stałej prędkości jazdy.
9. Temperatura: jeśli jest włączony, natychmiast zatrzymaj pojazd, wskazuje to na przegrzanie silnika.
10. Awaria: jeśli jest włączony, sprawdź możliwe rozwiązanie w tabeli kodów błędów.

- Przycisk zasilania / elementy sterujące (A): naciśnij i przytrzymaj ten przycisk, aby włączyć / wyłączyć hulajnogę.
- Jak włączyć / wyłączyć światła: naciśnij raz przycisk (A), aby włączyć. Gdy światła są włączone, naciśnij ponownie przycisk (B), aby je wyłączyć.
- Tryb / prędkość: naciśnij dwukrotnie przycisk (A), aby wybrać tryb:
  - E: do 6 km/h
  - D: do 20 km/h
  - SPORT: do 25 km/h

A

⚠ OSTRZEŻENIE

Układ przyśpieszenia hulajnogi włącza się, gdy prędkość jazdy do przodu przekroczy 3 km/h.

Ostrzeżenie o niskim napięciu: pierwszy segment akumulatora miga, gdy napięcie spadnie poniżej 33 V, jednocześnie rozlega się 6-krotne ostrzeżenie dźwiękowe.

6. Montaż i konfiguracja

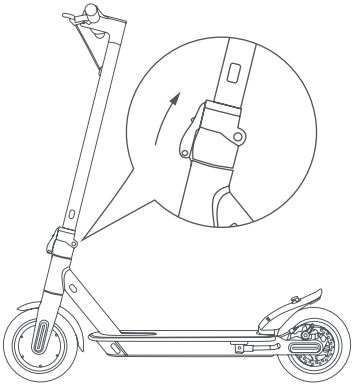

Otwórz nóżkę boczną, podnieś drążek kierownicy, ustaw dźwignię w pozycji zamkniętej.

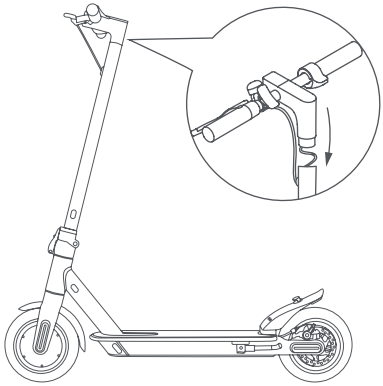

Ustaw kierownicę na drążku (patrz zdjęcie)

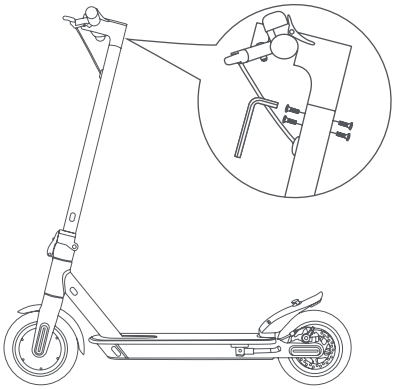

Włóż ręcznie 4 śruby, nie dokręcając ich, a następnie użyj dostarczonego klucza imbusowego, aby je dokręcić i przymocować kierownicę.

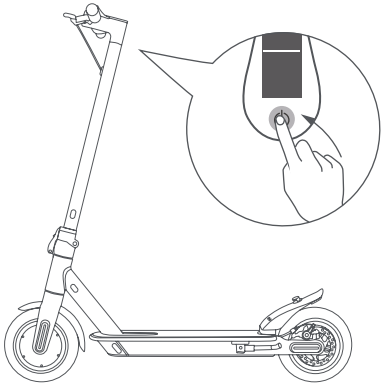

Po zakończeniu włącz urządzenie, aby upewnić się, że wszystko działa. Aby uzyskać pomoc techniczną, skontaktuj się ze sprzedawcą.

Chwiejny drążek kierownicy

Jeśli drążek kierownicy chwieje się, można dokręcić śruby systemu składania za pomocą dostarczonego klucza.

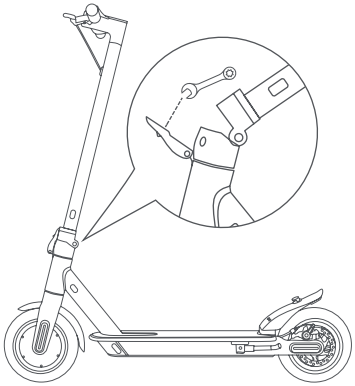

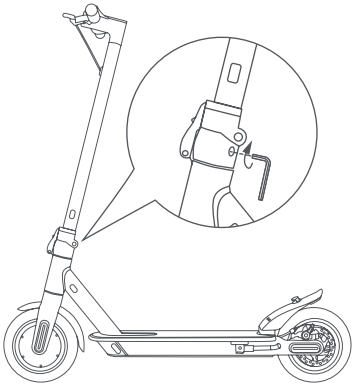

7. Składanie i przenoszenie

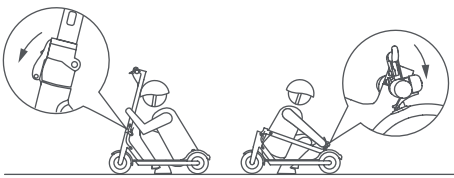

Składanie

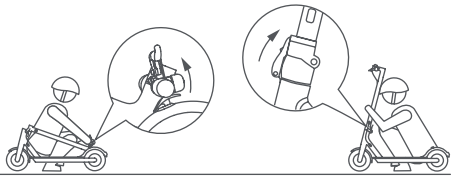

Rozkładanie

Składanie:

Wyłącz hulajnogę elektryczną, zwolnij mechanizm blokujący: naciśnij czerwony hak i pociągnij dźwignię do zewnątrz (patrz ilustracja), przesuń drążek kierownicy do wewnątrz i upewnij się, że jest skutecznie zablokowany.

Rozkładanie:

Odblokowanie drążka kierownicy od błotnika: naciśnij zacisk, aby zwolnić kierownicę, podnieś drążek kierownicy do oporu i zablokuj, dociskając dźwignię do wewnątrz. Włącz hulajnogę elektryczną.

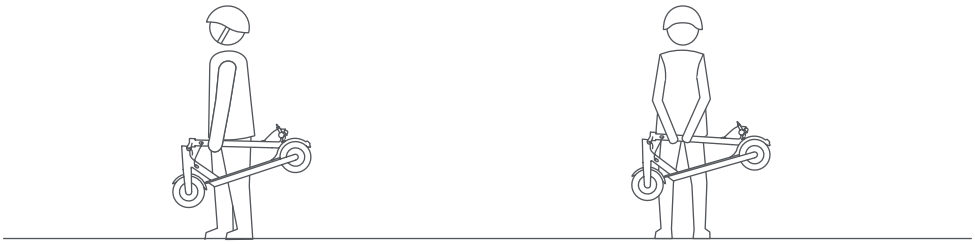

Pozycja podczas przenoszenia

Zawsze przenoś hulajnogę, trzymając ją jedną lub obiema rękami za drążek kierownicy.

8. Ładowanie i aktywacja akumulatora

1.Otwórz gumową zaślepkę gniazda ładowania znajdującego się po lewej stronie podestu.

2. Podłącz wtyczkę ładowarki do gniazda.

3. Gdy akumulator będzie w pełni naładowany, wyciągnij wtyczkę ładowarki.

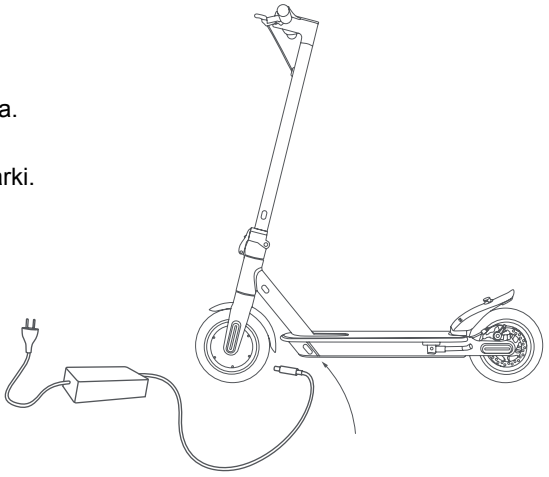

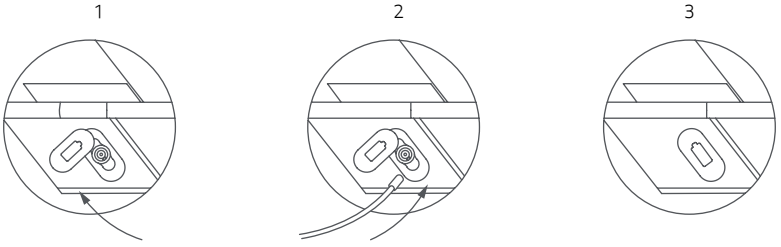

UWAGA

Po zakończeniu ładowania czerwona lampka na zasilaczu zaświeci się na zielono.

Podczas korzystania z hulajnogi elektrycznej istnieje ryzyko upadku. Dla własnego bezpieczeństwa zakładaj kask i nakolanniki, aby chronić się przed upadkami i urazami podczas nauki jazdy na hulajnodze elektrycznej.

Włącz hulajnogę elektryczną i sprawdź poziom naładowania akumulatora.

9. Regulacja hamulców

Regulacja hamulca

Jeśli hamulec jest zbyt naprężony, użyj dostarczonego klucza imbusowego i obróć go w kierunku przeciwnym do ruchu wskazówek zegara, aby zwolnić napięcie linki hamulca, a następnie skróć odsłonięty odcinek linki i dokręć kluczem. Jeśli hamulec jest zbyt luźny, wykonaj odwrotną czynność w celu naciągnięcia linki hamulca i wydłużenia jej odsłoniętego odcinka.

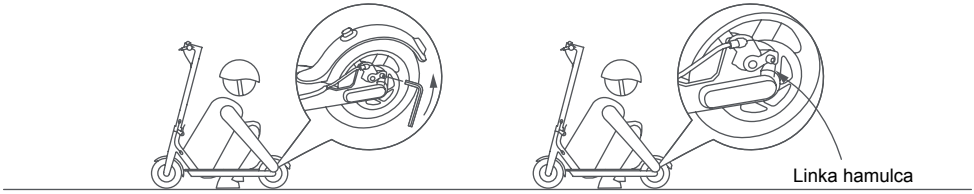

10. Zasięg

Maksymalny zasięg zależy od kilku zmiennych. Są to:

Nawierzchnia: jazda po gładkiej nawierzchni pozwala pokonać większą odległość w porównaniu do jazdy po nierównych drogach i pochyłościach.

Waga użytkownika: im większa jest masa ciała użytkownika, tym krótsza będzie przejechana odległość niewymagająca doładowania. Temperatura: zbyt niska lub zbyt wysoka temperatura otoczenia ma wpływ na zasięg jazdy.

Prędkość i styl jazdy: płynna, ciągła jazda umożliwia pokonanie większej odległości. Przyspieszanie i manewrowanie istotnie zmniejszają zasięg. Niższa prędkość pozwala pokonać większą odległość.

Konserwacja: regularne ładowanie akumulatora i prawidłowa konserwacja urządzenia zwiększają zasięg jazdy.

11. Przechowywanie i czyszczenie

Jeśli planujesz nieużywanie hulajnogi przez dłuższy czas lub odstawienie jej na okres zimowy, naładuj akumulator do 50% - 60% maksymalnego poziomu naładowania. Następnie, co 2-3 miesiące ponownie naładuj akumulator do poziomu 50% - 60%. Jeśli hulajnoga nie jest używana codziennie, zaleca się przechowywanie jej w temperaturze otoczenia wynoszącej 15-25°C. Nie wystawiaj jej na działanie niskich (poniżej 0°C) i wysokich (powyżej 45°C) temperatur. Nie pozostawiaj hulajnogi na zewnątrz, ponieważ nie jest ona urządzeniem wodoodpornym.

Zabrudzoną hulajnogę oczyszczaj wilgotną szmatką. Przed czyszczeniem upewnij się, że hulajnoga jest wyłączona i zasłoń gniazdo ładowania, aby zapobiec uszkodzeniu elementów elektronicznych. Do czyszczenia hulajnogi nie używaj alkoholu, gazu, nafty ani innych żrących i lotnych rozpuszczalników chemicznych. Mogłoby to spowodować pogorszenie zarówno wyglądu hulajnogi, jak i uszkodzenie jej wewnętrznej konstrukcji. Do czyszczenia hulajnogi nie używaj pistoletów na wodę pod ciśnieniem ani nie myj jej pod strumieniem wody bieżącej. Hulajnoga elektryczna nie jest zabezpieczona przed działaniem wody.

Nie wystawiaj jej na działanie deszczu ani wody, nie zanurzaj w wodzie i nie myj wodą.

12. Ostrzeżenia ogólne

- Przed każdym użyciem sprawdź hamulce, ciśnienie (50PSI) i stan kół, oraz manetkę przyspieszenia. Jeśli usłyszysz nietypowe dźwięki lub zauważysz jakiekolwiek anomalie, zaprzestań używania produktu i skontaktuj się z działem pomocy technicznej sprzedawcy.
- Zabrania się dokonywania jakichkolwiek zmian w hulajnodze, które mogłyby wpłynąć na jej sprawność lub uszkodzić jej konstrukcję i przyczynić się do uszkodzeń.
- Pamiętaj, aby wyłączyć pojazd przed zaparkowaniem.
- Nie prowadź pojazdu w deszczu, śniegu lub we mgle.
- Chroń elementy elektryczne pojazdu przed kontaktem z wodą lub innymi płynami.
- Unikaj jazdy w pobliżu rzek lub jezior.
- Pilnuj, aby dzieci nie bawiły się pojazdem. Jeśli produkt jest używany przez dzieci lub w ich pobliżu, konieczne jest zwracanie szczególnej uwagi na ich zachowanie.
- Aby uzyskać informacje, wsparcie techniczne i pomoc, skontaktuj się ze sprzedawcą.

Instrukcje dotyczące zachowania podczas jazdy

- Nie używaj telefonu ani nie słuchaj muzyki podczas jazdy na hulajnodze.
- Jedź tylko wtedy, gdy naturalne oświetlenie zapewnia dostateczną widoczność, gwarantując bezpieczeństwo jazdy. W przypadku niekorzystnych warunków oświetleniowych pamiętaj o włączeniu świateł hulajnogi i założeniu kamizelki odblaskowej.
- Podczas jazdy zawsze trzymaj kierownicę obiema rękami.
- Jedź, stojąc wygodnie i bezpiecznie obiema stopami na podeście.
- Nie rozpraszaj się podczas jazdy i zawsze patrz przed siebie.
- Podczas jazdy utrzymuj prędkość, przy której możesz bezpiecznie zahamować.
- Zacznij hamować wystarczająco wcześniej, aby bezpiecznie pokonać przeszkody, zakręty i obszary o zróżnicowanej nawierzchni. Pamiętaj, aby zwolnić manetkę przyspieszenia przed rozpoczęciem hamowania.
- Nie ścigaj się z innymi kierowcami.
- Zachowaj minimalną odległość bezpieczeństwa równą 5 m od innych pojazdów.

13. Konfiguracja aplikacji

Jakie funkcje posiada aplikacja Ducati Urban e-Mobility?

- Uruchomienie autodiagnozy
- Ustawienie trybu jazdy
- Ustawienie jednostki miary prędkości (km/mph)
- Ustawienie trybu uruchamiania
- Ustawienie funkcji tempomatu
- Wyświetlenie częściowej i całkowitej liczby przejechanych kilometrów
- Wyświetlenie stanu naładowania akumulatora
- Wyświetlenie prędkości jazdy
- Wyświetlenie trybu prędkości
- Wyświetlenie temperatury koła napędowego

Przejdź do sklepu z aplikacjami, aby pobrać i zainstalować aplikację Ducati Urban e-Mobility

1. Pobierz aplikację na smartfona;

2. Włącz hulajnogę elektryczną i aktywuj opcję Bluetooth na smartfonie;

3. Uruchom aplikację i zaloguj się*, podłącz smartfon z hulajnogą elektryczną przez Bluetooth z odległości 1-2 metrów;

*Jeśli używasz tej aplikacji po raz pierwszy, wypełnij pole „e-mail”, aby zarejestrować i uwierzytelnić konto, wprowadzając kod weryfikacyjny.

Poniżej został przedstawiony interfejs aplikacji:

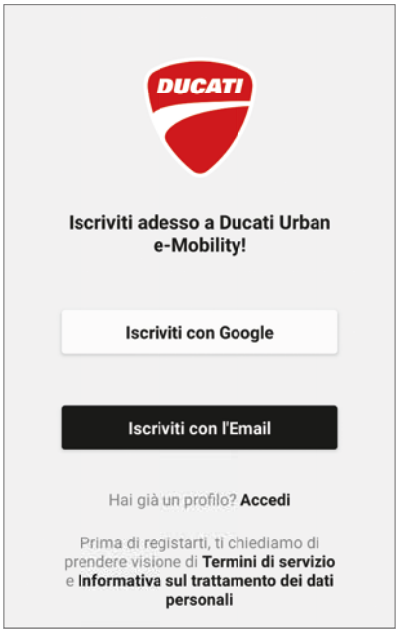

Poniżej został przedstawiony interfejs aplikacji sparowanej z hulajnogą elektryczną:

Hulajnoga elektryczna sparowana

Interfejs główny

Procent naładowania akumulatora hulajnogi elektrycznej

Prędkość jazdy w czasie rzeczywistym

Przebyta odległość (ODO)

Tryb jazdy

Czas użytkowania

Przebyta odległość (TRIP)

Mapa

Rejestruj trasę

Ustawienia

Włącz / wyłącz aplikację

Interfejs ustawień sparowanej hulajnogi elektrycznej

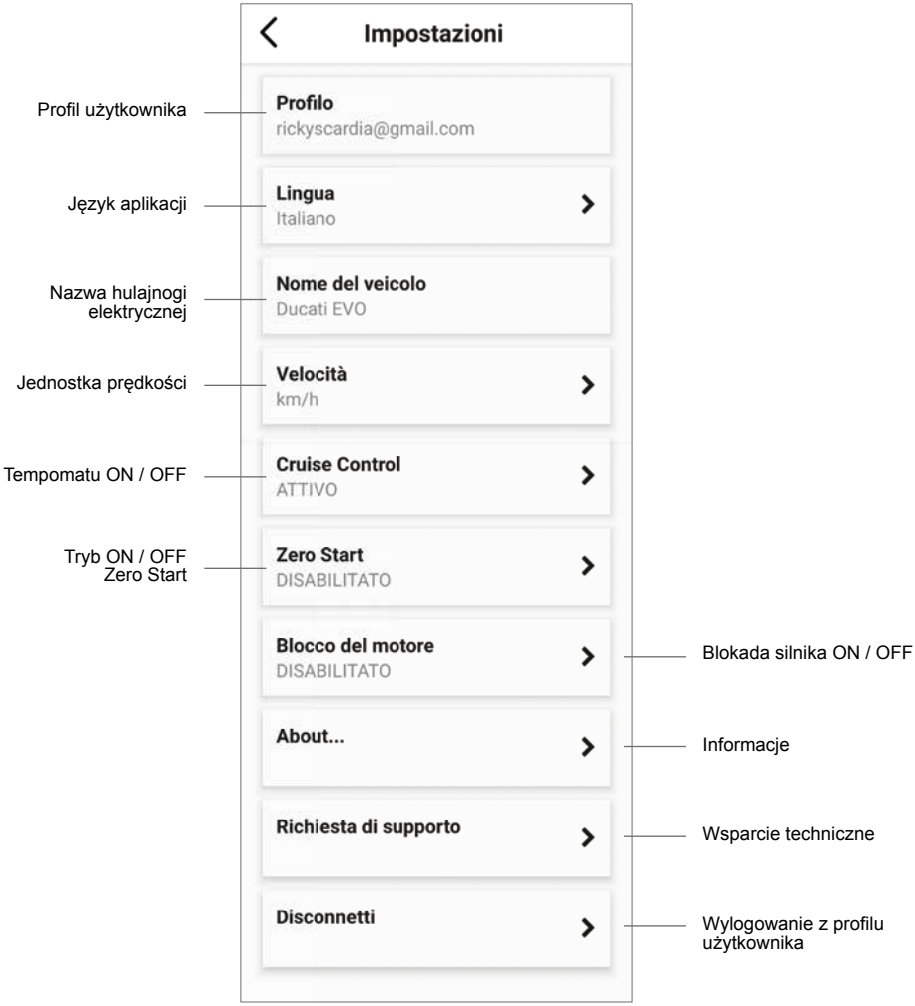

Informacje dotyczące „Tempomatu”:

Włącz funkcję „Tempomat” w aplikacji, utrzymuj hulajnogę na stałej prędkości jazdy (> 8 km/h) i przytrzymaj wciśniętą przez kilka sekund manetkę przyspieszenia. Aktywację „Tempomatu” oznajmi sygnał dźwiękowy, co będzie oznaczać, że nie jest już konieczne przytrzymywanie manetki przyśpieszenia. Aby wyłączyć funkcję, ponownie naciśnij manetkę przyśpieszenia lub hamulec.

Informacje o trybie „Zero Start”:

Tryb Zero Start, jeśli aktywny, umożliwia uruchomienie hulajnogi elektrycznej poprzez naciśnięcie manetki przyśpieszenia bez konieczności początkowego odepchnięcia się stopą.

14. Nauka jazdy na hulajnodze

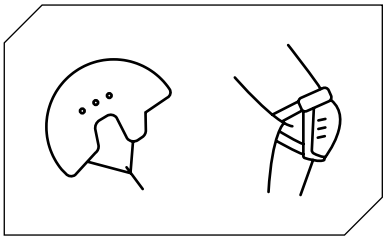

Przed jazdą na hulajnodze postępuj zgodnie z instrukcjami bezpieczeństwa.

Używaj zatwierdzonych akcesoriów, takich jak kaski i nakolanniki.

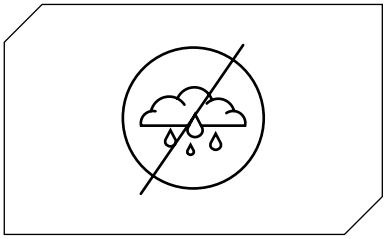

Nie używaj hulajnogi elektrycznej w deszczu.

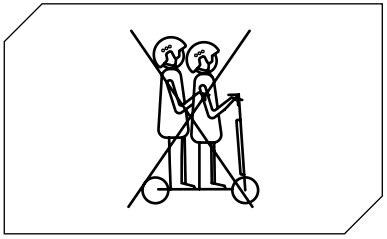

Z hulajnogi elektrycznej nie może korzystać jednocześnie więcej niż jedna osoba.

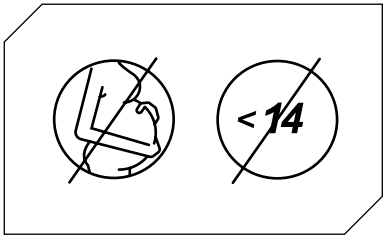

Dzieci w wieku poniżej 14 lat* i kobiety w ciąży nie mogą używać tej hulajnogi elektrycznej.

*We Włoszech sprawa jest obecnie regulowana ustawą L 27/12/2019 nr 160

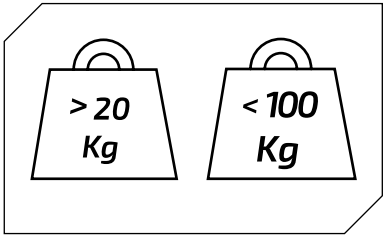

Minimalna dozwolona masa ciała użytkownika tej hulajnogi elektrycznej wynosi: 20 kg.

Maksymalna dozwolona masa ciała użytkownika tej hulajnogi elektrycznej wynosi: 100 kg.

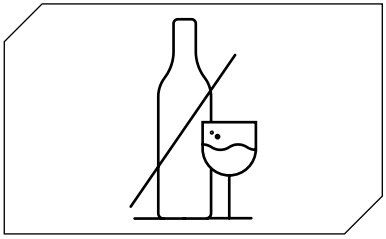

Nie jeźdź na hulajnodze elektrycznej po wypiciu alkoholu i/lub po zażyciu lekarstw.

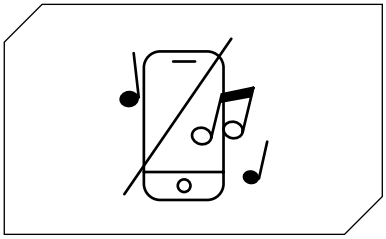

Nie używaj telefonu ani nie słuchaj muzyki podczas jazdy na hulajnodze elektrycznej.

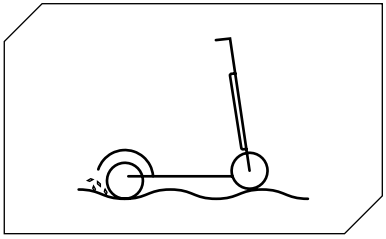

Jedź ostrożnie szczególnie po nierównościach i schodach, piaszczystym podłożu, przez kałuże, gdy jest mróz, śnieg, w nieoświetlonych miejscach i w nocy, lub na mokrej nawierzchni.

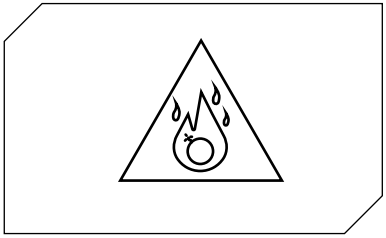

Nie używaj hulajnogi elektrycznej w niebezpiecznych obszarach, w obecności łatwopalnych i/lub wybuchowych substancji, cieczy i/lub zanieczyszczeń.

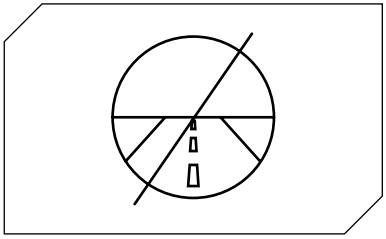

Ta hulajnoga elektryczna nie jest przeznaczona do jazdy po szosach i autostradach. Zapoznaj się z dekretem ustawodawczym obowiązującym w miejscu Twojego zamieszkania, aby dowiedzieć się, gdzie można jeździć na hulajnodze elektrycznej.

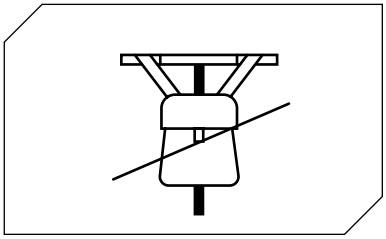

Nie umieszczaj ciężkich przedmiotów na kierownicy.

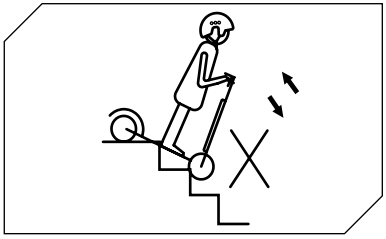

Nie wjeżdżaj i nie zjeżdżaj po schodach na hulajnodze elektrycznej.

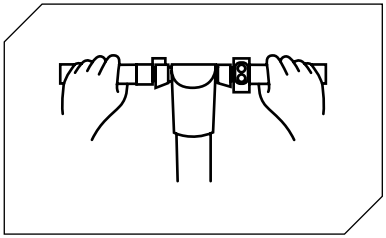

Zawsze jedź, trzymając obie ręce na kierownicy.

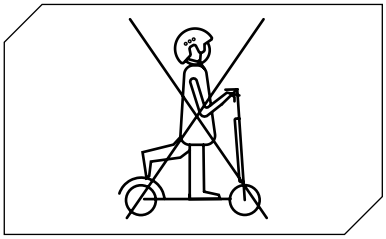

Nigdy nie jedź na hulajnodze, trzymając tylko jedną stopę na podeście.

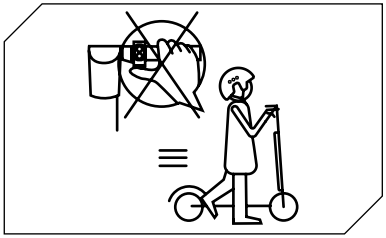

Gdy prowadzisz hulajnogę elektryczną obok siebie, nie naciskaj manetki przyspieszenia.

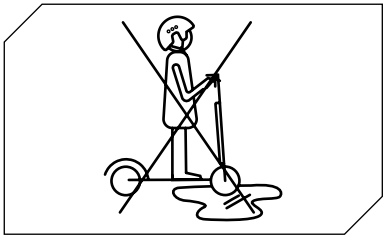

Nie jedź na hulajnodze elektrycznej po kałużach i mokrych nawierzchniach.

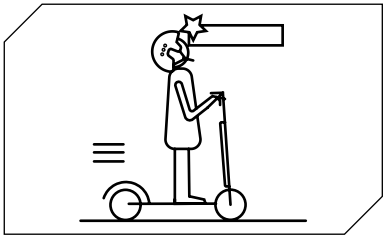

Uważaj na głowę podczas przejeżdżania pod zadaszeniami, bramami itp.

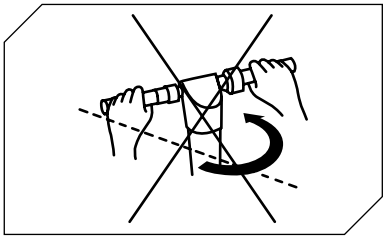

Podczas jazdy z najwyższą dozwoloną prędkością nie kręć gwałtownie kierownicą.

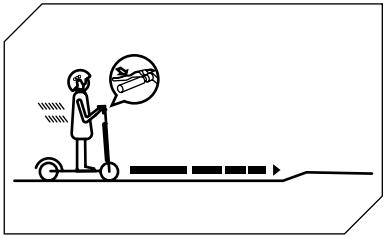

Zacznij hamować wystarczająco wcześniej, aby bezpiecznie pokonać przeszkody, zakręty i obszary o zróżnicowanej nawierzchni. Pamiętaj, aby zwolnić manetkę przyspieszenia przed rozpoczęciem hamowania.

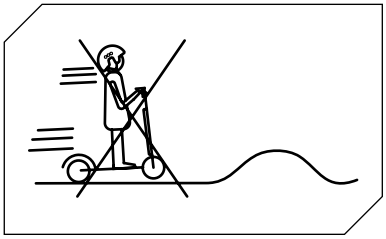

Nie pokonuj z największą dozwoloną prędkością żadnych przeszkód: na przykład schodów, krawężników, wybojów.

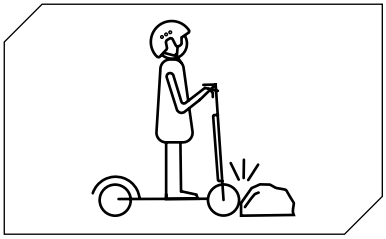

Nie uderzaj kółkami w przeszkody.

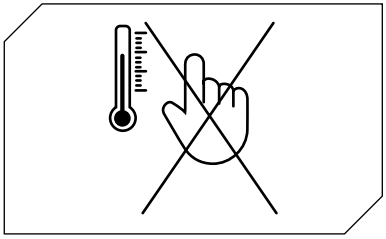

Nie dotykaj silnika bezpośrednio po zakończeniu jazdy, może on być mocno rozgrzany.

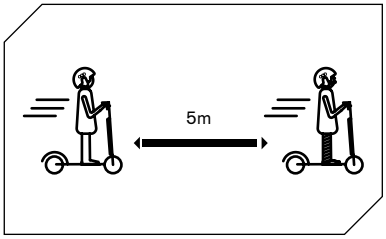

Zachowaj minimalną odległość bezpieczeństwa równą 5 m od innych pojazdów.

15. Akumulator (ostrzeżenia)

Upewnij się, że hulajnoga, ładowarka i gniazdo ładowania są suche.

Gdy akumulator hulajnogi jest w pełni naładowany, dioda LED na ładowarce zmienia kolor z czerwonego (ładowanie) na zielony (ładowanie zakończone).

Używaj tylko oryginalnej ładowarki. Nieoryginalne ładowarki mogą spowodować uszkodzenie urządzenia i przyczynić się do innych potencjalnych zagrożeń.

Akumulatora hulajnogi nie można ładować przez długi czas. Przeładowanie akumulatora skraca jego żywotność i stwarza inne potencjalne zagrożenia.

Hulajnogę należy ładować w suchym miejscu, z dala od materiałów łatwopalnych

(np. takich, które mogłyby ulec samozapłonowi), najlepiej w pomieszczeniu o temperaturze 15-25°C, ale nigdy poniżej 0°C lub powyżej + 45°C.

Nie ładuj akumulatora hulajnogi w miejscu narażonym na bezpośrednie działanie promieni słonecznych ani w pobliżu ognia.

Nie ładuj akumulatora hulajnogi tuż po jej użyciu. Przed ładowaniem akumulatora odczekaj godzinę, aż hulajnoga się schłodzi.

Podczas ładowania nigdy nie pozostawiaj hulajnogi elektrycznej bez nadzoru. Ryzyko oparzenia! Nigdy nie wkładaj do gniazda ładowania prądem stałym żadnych metalowych przedmiotów.

Przeczytaj powyższe rozdziały dotyczące ładowania i przechowywania, aby prawidłowo obchodzić się z akumulatorem i właściwie go konserwować. Aby nie dopuścić do przegrzania akumulatora, przechowuj hulajnogę z dala od otwartego ognia lub innych źródeł ciepła. Nie narażaj hulajnogi na działanie ujemnych temperatur. Zbyt wysokie lub zbyt niskie temperatury otoczenia mogą spowodować rozładowanie się akumulatora.

Nie dopuszczaj do całkowitego rozładowania się akumulatora.

Najlepiej jest zacząć ładować akumulator, gdy nie jest on jeszcze całkowicie rozładowany. W taki sposób przedłuża się żywotność akumulatora. Gdy poziom naładowania akumulatora jest zbyt niski, nie można kontynuować jazdy. Mogłoby to narazić kierowcę na utratę kontroli nad pojazdem lub upadek.

Pamiętaj o konieczności ładowania akumulatora w regularnych odstępach czasu, nawet jeśli hulajnoga elektryczna przez dłuższy czas nie jest używana. Zapobiegnie to uszkodzeniu akumulatora związanemu z utrzymującym się w nim przez dłuższy czas zbyt niskim napięciem.

Środki ostrożności dotyczące obchodzenia się z akumulatorem:

W ogniwach litowo-jonowych, z jakich składa się akumulator, zachodzą procesy chemiczne, w których udział biorą toksyczne pierwiastki niebezpieczne dla zdrowia ludzi oraz środowiska. Nie jedź hulajnogą, jeśli akumulator emituje nietypowy zapach lub nadmierne ciepło. Nie utylizuj hulajnogi elektrycznej ani akumulatora razem z odpadami z gospodarstwa domowego. Za utylizację sprzętu elektrycznego, elektronicznego oraz akumulatorów zgodnie ze wszystkimi obowiązującymi przepisami odpowiedzialny jest wyłącznie ich użytkownik końcowy.

Nie wolno:

Otwierać ani demontować akumulatora, narażać na uderzenia, rzucać nim, przebijać ani przyklejać do niego żadnych przedmiotów; dotykać wycieków z akumulatora, ponieważ zawierają one niebezpieczne dla zdrowia ludzi związki chemiczne; pozwalać, aby dzieci lub zwierzęta dotykały akumulatora;

nadmiernie ładować, nadmierne rozładowywać lub dopuszczać do zwarcia w akumulatorze; zanurzać akumulatora w wodzie lub narażać go na kontakt z wodą czy innymi płynami; narażać akumulatora na działanie zbyt wysokich lub zbyt niskich temperatur;

pozostawiać akumulatora w środowisku zawierającym wybuchowe gazy lub płomienie;

narażać na działanie deszczu lub bezpośrednią ekspozycję słoneczną, pozostawiać akumulatora wewnątrz rozgrzanego samochodu, wystawionego na bezpośrednie działanie światła słonecznego; demontować lub ponownie montować akumulatora;

przenosić lub przechowywać akumulatora razem z metalowymi przedmiotami, takimi jak spinki do włosów, naszyjniki itp.; prowadzić hulajnogę elektryczną podczas ładowania;

używać ładowarki innej niż oryginalna.

16. Odpowiedzialność

Użytkownik jest zobowiązany do korzystania z hulajnogi elektrycznej z najwyższą starannością i w pełnej zgodności z obowiązującymi przepisami dotyczącymi użytkowania, obsługi i jazdy skuterem elektrycznym, które, przykładowo, są określone we włoskim dekrecie ustawodawczym nr. 285/1992 („Kodeks drogowy”).

Użytkownik jest również zobowiązany do utrzymywania hulajnogi elektrycznej w czystości oraz w idealnym stanie sprawności i konserwacji; do rzetelnego przeprowadzania kontroli bezpieczeństwa, za które jest odpowiedzialny, zgodnie z opisem w sekcji ostrzeżenia i zalecenia, a także do przechowywania całej dokumentacji dotyczącej konserwacji hulajnogi elektrycznej.

Użytkownik musi dokładnie ocenić warunki atmosferyczne, które mogą spowodować, że korzystanie z hulajnogi elektrycznej będzie niebezpieczne. W tym celu zalecamy ograniczanie prędkości i zachowanie odpowiedniej drogi hamowania na wypadek niekorzystnych warunków pogodowych i/lub intensywnego ruchu.

Hulajnoga elektryczna może być użytkowana wyłącznie przez kierowców, którzy ukończyli czternaście lat*. Młodzież poniżej 18 roku życia musi nosić odpowiedni kask ochronny. Młodzieży poniżej 18 roku życia zaleca się korzystanie z hulajnogi elektrycznej pod nadzorem osoby dorosłej.

W przypadku wadliwego działania produktu z przyczyn niezależnych od niewłaściwego zachowania kierowcy, prosimy o kontakt z centrum serwisowym na stronie **www.ducatiurbanemobility.it**

*We Włoszech sprawa jest obecnie regulowana ustawą L 27/12/2019 nr 160

17. Codzienna konserwacja i pielęgnacja

Czyszczenie i przechowywanie

• Jeśli na korpusie hulajnogi widoczne są plamy, zetrzyj je wilgotną szmatką. Jeśli plamy się utrzymują, nałóż na nie pastę do zębów, następnie szczoteczką do zębów usuń plamy, po czym wytrzyj oczyszczony obszar wilgotną szmatką. Jeśli na plastikowych elementach pozostają zarysowania, usuń je, używając papieru ściernego lub innego podobnego materiału. Uwagi: Aby uniknąć poważnych uszkodzeń, nie czyść hulajnogi alkoholem, benzyną, naftą ani żrącymi lub lotnymi rozpuszczalnikami chemicznymi. Nie myj hulajnogi strumieniem wody pod wysokim ciśnieniem. Podczas czyszczenia upewnij się, że hulajnoga jest wyłączona, kabel ładujący odłączony, a gumowa zaślepka zamknięta, ponieważ wypływ wody może spowodować porażenie prądem lub inne poważne problemy. Nieużywaną hulajnogę przechowuj wewnątrz pomieszczenia, w suchym i chłodnym miejscu. Nie przechowuj jej na zewnątrz przez dłuższy czas. Nadmierne oddziaływanie światła słonecznego, przegrzanie i zbyt niskie temperatury przyspieszają starzenie się opon i wpływają negatywnie na żywotność hulajnogi oraz jej akumulatora.

• Sprawdź hamulce i ich regulację.

• Sprawdź ciśnienie w oponach (zalecane wartości: patrz z boku opony)

1. Nie używaj akumulatorów innych modeli lub marek, ponieważ mogą one stanowić istotne zagrożenie dla bezpieczeństwa.

2. Nie demontuj, nie zgniataj, ani nie przebijaj akumulatora. Nie dotykaj styków akumulatora. Nie demontuj ani nie przekłuwaj jego zewnętrznej obudowy. Nie narażaj na kontakt z wodą ani ogniem, nie wystawiaj na działanie temperatur powyżej 50°C (w tym źródeł ciepła takich jak piece, grzejniki itp.). Nie dopuszczaj do zetknięcia się metalowych przedmiotów ze stykami akumulatora, gdyż grozi to zwarciem, obrażeniami ciała lub śmiercią.

3. Przedostanie się wody do akumulatora może spowodować uszkodzenie obwodów wewnętrznych, stworzyć zagrożenie pożarem lub wybuchem. Jeśli nie masz pewności, czy do akumulatora nie dostała się woda, natychmiast przerwij jego użytkowanie, zwróć go do serwisu posprzedażnego w celu zlecenia dokonania przeglądu.

4. Aby uniknąć potencjalnego uszkodzenia lub pożaru, do ładowania akumulatora używaj wyłącznie oryginalnego zasilacza.

5. Niewłaściwa utylizacja zużytych akumulatorów przyczynia się do poważnego zanieczyszczenia środowiska naturalnego. Przestrzegaj lokalnych przepisów dotyczących utylizacji akumulatorów. Aby chronić środowisko naturalne, ściśle przestrzegaj wszelkich przepisów dotyczących utylizacji akumulatorów.

6. Po każdym użyciu hulajnogi całkowicie naładuj akumulator, aby przedłużyć jego żywotność. Nie przechowuj akumulatora w miejscu, w którym temperatura przekracza 50°C lub jest niższa niż -20°C (na przykład nie pozostawiaj hulajnogi lub akumulatora w samochodzie wystawionym przez dłuższy czas na bezpośrednie działanie promieni słonecznych). Nie wrzucaj akumulatora do ognia, ponieważ może to doprowadzić do awarii, przegrzania, a nawet pożaru. Jeśli nie planujesz używać hulajnogi przez okres dłuższy niż 30 dni, naładuj akumulator do 50/60% jego maksymalnej pojemności i przechowuj go w suchym i chłodnym miejscu. Pamiętaj, aby ładować akumulator co 60 dni, by uchronić go przed uszkodzeniami nieobjętymi ograniczoną gwarancją. Aby przedłużyć żywotność akumulatora, zawsze ładuj go, zanim całkowicie się wyczerpie.

Uwaga: po pełnym naładowaniu akumulatora hulajnoga będzie zdolna do jazdy przez 120-180 dni.

Uszkodzenia spowodowane wydłużonym okresem braku ładowania są nieodwracalne i nie są objęte ograniczoną gwarancją. Uszkodzonego akumulatora nie można ponownie ładować (zabrania się zlecania demontażu akumulatora niewykwalifikowanym osobom, ponieważ może to doprowadzić do porażenia prądem, zwarcia, a nawet do poważnego zagrożenia bezpieczeństwa).

18. Dane techniczne

Informacje ogólne

Obudowa	Stop aluminium
Prędkość	E: <= 6km/h | D:<= 20km/h | SPORT: <= 25km/h (prędkość maksymalna)
Maksymalne	15% (może ulec zmianie w zależności od wagi kierowcy, warunków drogowych i temperatury)*
Hamulce	Hamulec elektroniczny przedni i tylny hamulec tarczowy
Silnik	350W
Opony	8,5” przednie i tylne opony z dętką
Zabezpieczenie niskonapięciowe	31V +/- 0.5V
Limit prądu	15A
Typ silnika	Bezszczotkowy
Maksymalne obciążenie	100kg
Użytkownik	od 14 roku życia z użyciem kasku i ochraniaczy. Sprawdź obowiązujące przepisy w Twoim kraju**
Temperatura robocza	-10°C / 40°C
Stopień ochrony	IP54
Czas ładowania	Około 3/5 godzin
Zasięg	Do 25 km (może ulec zmianie w zależności od wagi kierowcy, warunków drogowych i temperatury)

*W Szwajcarii, zgodnie z obowiązującymi przepisami, dopuszczalna prędkość na poziomie 6-15-20 km/h.
**We Włoszech sprawa jest obecnie regulowana ustawą L 27/12/2019 nr 160

Instalacja elektryczna

Silnik	Bezszczotkowy 350 W
Hamulec	Elektroniczny hamulec przedni
Wyświetlacz	Zintegrowany kolorowy wyświetlacz LED
Akumulator	36V 7.8Ah 280Wh
Światła	Przednie i tylne światła LED
Ładowarka	Standardowa ładowarka UE, 42 V 1.5 A
Bluetooth	Funkcjonalność z aplikacją

Wymiary

Waga netto	12kg
Waga brutto	14.5kg
Wymiary produktu złożonego	1050 x 440 x 1150mm
Wymiary produktu zamkniętego	1050 x 440 x 480mm
Wymiary opakowania	1120 x 160 x 520mm

19. Rozwiązywanie problemów

Testy do wykonania

- Po ewentualnym upadku sprawdź, czy manetka przyspieszenia działa prawidłowo. W tym celu kilkakrotnie przyspiesz i zwolnij.
- Od czasu do czasu sprawdzaj, czy hamulce działają prawidłowo. Aby to zrobić, przesuwaj hulajnogę do przodu, trzymając ją za kierownicę, i nagle zahamuj, żeby upewnić się, że reaguje prawidłowo.
- Sprawdź, czy wszystkie elementy pojazdu są na swoich miejscach i są dobrze zamocowane.
- Sprawdź stan zużycia opon i ciśnienie.
- Sprawdź, czy nie są zużyte hamulce i linki.

Błąd	**Przyczyna**	**Rozwiązanie**
Silnik nie działa	Akumulator jest rozładowany Problem dotyczy zasilania elektrycznego	Naładuj akumulator Poproś o pomoc techniczną swojego sprzedawcę
Tylne koło nie obraca się	Nieprawidłowe działanie hamulców	Regulacja hamulców
Silnik zatrzymuje się podczas pracy	Przegrzanie silnika	Zwolnij manetkę przyspieszenia i poczekaj, aż silnik się ochłodzi
Po naładowaniu pojazd wyłącza się	Akumulator jest uszkodzony	Poproś o pomoc techniczną swojego sprzedawcę
Pojazd nagle zatrzymuje się podczas jazdy	Uszkodzone przewody zasilania i sterowania	Poproś o pomoc techniczną swojego sprzedawcę
Akumulator nie ładuje się lub hulajnoga nie włącza się	Problemy z połączeniem Uszkodzony/rozładowany akumulator Problemy z ładowarką	Poproś o pomoc techniczną swojego sprzedawcę Poproś o pomoc techniczną swojego sprzedawcę Wymień ładowarkę

20. Tabela kodów błędów

Kod błędu	Wskazania
E.1	Usterka silnika
E.2	Błąd sygnału jednostki sterującej
E.3	Awaria manetki przyspieszenia
E.4	Usterka układu półprzewodnikowego jednostki sterującej
E.5	Błąd fazy/prądu
E.6	Usterka układu stabilizacji prądu
E.7	Błąd napięcia akumulatora
E.8	Nieprawidłowe działanie dźwigni hamulca

UWAGA

Naciśnięcie manetki przyspieszenia aż do maksymalnego wychylenia spowoduje, że hulajnoga włączy funkcję tempomatu na kilka sekund i będzie utrzymywać tę samą prędkość nawet po zwolnieniu dźwigni.

UWAGA

Sprawdź poziom naładowania akumulatora przy nieruchomym pojeździe.

UWAGA

Postępowanie z urządzeniem elektrycznym lub elektronicznym po zakończeniu jego eksploatacji (dotyczy wszystkich krajów Unii Europejskiej i innych europejskich systemów zbiórki selektywnej)

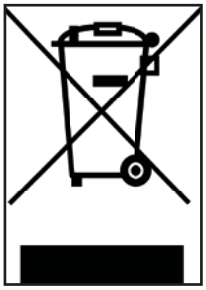

Ten symbol na produkcie lub opakowaniu oznacza, że produkt nie powinien być traktowany jako zwykły odpad z gospodarstwa domowego, ale powinien zostać oddany do punktu zbiórki zajmującego się recyklingiem sprzętu elektrycznego i elektronicznego.

Zapewniając prawidłową utylizację tego produktu, pomożesz zapobiec potencjalnym negatywnym konsekwencjom dla środowiska naturalnego i zdrowia ludzkiego, które mogłyby wyniknąć z powodu niewłaściwego postępowania z odpadami. Recykling materiałów pomaga chronić zasoby naturalne.

Bardziej szczegółowe informacje na temat utylizacji tego produktu można uzyskać w urzędzie gminy, lokalnej firmie zajmującej się utylizacją odpadów lub w punkcie sprzedaży, w którym został on zakupiony.

Nigdy nie utylizuj produktów elektrycznych i elektronicznych razem z odpadami z gospodarstwa domowego. Należy je poddać odpowiedniemu segregowaniu, które przeprowadzane jest:

1) bezpośrednio, w miejskich punktach zbiórki (zwanych również wyspami ekologicznymi) lub, pośrednio, w punktach zbiórki będących pod zarządem gminy (jeśli takie istnieją);

2) bezpośrednio do punktu sprzedaży nowego sprzętu elektrycznego i elektronicznego. W takich punktach można pozostawić produkty elektryczne i elektroniczne o małych gabarytach (o dłuższym boku < 25 cm), natomiast produkty o większych gabarytach mogą być tam dostarczone w trybie 1 na 1: tzn. pozostawiając stary produkt przy zakupie nowego.

W przypadku nielegalnej utylizacji sprzętu elektrycznego lub elektronicznego mogą zostać zastosowane kary przewidziane przez obowiązujące przepisy dotyczące ochrony środowiska (ustawodawstwo włoskie, konieczne jest sprawdzenie przepisów obowiązujących w kraju użytkowania / utylizacji pojazdu).

Jeśli produkt elektryczny lub elektroniczny zawiera baterie lub akumulatory, należy je wyjąć i poddać zbiórce selektywnej.

UWAGA

Postępowanie z wyczerpanymi bateriami (dotyczy wszystkich krajów Unii Europejskiej i innych europejskich systemów zbiórki selektywnej)

Ten symbol na produkcie lub opakowaniu oznacza, że baterii/ akumulatora nie wolno usuwać wraz z odpadami z gospodarstwa domowego. Na niektórych rodzajach akumulatorów ten symbol może być używany w połączeniu z symbolem pierwiastka chemicznego.

Jeśli akumulator zawiera więcej niż 0,0005% rtęci lub 0,004% ołowiu, wówczas umieszczany jest symbol chemiczny rtęci (Hg) lub ołowiu (Pb).

Zapewniając prawidłową utylizację akumulatorów, pomagasz zapobiegać potencjalnym negatywnym konsekwencjom dla środowiska naturalnego i zdrowia ludzkiego, które w przeciwnym razie mogłyby wyniknąć z niewłaściwego postępowania z odpadami. Recykling materiałów pomaga chronić zasoby naturalne. Produkty, które ze względów bezpieczeństwa, wydajności lub ochrony danych wymagają stałego połączenia z wewnętrzną baterią/akumulatorem, mogą być wymienione tylko przez wykwalifikowanych pracowników działu serwisowego.

Dostarcz produkt pod koniec okresu jego eksploatacji do punktu zbiórki zajmującego się utylizacją sprzętu elektrycznego i elektronicznego: dzięki temu zostaną prawidłowo usunięte również wewnętrzne elementy akumulatora.

Bardziej szczegółowe informacje na temat utylizacji wyczerpanej baterii lub akumulatora, lub wyeksploatowanego urządzenia można uzyskać w urzędzie gminy, w lokalnej firmie zajmującej się utylizacją odpadów albo w punkcie sprzedaży, w którym dokonano zakupu.

Na podstawie włoskiego dekretu ustawodawczego 49/2014 produkt podlega przepisom dotyczącym postępowania ze sprzętem elektrycznym i elektronicznym oraz zbiórce selektywnej.

OSTRZEŻENIA

Przed rozpoczęciem korzystania z produktu dokładnie zapoznaj się z treścią instrukcji obsługi.

Nazwa produktu: PRO1 EVO

Rodzaj produktu: Hulajnoga elektryczna

Rok produkcji: 2020

Uwaga:
- Aby naładować tę hulajnogę elektryczną, należy stosować WYŁĄCZNIE dostarczoną ładowarkę oznaczoną XHK-916-42015 o następującym napięciu wyjściowym: 42 V - 1,5 A.
- Korzystanie z ładowarki innego typu niesie ze sobą ryzyko uszkodzenia produktu oraz może stanowić zagrożenie dla użytkownika.
- Nigdy nie ładuj pojazdu bez nadzoru.
- Czas ładowania pojazdu nie powinien przekraczać czterech godzin. Przerwij ładowanie po czterech godzinach.
- Urządzenie może być ładowane wyłącznie w temperaturze otoczenia od 0°C do +40°C.
- W przypadku ładowania w temperaturach niższych lub wyższych istnieje ryzyko, że akumulator będzie mniej wydajny, co może spowodować uszkodzenie produktu i obrażenia ciała użytkownika.
- Produkt może być używany wyłącznie przy temperaturach otoczenia od -10°C do +40°C.
- W przypadku używania hulajnogi przy niższych lub wyższych temperaturach istnieje ryzyko, że akumulator będzie mniej wydajny, co może spowodować uszkodzenie urządzenia i obrażenia ciała użytkownika
- Urządzenie należy przechowywać w temperaturze otoczenia od 0°C do +35°C (optymalna temperatura przechowywania to +25°C).
- Ładuj i przechowuj urządzenie w suchym, przestronnym miejscu, z dala od paliw (tj. wszelkich substancji łatwopalnych).
- Nie ładuj go w miejscu nasłonecznionym lub w pobliżu otwartego ognia.
- Nie ładuj hulajnogi tuż po jej użyciu. Przed ładowaniem poczekaj, aż urządzenie się schłodzi.
- Jeśli wyjeżdżasz na dłuższy okres, na przykład na urlop i powierzasz urządzenie osobom trzecim, pozostaw hulajnogę częściowo naładowaną (20-50% poziomu naładowania). Urządzenie częściowo naładowane.
- Urządzenie jest często dostarczane częściowo naładowane. Pozostaw urządzenie w tym stanie aż do pierwszego wykorzystania.

Deklaracja zgodności

Niżej podpisana spółka: MT Distribution S.r.l.
Adres: Via Bargellino 10, 40012 Calderara di Reno (BO), Włochy

Poświadcza

że projekt i realizacja niniejszego produktu

Marka produktu:	Ducati
Nr modelu produktu:	PRO1 EVO
Rodzaj produktu:	Hulajnoga elektryczna

Produkt jest zgodny z następującymi dyrektywami: Dyrektywa maszynowa 2006/42/WE

Dyrektywa 2014/30/UE w sprawie kompatybilności elektromagnetycznej 2014/35/UE
Dyrektywa niskonapięciowa

Powiązane normy:

EN ISO 12100:2010, EN 60335-1:2012+AC:2014+A11:2014+A13:2017+A12019+A2:2019, EN17128:2019, EN300328 wersja 2.2.2, EN301489-1 wersja 2.2.3, EN301489-17 wersja 3.2.2, EN61000-6-1:20017, EN61000-6-3:2007+A1:2011, EN62479:2010, EN50581:2012

Numer seryjny : YYYY2020XXXXXXX do YYYY2020XXXXXXX

Imię i nazwisko: Emanuele Summa

Stanowisko: Dyrektor

Firma: M.T. Distribution S.r.l.

Adres: Via Bargellino 10, 40012 Calderara di Reno (BO),

Włochy Dnia: 01/12/2020

Emanuele Summa
Dyrektor

M.T. DISTRIBUTION SRL
Via Bargellino, 10 b/c
40012 CALDERARA di RENO (BO)
Cod. Fisc. 01119840377
NOME, COGNOME, QUALIFICA E
TIMBRO AZIENDALE

PRO-I EVO

elektrokoloběžka

Návod k obsluze

Děkujeme, že jste si vybrali tento produkt.
Ohledně informací, technické podpory a pomoci kontaktujte svého prodejce nebo navštivte webovou stránku www.ducatiurbanemobility.it

Obsah

1. Bezpečnostní pokyny
2. Rychlý start
3. Obsah balení
4. Přehled produktu
5. Informace o ovládání / Ovládací panel
6. Montáž a konfigurace
7. Skládání a přenášení
8. Výměna a aktivace baterie
9. Seřízení brzdy
10. Rozsah
11. Skladování a čištění
12. Obecná varování
13. Konfigurace aplikace
14. Jak se naučit jezdit
15. Baterie (varování)
16. Zodpovědnosti
17. Údržba a denní péče
18. Datový list
19. Odstraňování problémů
20. Tabulka chybových kódů

1. Bezpečnostní pokyny

Před použitím produktu si pečlivě přečtěte následující pokyny. Tento návod

uschovejte pro budoucí reference nebo nové uživatele.

- Společnost nepřebírá žádnou odpovědnost vyplývající ze zneužití produktu nebo nedodržení silničních předpisů nebo pokynů v této příručce.
- Tato elektrokoloběžka není hračka. Používejte ho zodpovědně, pečlivě a s respektem k ostatním.
- Před použitím tohoto výrobku si přečtěte platné místní předpisy týkající se používání tohoto typu výrobku a dodržujte je. Řiďte zodpovědně a dávejte pozor na lidi a překážky, abyste tak předešli nehodám.
- Vždy používejte doporučené oblečení: protiskluzové rukavice, kolenní a loketní chrániče a noste helmu.
- Osoba, která tuto elektrokoloběžku řídí, musí být schopna v okamžiku, kdy drží řídítka ve správné výšce, položit obě nohy na zem.
- Při zastavení nebo parkování vozidla se ujistěte, že tak činíte na hladkém, bezpečném povrchu.
- Maximální nosnost produktu je 100 kg.
- Tento produkt nesmí používat současně více než jedna osoba.
- Nesprávné použití produktu nebo nedodržení pokynů obsažených v tomto návodu může způsobit vážné škody.
- Pokud dojde k technickým problémům, kontaktujte technickou asistenční službu vašeho prodejce.
- Produkt se nepokoušejte sami demontovat ani opravovat.
- Baterii nenechávejte v blízkosti ohně nebo zdrojů tepla.
- Vyvarujte se použití použitých, vadných a/nebo neoriginálních baterií.
- Na produkt si nesedejte - ani během jízdy ani při stání.
- Jestliže uživatel, který se chystá tento produkt použít, není s řízením tohoto typu vozidla obeznámen, doporučuje se, aby ho před prvním použitím vozidla seznámila se základy řízení dospělá osoba, a to pokud jde o následující aspekty:

  1. Zrychlení
  2. Zpomalení
  3. Brzdění
  4. Základní pravidla řízení

2. Rychlý start

- V případě prvního použití nabijte elektrokoloběžku na 100 %.
- Pro nastartování stiskněte na několik sekund tlačítko startu.
- Zkontrolujte indikátor baterie: je-li slabá, před použitím ji dobijte. Elektrokoloběžka je zařízení, které k tomu, aby fungovalo, vyžaduje pravidelné nabíjení.
- Zkontrolujte tlak v pneumatikách (50 PSI): pokud elektrokoloběžka nenajezdila minimálně 60 % z uvedených km nebo nedosáhla maximální rychlosti během prvních 3 měsíců používání, pravděpodobně došlo k opakovanému vypuštění kol. Proto bude třeba tlak v pneumatikách obnovit.
- Elektrokoloběžku umístěte na rovný povrch.
- Ruce položte na řídítka. Jednou nohou stoupněte na plošinu, druhou se lehce odpichujte a zrychlujte.

⚠ VAROVÁNÍ

Akcelerátor se aktivuje, jakmile rychlost vpřed překročí 3 km/h.

Z bezpečnostních důvodů je elektrokoloběžka nastavena tak, aby se předešlo startu ze stoje.

- Když se elektrokoloběžka začne pohybovat, dejte na plošinu obě nohy a stlačte akcelerátor.
- Při ovládání elektrokoloběžky naklánějte tělo ve směru, do kterého chcete zatočit a pomalu otáčejte řídítky.
- Chcete-li elektrokoloběžku zastavit, uvolněte akcelerátor a stiskněte elektronickou nebo pákovou brzdu, která se nachází po levé straně řídítek.
- Pokud potřebujete sestoupit, elektrokoloběžku zcela zastavte. Pokud o sestoupení z elektrokoloběžky v okamžiku, kdy je v pohybu, může zapříčinit zranění.
- Jestliže chcete provést změnu rychlostního režimu, dvakrát klikněte na tlačítko Zap./Vyp. (tlačítko A v kapitole 5).
- Při jízdě v noci nebo na tmavých místech stiskněte tlačítko zapnutí jednou a zapněte světla, rovněž noste reflexní vestu.

Kvůli vlastní bezpečnosti noste helmu a chrániče kolen, abyste se chránili před pády a zraněními než si jízdu na elektrokoloběžce osvojíte.

Jezdec přebírá veškerá rizika související s nenošením helmy nebo jiné ochranné výstroje.

3. Obsah balení

Řidítka musí být připevněna k sestavené elektrokoloběžce pomocí speciálních šroubů.

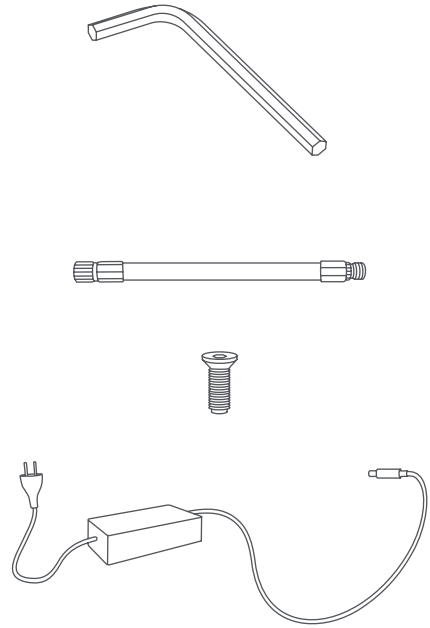

- Elektrokoloběžka
- Příslušenství:
  - Imbusový šroub
  - 4 šrouby
  - Náhradní vzduchová komora
  - Náhradní samolepky
  - Adaptér pro nahuštění pneumatik
- Nabíječka baterie

4. Přehled produktu

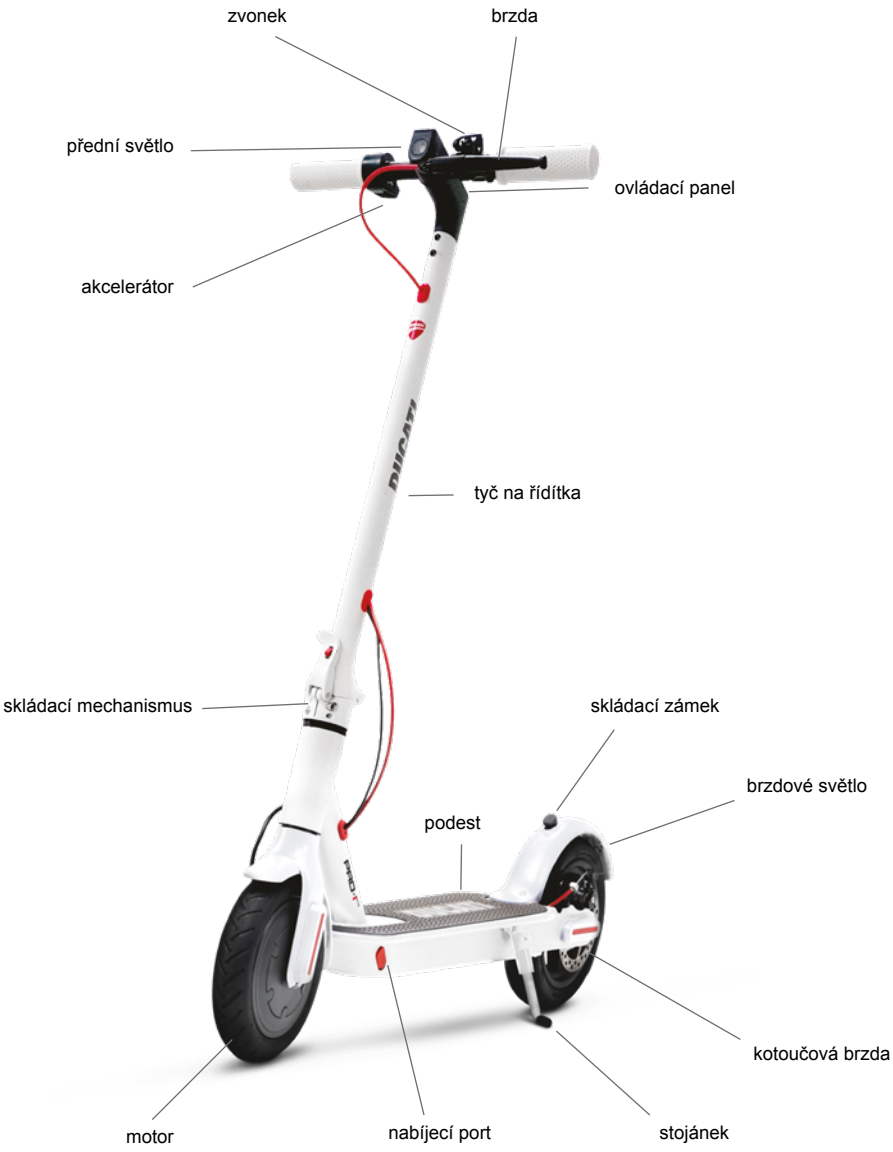

5. Informace o ovládání / Ovládací panel

A

1. Tachometr: zobrazuje aktuální rychlost elektrokoloběžky.
2. Stav baterie: stav baterie je vyznačen 5 čárkami.
3. Světla: Výstražná kontrolka.
4. Bluetooth: Kontrolka Bluetooth.
5. Režim SPORT - Na displeji se zobrazí SPORT. (až 25 km/h).
6. Režim KOMFORT - Na displeji se zobrazí D (až 20 km/h).
7. Režim EKO - Na displeji se zobrazí E (až 6 km/h).
8. Tempomat: udržovaná rychlost. Aktivuje se po několika sekundách udržování stejné rychlosti.
9. Teplota: pokud se rozsvítí tato kontrolka, vozidlo okamžitě zastavte, znamená to, že se přehřívá motor.
10. Závada: pokud se rozsvítí tato kontrolka, v tabulce s kódy chyb vyhledejte možné řešení.

• Tlačítko/Ovládání (A): Stisknutím a přidržením tohoto tlačítka elektrokoloběžku zapnete/ vypnete.

• Jak zapnout/vypnout světla: jednou stiskněte tlačítko (A) a zapněte je. Jsou-li světla zapnutá, vypnete je stisknutím tlačítka (B).

• Režim/Rychlost: volbu režimu provedete dvojitým stisknutím tlačítka (A):

- E: až 6 km/h

- D: až 20 km/h

- SPORT: až 25 km/h

A

VAROVÁNÍ

Akcelerátor se aktivuje, jakmile rychlost vpřed překročí 3 km/h.

Varování před nízkým napětím: první segment baterie bliká, jakmile je napětí nižší než 33 V; současně 6krát zazní akustické varování.

6. Montáž a konfigurace

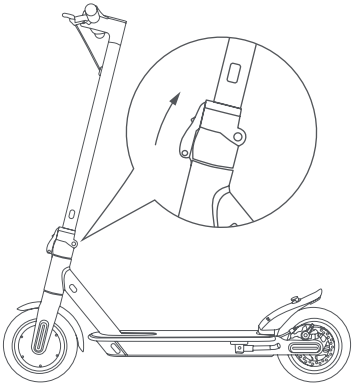

Otevřete stojan, zdvihněte tyč, páku přepněte do zavřené polohy.

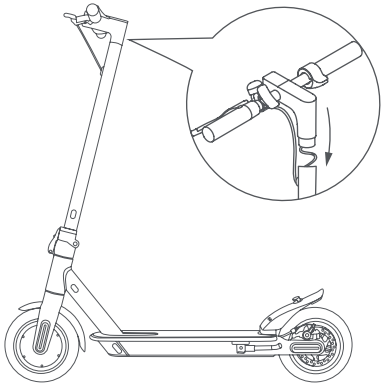

Na tyč nasaďte řídítka (viz obrázek).

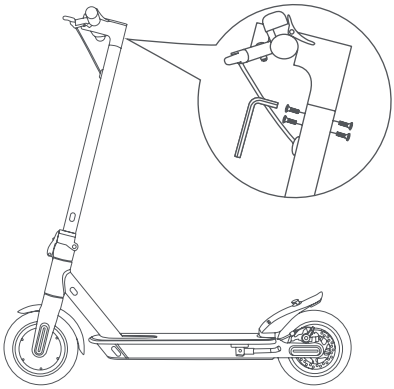

Ručně vložte 4 šrouby, neutahujte je, poté je utáhněte pomocí dodaného šestihranného klíče a zajistěte řídítka.

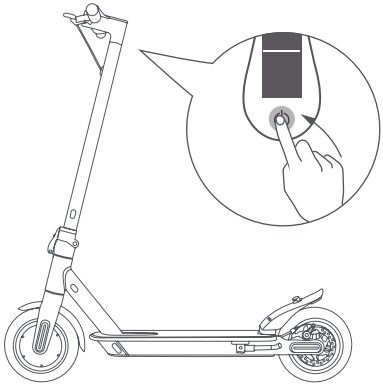

Po dokončení montáže zařízení zapněte a zkontrolujte, zda všechno funguje. V případě, že potřebujete technickou pomoc, kontaktujte prodejce.

Volná tyč na řídítka

Je-li tyč na řídítka volná, šrouby sklápěcího systému můžete utáhnout pomocí dodaného klíče.

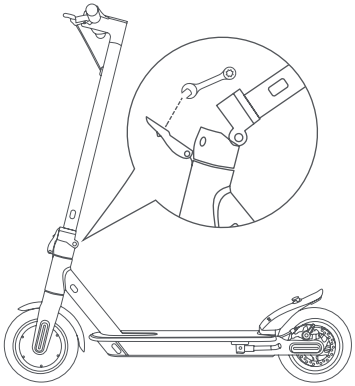

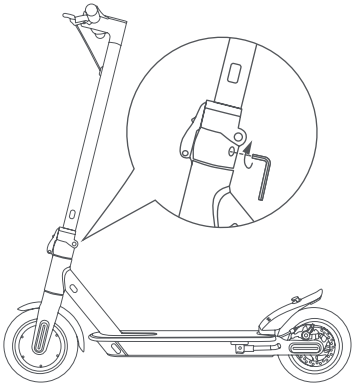

7. Skládání a přenášení

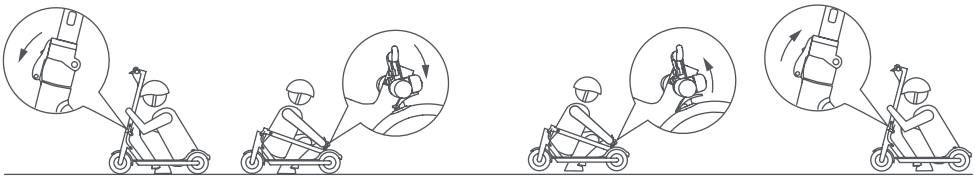

Zavírání

Otevírání

Zavírání:

Elektrokoloběžku vypněte, uvolněte uzamykací mechanismus: stiskněte červený háček a páku vysuňte směrem ven (viz obrázek), tyč na řídítka zatlačte dovnitř a ujistěte se, že je řádně uzamknuta.

Otevírání:

Z blatníku uvolněte tyč na řídítka: stiskněte sponu a řídítka uvolněte, tyč na řídítka zdvihněte do maximální polohy a uzamkněte ji stlačením páky dovnitř. Elektrokoloběžku zapněte.

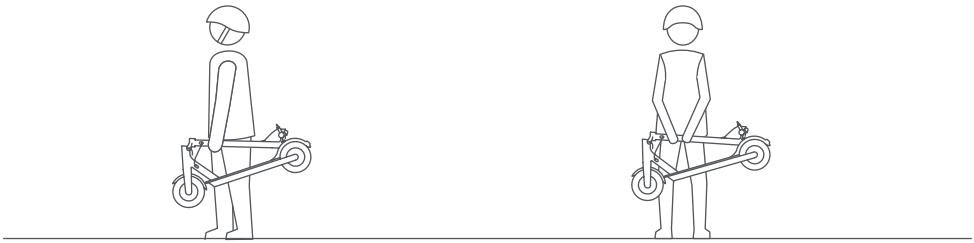

Způsob přenášení

Elektrokoloběžku vždy přenášejte tak, že ji budete jednou nebo oběma rukama držet za tyč na řídítka.

8. Výměna a aktivace baterie

1. Otevřete gumovou krytku nabíjecí zásuvky na levé straně plošiny.
2. Do zásuvky zapojte konektor nabíječky.
3. Jakmile je baterie plně nabitá, konektor nabíječky odpojte.

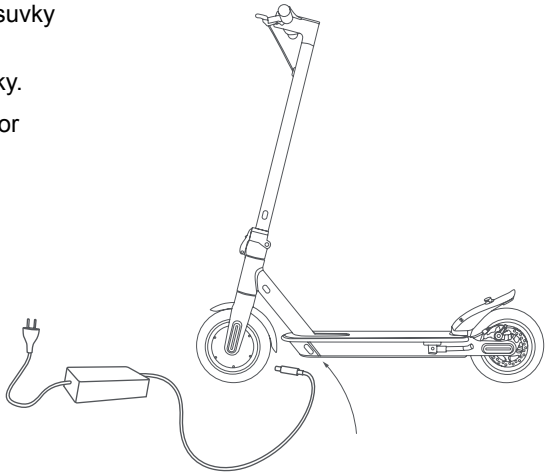

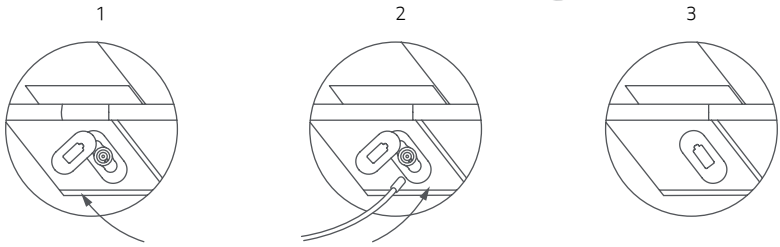

UPOZORNĚNÍ

Jakmile se nabíjení dokončí, barva kontrolky napájení se změní z červené na zelenou.

Při použití elektrokoloběžky existuje nebezpečí pádu. Kvůli vlastní bezpečnosti noste helmu a chrániče kolen, abyste se chránili před pády a zraněními než si jízdu na elektrokoloběžce osvojíte.

Elektrokoloběžku zapněte a zkontrolujte úroveň nabití baterie.

9. Seřízení brzdy

Seřízení brzdy

Je-li brzda příliš těsná, použijte dodaný klíč a otáčejte jím proti směru hodinových ručiček a uvolněte tak tlak na lanko brzdy, potom lanko zkraťte a utáhněte klíčem. Je-li brzda příliš volná, udělejte opak a lanko brzdy prodlužte.

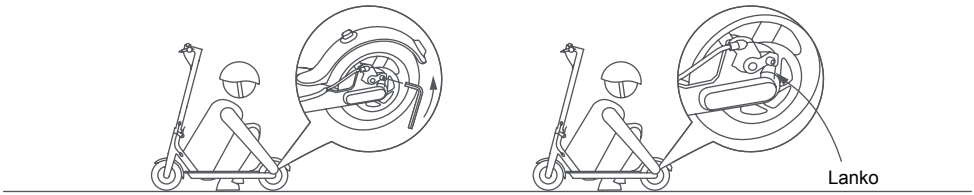

10. Rozsah

Maximální rozsah závisí na několika proměnných:

Terén: dojezd je větší při jízdě na hladkém povrchu než při jízdě na nerovných

silnicích a svazích.

Hmotnost uživatele: čím těžší uživatel je, tím kratší je dojezd. Teplota: Vliv na dojezd má jízda na elektrokoloběžce ve velmi studeném nebo horkém prostředí.

Rychlost a styl jízdy: Plynulá jízda při konstantní rychlosti dojezd prodlužuje. Zrychlování a agresivní manévrování dojezd snižuje. Nižší rychlost dojezd zvyšuje.

Údržba: dojezd zvyšuje včasné dobíjení a správná údržba.

11. Skladování a čištění

Před uskladněním mimo sezónu nebo na delší dobu elektrokoloběžku nabijte na 50 - 60 %. Každé 2-3 měsíce ji znovu dobijte na 50 - 60 %. Pokud se nepoužívá denně, doporučuje se elektrokoloběžku uskladnit při teplotě 15-25 °C. Elektrokoloběžku nevystavujte nízkým (pod 0 °C) nebo vysokým (nad 45 °C) teplotám. Nenechávejte ji venku, není vodě odolná.

Když se elektrokoloběžka zašpiní, očistěte ji navlhčeným hadříkem. Před čištěním se ujistěte, že je elektrokoloběžka vypnutá a nabíjecí port zakryjte, abyste předešli poškození elektronických komponentů. Nepoužívejte alkohol, benzín, kerosin ani jiná korozivní a těkavá chemická rozpouštědla. To může poškodit jak vzhled, tak interní strukturu elektrokoloběžky. K čištění nepoužívejte tlakovou myčku ani tekoucí vodu. Elektrokoloběžka není vodě odolná.

Nevystavujte ji dešti nebo vodě ani ji při mytí neponořujte do vody.

12. Obecná varování

- Před každým použitím zkontrolujte brzdy, tlak (50 PSI), stav kol a plynového pedálu. Pokud si všimnete neobvyklých zvuků nebo anomálií, produkt nepoužívejte a kontaktujte technickou asistenční službu prodejce.
- Elektrokoloběžka nesmí být žádným způsobem upravována, mohlo by to změnit její účinnost nebo poškodit její konstrukci a způsobit problémy.
- Než produkt zaparkujete, nezapomeňte jej vypnout.
- S vozidlem nejezděte za deště, sněhu nebo mlhy.
- Zajistěte, aby elektrické součásti vozidla nepřišly do styku s vodou nebo jinými tekutinami.
- Vyvarujte se jízdy v blízkosti řek nebo jezer.
- Dohlédněte na děti, aby si s výrobkem nehrály. Je-li produkt používán dětmi nebo v jejich blízkosti, je nutný přísný dohled.
- Informace, technickou podporu a pomoc získáte od svého prodejce.

Pokyny k chování během jízdy

- Během jízdy na elektrokoloběžce nepoužívejte telefon ani neposlouchejte hudbu.
- Na elektrokoloběžce jezděte pouze v případě dostačujících světelných podmínek. Pokud na elektrokoloběžce jedete za nepříznivých světelných podmínek, nezapomeňte rozsvítit světla a obléknout si reflexní vestu.
- Během jízdy vždy držte řídítka oběma rukama.
- Jezděte vždy tak, že na plošině budete mít obě nohy - bezpečně a pohodlně.
- Během jízdy se nerozptylujte a vždy se dívejte před sebe.
- Vždy jezděte takovou rychlostí, při které dokážete bezpečně brzdit.
- Začněte brzdit dostatečně daleko, abyste se vyhnuli překážkám, zatáčkám a plochám s nerovným povrchem. Před brzděním nezapomeňte uvolnit akcelerátor.
- Nepouštějte se do soutěže s ostatními řidiči.
- Udržujte minimální bezpečnou vzdálenost 5 m od ostatních vozidel.

13. Konfigurace aplikace

K čemu můžete používat aplikaci Ducati Urban e-Mobility?

- Spuštění vlastní diagnostiky
- Nastavení režimů jízdy
- Nastavení jednotky měření rychlosti (km/mph)
- Nastavení režimu startu
- Nastavení funkce tempomatu
- Zobrazení dílčího a celkového počtu ujetých kilometrů
- Zobrazení stavu baterie
- Zobrazení rychlosti tempomatu
- Zobrazení rychlostních režimů
- Zobrazení teploty kolečka

Aplikaci Ducati Urban e-Mobility si stáhnete v obchodu s aplikacemi.

1. Aplikaci si stáhněte na svůj smartphone;
2. Zapněte elektrokoloběžku a na telefonu aktivujte Bluetooth;
3. Spusťte aplikaci a přihlaste se*, telefon s elektrokoloběžkou propojíte přes Bluetooth na vzdálenost 1-2 metrů;

* Pokud používáte tuto aplikaci poprvé, vyplňte pole „e-mail“ a zaregistrujte a ověřte ověřovací kód.

Rozhraní aplikace je následující:

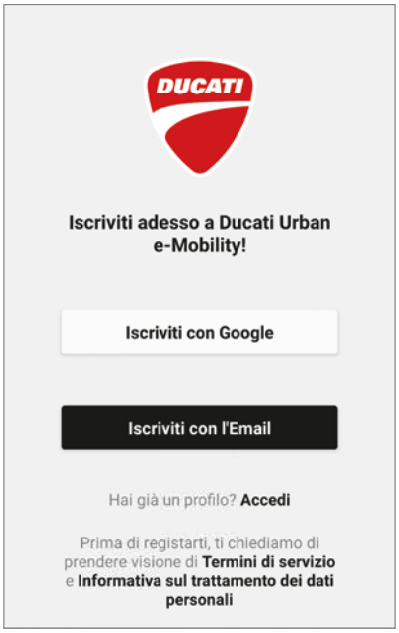

Rozhraní aplikace se spárovanou elektrokoloběžkou vypadá takto:

Spárovaná elektrokoloběžka

Hlavní rozhraní

Procentuální stav nabití elektrokoloběžky

Rychlost v reálném čase

Režimy jízdy

Čas použití

Mapa

Nastavení

Ujetá vzdálenost (ODO)

Ujetá vzdálenost (TRIP)

Záznam trasy

Aktivovat/Deaktivovat aplikaci

Spárovaná elektrokoloběžka Nastavení rozhraní

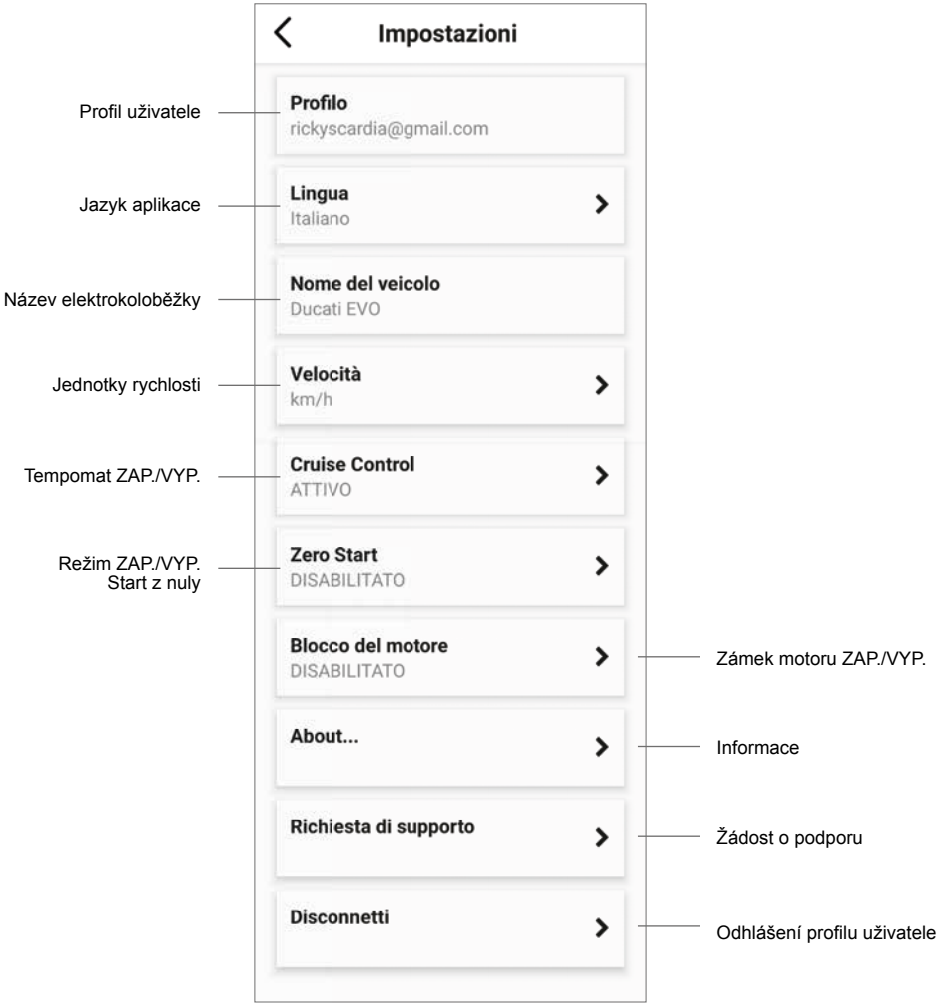

Informace o „tempomatu“

Aktivujte v aplikaci funkci „Tempomat“, udržujte elektrokoloběžku při konstantní rychlosti (> 8 km/h) a několik sekund držte páku akcelerátoru stlačenou. Na znamení toho, že je „tempomat“ aktivní, se ozve akustický signál, takže nebude nutné páku akcelerátoru dále držet. Pro deaktivaci funkce stiskněte brzdu nebo znovu páku akcelerátoru.

Informace o režimu „Start z nuly“:

Je-li aktivován režim „Start z nuly“, umožňuje spustit elektrokoloběžku ovládáním akcelerátoru, aniž byste museli použít nohy.

14. Jak se naučit jezdit

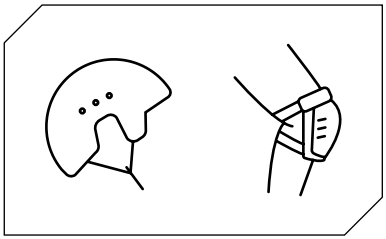

Před jízdou na elektrokoloběžce dodržte bezpečnostní pokyny.

Použijte schválené vybavení jako je helma a kolenní chrániče.

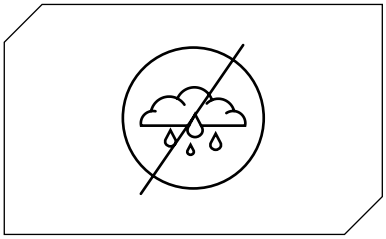

Elektrokoloběžku nepoužívejte v dešti.

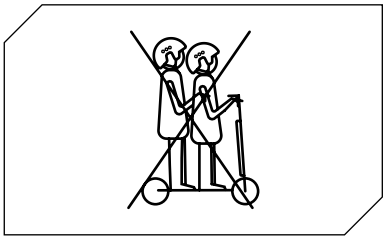

Elektrokoloběžku nemůže v jeden okamžik používat více než jedna osoba.

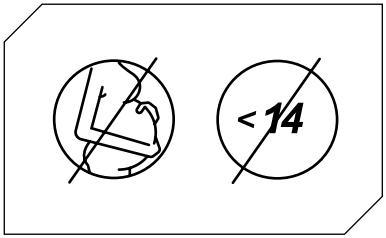

Tuto elektrokoloběžku by neměly používat děti mladší 14* let a těhotné ženy.

*V Itálii je toto upraveno zákonem L 27/12/2019 č. 160.

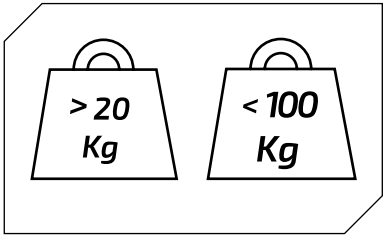

Minimální hmotnost povolená na elektrokoloběžce: 20 kg.

Maximální hmotnost povolená na elektrokoloběžce: 100 kg.

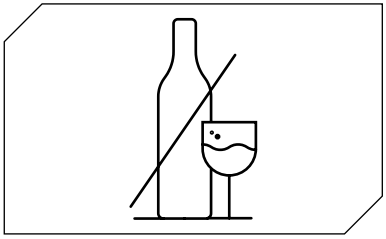

Na elektrokoloběžce nejezděte pokud jste požili alkohol a/nebo užíváte léky.

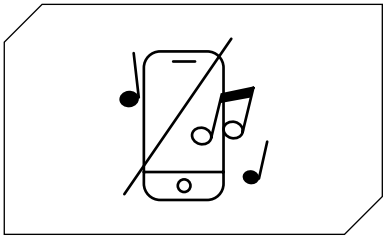

Během jízdy na elektrokoloběžce nepoužívejte telefon ani neposlouchejte hudbu.

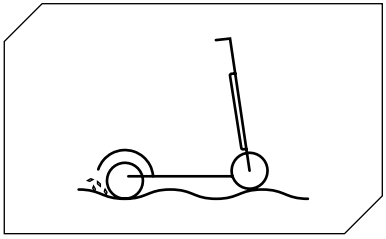

Pokud jedete tam, kde jsou hrboly, písek, kaluže, mráz, sníh nebo schody, nebo na tmavých místech a v noci nebo za mokra, dávejte pozor.

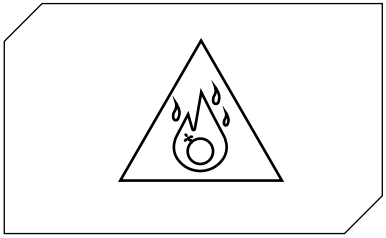

Elektrokoloběžku nepoužívejte v nebezpečných oblastech, v přítomnosti hořlavých nebo výbušných látek, kapalin a/ nebo nečistot.

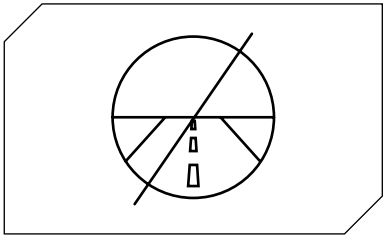

Tato elektrokoloběžka není určena k jízdě na silnicích a dálnicích. Projděte si legislativní vyhlášku platnou ve vaší obci týkající se toho, kde je jízda na elektrokoloběžce povolena.

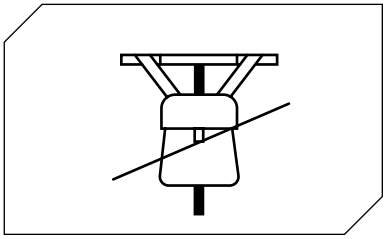

Na řídítka nedávejte těžké předměty.

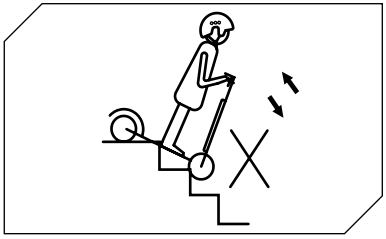

Na elektrokoloběžce nesjíždějte ani nevyjíždějte schody.

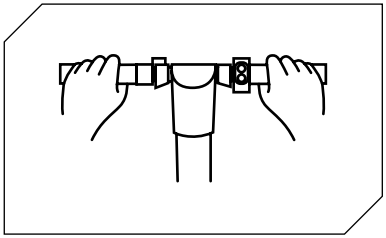

Při jízdě mějte na řídítkách vždy obě ruce.

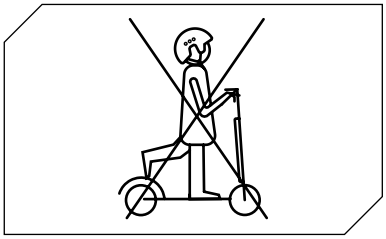

Na elektrokoloběžce nejezděte pouze s jednou nohou.

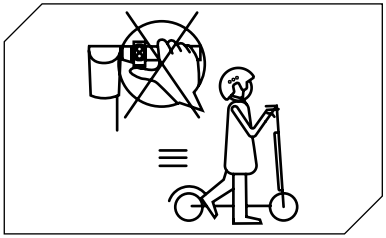

Při chůzi s elektrokoloběžkou nepoužívejte akcelerátor.

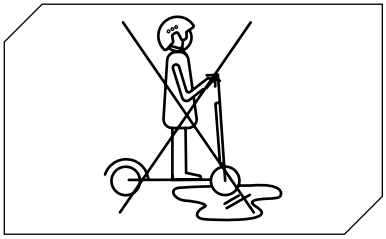

Na elektrokoloběžce neprojíždějte kalužemi ani nejezděte na mokrých površích.

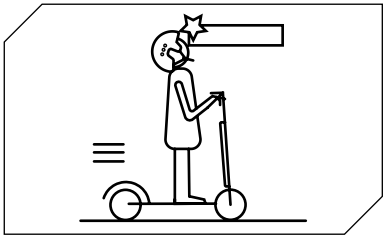

Při jízdě pod nebesy, dveřmi apod. dávejte pozor na hlavu.

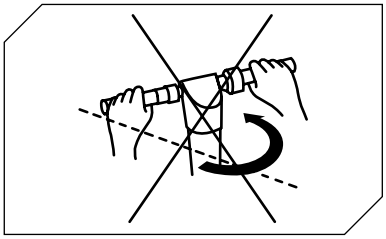

Při jízdě nejvyšší povolenou rychlostí nenatáčejte řídítka prudce.

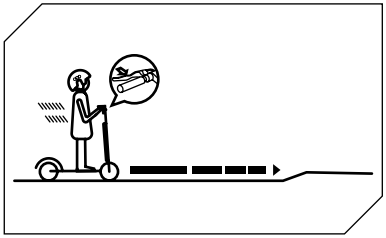

Začněte brzdit dostatečně daleko, abyste se vyhnuli překážkám, zatáčkám a plochám s nerovným povrchem. Před brzděním nezapomeňte uvolnit akcelerátor.

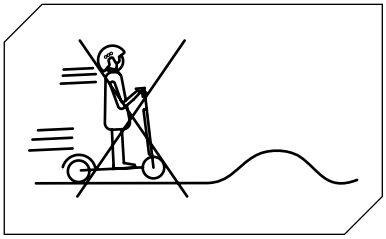

Nejezděte nejvyšší povolenou rychlostí na překážkách, jako jsou schody, hranice nebo hrboly.

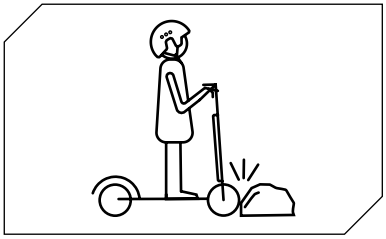

Do překážek nenajíždějte kolečky.

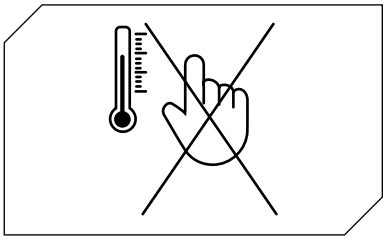

Motoru bezprostředně po jízdě se nedotýkejte, mohl by být extrémně horký.

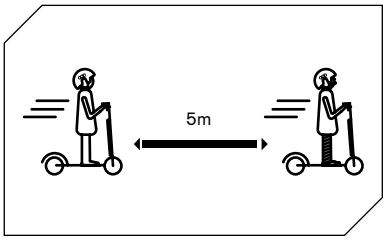

Udržujte minimální bezpečnou vzdálenost 5 m od ostatních vozidel.

15. Baterie (varování)

Ujistěte se, zda je elektrokoloběžka, nabíječka a nabíjecí port suchý.

Když je elektrokoloběžka plně nabitá, barva LED na nabíječce se změní z červené (nabíjení) na zelenou (nabíjení dokončeno).

Používejte pouze originální nabíječku. Jiné nabíječky by mohly zařízení poškodit a způsobit tak další možná rizika.

Elektrokoloběžku nelze nabíjet delší dobu. Nadměrné nabíjení snižuje životnost baterie a může způsobit další možná rizika.

Elektrokoloběžku nabíjejte v suchém prostředí mimo hořlavé materiály

(např. materiály, které by mohly explodovat v plamenech), nejlépe při vnitřní teplotě 15-25 °C, nikdy však pod 0 °C nebo nad + 45 °C.

Nabíjení neprovádějte na přímém slunečním světle nebo v blízkosti ohně.

Elektrokoloběžku nenabíjejte bezprostředně po použití. Před nabíjením nechte elektrokoloběžku vychladnout, zhruba hodinu.

Elektrokoloběžku nenechávejte během nabíjení bez dozoru. Tepelné riziko! Nikdy nepřipojujte nabíjecí zásuvku DC ke kovovým předmětům.

Přečtěte si výše uvedené části o nabíjení a skladování, abyste se ujistili, že baterii udržujete a zacházíte s ní správně. Elektrokoloběžku chraňte před otevřeným ohněm nebo jinými zdroji tepla, aby nedošlo k přehřátí baterie. Elektrokoloběžku nevystavujte mrazu. Jak nadměrné teplo, tak i chlad, mohou způsobit vybíjení baterie.

Vyvarujte se úplnému vybití baterie.

Nejlepší je baterii dobít, dokud je ještě trochu nabitá. Životnost baterie se tak prodlužuje. Pokud je nabití příliš nízké, nelze normálně řídit. To může vést k tomu, že jezdec ztratí kontrolu nad elektrokoloběžkou nebo z ní spadne.

Zajistěte, aby se baterie nabíjela pravidelně a to i tehdy, když elektrokoloběžku delší dobu nepoužíváte. Tím se zabrání poškození baterie způsobené nízkým napětím po delší dobu.

Bezpečnostní opatření týkající se baterie:

Baterie je složena z lithium-iontových článků a chemických prvků, které jsou nebezpečné pro zdraví a životní prostředí. Elektrokoloběžku nepoužívejte, pokud z ní vychází pachy, látky nebo nadměrné teplo. Elektrokoloběžku ani baterii nevyhazujte do běžného domácího odpadu. Koncový uživatel je odpovědný za likvidaci elektrických a elektronických zařízení a baterií v souladu se všemi platnými předpisy.

Čemu je třeba se vyhnout:

Otevření baterie nebo jejímu rozebrání, nárazům, házení nebo propíchnutí baterie nebo přilepení předmětů na baterii. Dotýkání se látek vytékajících z baterie, neboť ta obsahuje nebezpečné látky. Aby se baterie dotýkaly děti nebo domácí mazlíčci.

Nadměrné nabíjení, nadměrné vybíjení nebo zkratování baterie. Ponoření nebo vystavení baterie vodě nebo jiné kapalině. Vystavení baterie nadměrnému teplu nebo chladu.

Vystavení baterie prostředí obsahujícímu výbušné plyny nebo plameny.

Ponechání baterie na dešti nebo na přímém slunci nebo v horkém autě na přímém slunci. Zpětná montáž nebo zpětná montáž baterie.

Přenášení nebo skladování baterie společně s kovovými předměty, jako jsou vlásenky, náhrdelníky atd. Jízda na elektrokoloběžce během nabíjení.

Použití jiné nabíječky než originální.

16. Zodpovědnosti

Jezdec je povinen používat elektrokoloběžku s maximální pečlivostí a plně v souladu s platnou legislativou týkající se používání, provozu a jízdy na elektrickém skútru, která je uvedena pouze v italském legislativním nařízení č. 285/1992 Sb. („Dálniční řád“).

Jezdec je také povinen udržovat elektrokoloběžku čistou a v dokonalém stavu účinnosti a údržby, pečlivě provádět bezpečnostní kontroly na svou odpovědnost, jak je popsáno v části varování a doporučení, a vést veškerou dokumentaci týkající se údržby elektrokoloběžky.

Jezdec musí pečlivě vyhodnotit atmosférické podmínky, kvůli nimž by mohlo být používání elektrokoloběžky nebezpečné. Za tímto účelem doporučujeme snížit rychlost a udržovat dostatečnou brzdnou dráhu, a to za nepříznivých povětrnostních podmínek nebo v případě silného silničního provozu.

Na elektrokoloběžce mohou jezdit pouze jezdci starší 14 let *. Děti mladší 18 let musí nosit vhodnou ochrannou přilbu. V případě dětí mladších 18 let se doporučuje používat elektrokoloběžku pod dohledem dospělé osoby.

V případě poruchy produktu z důvodů, které nelze přičíst nesprávnému chování jezdce, kontaktujte prosím centrum podpory na webu **www.ducatiurbanemobility.it**

*V Itálii je toto upraveno zákonem L 27/12/2019 č. 160.

17. Denní údržba a péče

Čištění a skladování

• Pokud jsou na konstrukci elektrokoloběžky skvrny, otřete je navlhčeným hadříkem. Pokud skvrny takto neodstraníte, naneste na ně zubní pastu, kartáčujte kartáčkem na zuby a poté otřete vlhkým hadříkem. Pokud jsou na plastových součástech škrábance, odstraňte je pomocí brusného papíru nebo jiného brusného materiálu. Poznámky: Elektrokoloběžku nečistěte alkoholem, benzínem, petrolejem nebo jinými agresivními a těkavými chemickými rozpouštědly, aby nedošlo k vážnému poškození. Elektrokoloběžku neumývejte pod vysokým tlakem. Při čištění se ujistěte, že je elektrokoloběžka vypnutá, nabíjecí kabel je odpojený a gumová krytka je zavřená, neboť vniknutí vody by mohlo způsobit úraz elektrickým proudem nebo jiné vážné problémy. Když se elektrokoloběžka nepoužívá, dejte ji dovnitř na chladném a suchém místě. Neskladujte ji venku po delší dobu. Nadměrné sluneční světlo, přehřátí a nadměrný chlad urychlují stárnutí pneumatik a ohrožují životnost skútru i baterie.

• Zkontrolujte brzdy a jejich správné seřízení.

• Zkontrolujte tlak v pneumatice (doporučená hodnota viz boční strana pneumatiky)

1. Nepoužívejte baterie jiných modelů nebo značek, protože by mohly představovat bezpečnostní riziko.

2. Produkt nerozebírejte, nedrťte ani nepropichujte. Nedotýkejte se kontaktů baterie. Vnější plášť nerozebírejte ani neprorážejte. Vyvarujte se kontaktu výrobku s vodou a ohněm a nevystavujte jej teplotám nad 50 °C (včetně zdrojů tepla, jako jsou kamna, ohřívače atd.). Vyvarujte se kontaktu mezi kovovými předměty a svorkami baterie, abyste zabránili zkratům, fyzickému zranění nebo smrti.

3. Voda prosakující do baterie může způsobit poškození vnitřních obvodů a riziko požáru nebo výbuchu. Pokud máte pochybnosti o tom, že se do baterie mohla dostat voda, okamžitě ji přestaňte používat a vraťte ji ke kontrole do poprodejního servisu vašeho prodejce.

4. Abyste předešli monému poškození nebo požáru, používejte pouze originální nabíječku.

5. Nesprávná likvidace použitých baterií vážně znečišťuje životní prostředí. Při likvidaci baterie dodržujte místní předpisy. Dodržujte předpisy týkající se likvidace baterií a chraňte tak životní prostředí.

6. Po každém použití baterii plně nabijte, abyste tak prodloužili její životnost. Baterii neskladujte v prostředí, kde je teplota vyšší než 50 °C nebo nižší než -20 °C (například nenechávejte elektrokoloběžku ani baterii v automobilu delší dobu na přímém slunci). Baterii nevhazujte do ohně, mohlo by dojít k poruše, přehřátí a dokonce k požáru. Pokud neplánujete koloběžku používat déle než 30 dní, nabijte baterii na 50/60 % a uložte ji na chladném a suchém místě. Nezapomeňte ji dobít každých 60 dní, aby byla chráněna před poškozením, s výjimkou omezené záruky. Baterii vždy nabijte, než se vybije, aby se prodloužila její životnost.

Poznámka: po úplném nabití bude mít životnost 120–180 dní.

Poškození způsobená dlouhodobým nabíjením baterie je nevratné a nevztahuje se na ni omezená záruka. Jakmile dojde k poškození, baterii nelze nabít (baterii nesmí rozebírat nekvalifikovaný personál, mohlo by dojít k úrazu elektrickým proudem, zkratu nebo dokonce k velkým bezpečnostním událostem).

18. Datový list

Obecné informace

Rychlost	Hliníková slitina
Maximální sklon	E: <= 6 km/h | D:<= 20 km/h | SPORT: <= 25 km/h (max rychlost) *
Brzdy	15 % (v závislosti na hmotnosti jezdce, stavu vozovky a teplotě)
Hamulce	Hamulec elektroniczny przedni i tylny hamulec tarczowy
Motor	350W
Pneumatiky	8,5 ”přední a zadní pneumatiky s duší
Nízkonapěťová ochrana	31V +/- 0.5V
Proudové	15A
Motoru	Stejnoměrný
Maximální zatížení	100kg
Jezdec	Od 14 let s použitím přilby a ochrany. Zjistěte si platnou legislativu ve vaší zemi**
Temperatura robocza	-10°C / 40°C
Úroveň ochrany	IP54
Doba nabíjení	Přibližně 3/5 hodin
Rozsah	Až 25 km (v závislosti na hmotnosti jezdce, stavu vozovky a teplotě)

*Ve Švycarsku je předepsana rychlost 6–15–20 km/h, v souladu s platnymi pravnimi předpisy.
**V Italii je použiti tohoto vyrobku aktualně řizeno zakonem L 27/12/2019 č.160

Elektrický systém

Displej	350 W střídavý
Motorové	Přední elektronika
Brzdy	Integrovaný barevný LED displej
Baterie	36V 7.8Ah 280Wh
Světla	Přední a zadní LED
Nabíječka	Standardní nabíječka baterií EU, 42 V 1,5 A
Bluetooth	Funkčnost s aplikací

Rozměry

Čistá hmotnost	12kg
Celková hmotnost	14.5kg
Rozměry složeného produktu	1050 x 440 x 1150mm
Uzavřené rozměry produktu	1050 x 440 x 480mm
Velikost balení	1120 x 160 x 520mm

19. Odstraňování problémů

Testy, které je třeba provést

- Po pádu zkontrolujte funkčnost páky akcelerátoru. Abyste to provedli, několikrát zrychlete a zpomalte.
- Občas zkontrolujte, zda brzdy fungují správně. Abyste to provedli, rozjeďte vozidlo. Ručně a náhle stlačte brzdu a ujistěte se, že reaguje.
- Zkontrolujte, zda jsou všechny prvky vozidla na místě a zda jsou bezpečně upevněné.
- Zkontrolujte opotřebení pneumatik a jejich tlak.
- Zkontrolujte opotřebení brzd a lanek.

Chyba	**Příčina**	**Řešení**
Motor neběží	Baterie je vybitá	Baterii dobijte
	Elektrický problém	O technickou pomoc požádejte prodejce
Zadní kolečko se neotáčí	Problém s brzdou	Seřiďte brzdy
Motor se zastaví i když je spuštěný	Přehřátí motoru	Uvolněte akcelerátor a počkejte než vychladne
Po nabití se vozidlo samo vypne	Baterie je poškozená	O technickou pomoc požádejte prodejce
Vozidlo se náhle zastaví, zatímco je spuštěné	Poškozený kabel napájení a ovládání	O technickou pomoc požádejte prodejce
Baterie se nenabíjí nebo se elektrokoloběžka nezapne	Problémy s připojením	O technickou pomoc požádejte prodejce
	Poškozená/vybitá baterie	O technickou pomoc požádejte prodejce
	Problémy s nabíječkou baterie	Nabíječku baterie vyměňte

20. Tabulka chybových kódů

Chybový kód	Indikace
E.1	Selhání motoru
E.2	Chyba signálu řídicí jednotky
E.3	Selhání páky akcelerátoru
E.4	Selhání řídicí jednotky MOS
E.5	Chyba fáze/napětí
E.6	Chyba středního proudu
E.7	Chyba napětí baterie
E.8	Selhání brzdové páky

UPOZORNĚNÍ

Stisknutím páky akcelerátoru, až do maximální možné pozice, elektrokoloběžka na několik sekund aktivuje funkci tempomatu a stejnou rychlost bude udržovat i po uvolnění páky.

UPOZORNĚNÍ

Úroveň baterie zkontrolujte v okamžiku, kdy vozidlo stojí.

⚠ UPOZORNĚNÍ

Likvidace elektrických nebo elektronických zařízení na konci jejich životnosti (platí ve všech zemích Evropské unie a v jiných evropských systémech se systémy odděleného sběru)

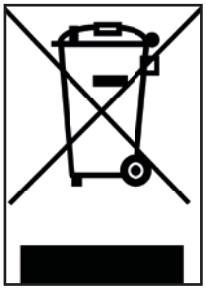

Tento symbol na výrobku nebo obalu označuje, že výrobek by neměl být považován za běžný domácí odpad, ale místo toho by měl být odevzdán do příslušného sběrného místa pro recyklaci použitých elektrických a elektronických zařízení (OEEZ).

Zajištěním správné likvidace tohoto produktu pomůžete zabránit možným negativním dopadům na životní prostředí a lidské zdraví, které by jinak mohly být způsobeny nesprávnou likvidací. Recyklace materiálů pomůže zachovat přírodní zdroje.

Více informací o recyklaci tohoto produktu vám poskytne obecní úřad, místní služba likvidace odpadu nebo prodejna, kde jste produkt zakoupili.

Spotřebitelé konkrétně nesmí likvidovat OEEZ jako komunální odpad, ale tento typ odpadu musí likvidovat odděleně, dvěma možnými způsoby:

1) V komunálních sběrných střediscích (nazývaných také eko-stanice, recyklační místa), přímo nebo prostřednictvím sběrných služeb městských společností, pokud jsou k dispozici;

2) Na prodejních místech, kde se prodávají nová elektrická a elektronická zařízení. Na těchto místech lze zdarma ponechat velmi malá OEEZ (nejdelší strana by měla být menší než 25 cm), zatímco ta velká lze na takových místech zanechat na bázi 1 za 1, tj. při koupi nového produktu zde můžete zanechat ten starý, se stejnou funkcí.

V případě nelegální likvidace elektrického nebo elektronického vybavení mohou být uděleny pokuty stanovené platnou legislativou týkající se ochrany životního prostředí (je třeba seznámit se s platnými předpisy v zemi použití/likvidace vozidla).

V případě, že OEEZ obsahuje baterie nebo akumulátory, je třeba je vyjmout a zlikvidovat prostřednictvím specifického sběrného místa.

⚠ UPOZORNĚNÍ

Likvidace vybitých baterií (platí ve všech zemích Evropské unie. A v ostatních evropských systémech se separátním systémem sběru odpadu)

Tento symbol na produktu nebo obalu znamená, že baterie nesmí být považována za běžný domácí odpad. Na některých typech baterií lze tento symbol použit v kombinaci se symbolem chemické látky.

Chemické symboly pro rtuť (Hg) nebo olovo (Pb) se přidávají, pokud baterie obsahuje více než 0,0005 % rtuti nebo 0,004 % olova.

Zajištěním správné likvidace baterií pomůžete zabránit možným negativním dopadům na životní prostředí a zdraví, ke kterým by jinak mohlo dojít v důsledku nesprávného zacházení s odpadem. Recyklace materiálů pomůže zachovat přírodní zdroje. Jestliže produkty z důvodu bezpečnosti, výkonu nebo ochrany dat vyžadují pevné připojení k interní baterii/článku, výměnu této součásti smí provést pouze kvalifikovaný servisní technik.

Na konci životnosti odevzdejte produkt na sběrné místo vhodné k likvidaci elektrických a elektronických zařízení: zajistíte tak správnou likvidaci vestavěné baterie.

Podrobnější informace o likvidaci vybité baterie nebo produktu vám poskytne obecní úřad, místní služba likvidace odpadu nebo prodejna, kde jste je zakoupili.

V souladu italskou legislativní vyhláškou 49/2014 spadá tento produkt EEZ (elektrická a elektronická zařízení) pod OEEZ (tříděný sběr odpadu).

POZNÁMKA

Před použitím produktu si přečtěte celý návod a níže uvedené pokyny.

Název produktu: PRO1 EVO

Typ produktu: Elektrokoloběžka

Rok výroby: 2020

Poznámka:
- K dobíjení této elektrokoloběžky používejte POUZE dodanou nabíječku XHK-916-42015 s následujícím výstupním napětím: 42 V – 1,5 A.
- Použití jiného typu nabíječky může způsobit poškození produktu nebo může představovat jiná potenciální nebezpečí.
- Produkt nikdy nenechávejte nabíjet bez dozoru.
- Doba nabíjení produktu nesmí překročit čtyři hodiny. Po čtyřech hodinách nabíjení ukončete.
- Produkt lze nabíjet pouze při teplotách v rozmezí 0°C až 40°C.
- Při nabíjení při nižších nebo vyšších teplotách existuje riziko, že baterie bude mít snížený výkon, v důsledku čehož může dojít k poškození produktu a zranění osob.
- Produkt lze používat pouze při teplotách v rozmezí 0°C až 40°C.
- V případě použití při nižších nebo vyšších teplotách existuje riziko, že baterie bude mít snížený výkon, v důsledku čehož může dojít k poškození produktu a zranění osob.
- Produkt skladujte při teplotách v rozmezí 0°C až 35°C (optimální teplota skladování je 25°C)
- Dobijte a uložte na suchém a otevřeném místě, mimo hořlaviny (tj. žádné hořlavé látky).
- Nenabíjejte na přímém slunečním světle nebo v blízkosti otevřeného plamene.
- Produkt nenabíjejte bezprostředně po použití. Před nabíjením nechte produkt hodinu vychladnout.
- Pokud jste na určitou dobu pryč, například na dovolené, a zařízení svěříte třetí straně, nechte ho v částečně nabitém stavu (20-50 % nabití). Ne plně nabité.
- Produkt se často dodává částečně nabitý. V tomto stavu ho nechte dokud nebudete chtít začít používat.

CE

Prohlášení o souladu

Níže podepsaná společnost: M.T. Distribution S.r.l.
Adresa: Via Bargellino 10, 40012 Calderara di Reno (BO), Itálie

Ověřuje

že design a výroba tohoto produktu

Značka produktu:	Ducati
Číslo modelu:	PRO1 EVO
Typ produktu:	Elektrokoloběžka

je v souladu s následujícími směrnicemi: Směrnice o strojních zařízeních 2006/42/ES Směrnice o elektromagnetické kompatibilitě 2014/30/EU Směrnice o nízkém napětí 2014/35/EU

Související normy:

EN ISO 12100:2010, EN 60335-1:2012+AC:2014+A11:2014+A13:2017+A12019+A2:2019, EN17128:2019, EN300328 v.2.2.2, EN301489-1 v.2.2.3, EN301489-17 v.3.2.2, EN61000-6-1:20017, EN61000-6- 3:2007+A1:2011, EN62479:2010, EN50581:2012

Sériová čísla: YYYY2020XXXXXXX až YYYY2020XXXXXXX

Jméno a příjmení: Emanuele Summa

Pozice: Ředitel

Společnost: M.T. Distribution S.r.l.

Adresa: Via Bargellino 10, 40012 Calderara di Reno (BO), Itálie

Datum: 01/12/2020

Emanuele Summa
Ředitel

M.T. DISTRIBUTION SRL
Via Bargellino, 10 b/c
40012 CALDERARA di RENO (BO)
Codice Fisc. 04119840377
P. IVA 04119840377
NOME, COGNOME, QUALIFICA E TIMBRO AZIENDALE

PRO - I EVO

elektrická kolobežka

Návod pre používateľa

Ďakujeme, že ste si vybrali tento výrobok.
Pre informácie, technickú podporu a pomoc kontaktujte svojho predajcu alebo navštívte internetovú stránku www.ducatiurbanemobility.it

Obsah

1. Bezpečnostné pokyny
2. Rýchly štart
3. Súčasti balenia
4. Popis výrobku
5. Informácie o jazde / Ovládací panel
6. Montáž a konfigurácia
7. Sklápanie a prenášanie
8. Nabíjanie batérie a aktivácia
9. Nastavenie brzdy
10. Vzdialenosť dojazdu
11. Skladovanie a čistenie
12. Všeobecné výstrahy
13. Konfigurácia aplikácie
14. Naučme sa jazdiť
15. Batéria (Výstrahy)
16. Zodpovednosti
17. Údržba a každodenná starostlivosť
18. Štítok s údajmi
19. Riešenie problémov
20. Tabuľka chybových kódov

1. Bezpečnostné pokyny

Pred použitím výrobku si pozorne prečítajte nasledujúce pokyny. Uschovajte si tento návod pre budúce nahliadnutia alebo nových používateľov.

- Spoločnosť nenesie žiadnu zodpovednosť za škody spôsobené nesprávnym použitím výrobku alebo jeho použitím v rozpore s pravidlami cestnej premávky či pokynmi uvedenými v tomto návode.
- Táto elektrická kolobežka nie je hračka. Používajte ju zodpovedne, starostlivo a s ohľadom na ostatných.
- Pred jej použitím si overte platné miestne nariadenia týkajúce sa používania tohto typu výrobku a prísne dodržiavajte miestne nariadenia. Jazdite zodpovedne a venujte pozornosť ľuďom a prekážkam, aby ste predišli nehodám.
- Vždy používajte odporúčané odevy: protišmykové rukavice, chrániče kolien a lakťov a noste prilbu.
- Osoba, ktorá jazdí na tejto kolobežke, musí mať obe nohy postavené na nášľapnej plošine a držať kormidlo v správnej výške.
- Kolobežku zastavujte alebo parkujte na rovnom a bezpečnom povrchu.
- Maximálna nosnosť výrobku je 100 kg.
- Tento výrobok nesmie používať viac ako jedna osoba.
- Nesprávne použitie alebo použitie v rozpore s pokynmi uvedenými v tomto návode môže spôsobiť vážne škody.
- V prípade výskytu technických problémov kontaktujte technický servis u svojho predajcu.
- Výrobok sa nepokúšajte odmontovať ani opraviť sami.
- Batériu nenechávajte v blízkosti ohňa ani zdrojov tepla.
- Vyhnite sa používaniu už použitých, chybných a/alebo neoriginálnych batérií.
- Počas jazdy ani odstavenia výrobku na ňom neseďte.
- Ak používateľ, ktorý sa chystá výrobok použiť, nie je oboznámený s vedením tohto typu prostriedku, odporúčame mu, aby ho dospelá osoba oboznámila so základnými pravidlami jazdy skôr ako výrobok použije po prvýkrát, najmä čo sa týka nasledujúcich aspektov:

    1. Zrýchľovanie
    2. Spomaľovanie
    3. Brzdenie
    4. Základné pravidlá premávky

2. Rýchly štart

- Pred prvým použitím kolobežky ju nabite na 100%.
- Na niekoľko sekúnd stlačte vypínač, aby ste kolobežku naštartovali.
- Overte ukazovateľ stavu batérie: ak je stav batérie nízky, pred použitím kolobežky ju dobite. Elektrická kolobežka je prostriedok, ktorý si na svoju prevádzku vyžaduje pravidelné nabíjanie.
- Overte tlak pneumatík (50 PSI): ak kolobežka nenajazdila aspoň 60% udávaných \ km alebo nedosiahla maximálnu rýchlosť za prvé 3 mesiace používania, pneumatiky sa pravdepodobne znovu vyfúkli. Bude preto nevyhnutné obnoviť ich tlak na uvedenú hodnotu.
- Kolobežku umiestnite na rovný povrch
- Položte svoje ruky na kormidlo. Jednou nohou sa postavte na nášľapnú plošinu a použite druhú nohu na mierny rozbeh a zrýchlenie.

⚠ VÝSTRAHA

Zrýchľovač sa aktivuje vtedy, keď rýchlosť vpred prekročí hodnotu 3 km/hod.

Z bezpečnostných dôvodov je kolobežka spočiatku nastavená tak, aby sa predišlo štartu zo stoja.

- Keď sa kolobežka začne hýbať, postavte obe nohy na nášľapnú plošinu a stlačte zrýchľovač.
- Za účelom jazdy na kolobežke, pri zatáčaní nakloňte telo v smere jazdy a pomaly otáčajte kormidlom.
- Na zastavenie kolobežky uvoľnite zrýchľovač a stlačte elektronickú alebo pákovú brzdu na ľavej strane kormidla.
- Za účelom zosadnutia z kolobežky ju najskôr celkom zastavte. Snaha zostúpiť z kolobežky počas jej pohybu môže spôsobiť zranenia.
- Keď chcete zmeniť režim rýchlosti, kliknite dvakrát na tlačidlo on/off (zap/vyp) (tlačidlo A v kapitole 5).
- Ak jazdíte na kolobežke v noci alebo na neosvetlených miestach, jedenkrát stlačte vypínač, aby sa rozsvietilo svetlo, a noste odrazovú vestu.

Čo sa týka Vašej bezpečnosti, noste prilbu a chrániče kolien na ochranu proti pádu a zraneniam, najmä počas toho, ako sa učíte na elektrickej kolobežke jazdiť.

Používateľ preberá všetky riziká za nenosenie prilby či iných ochranných prostriedkov.

3. Súčasti balenia

Kormidlo musí byť upevnené k namontovanej elektrickej kolobežke pomocou špeciálnych skrutiek.

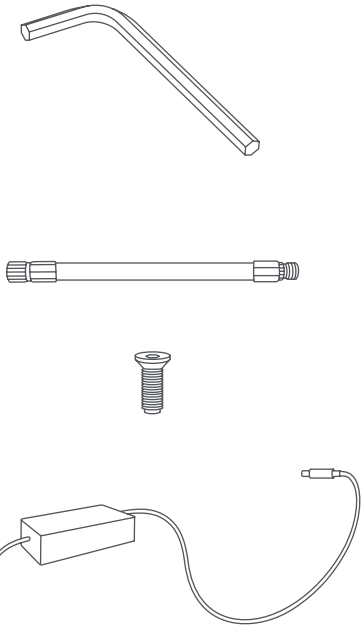

- Kolobežka
- Príslušenstvo:

  -Imbusový kľúč

  - 4 skrutky

  - Náhradná duša

  - Náhradné nálepky

  - Adaptér na nafukovanie pneumatík
- Nabíjačka batérie

4. Popis výrobku

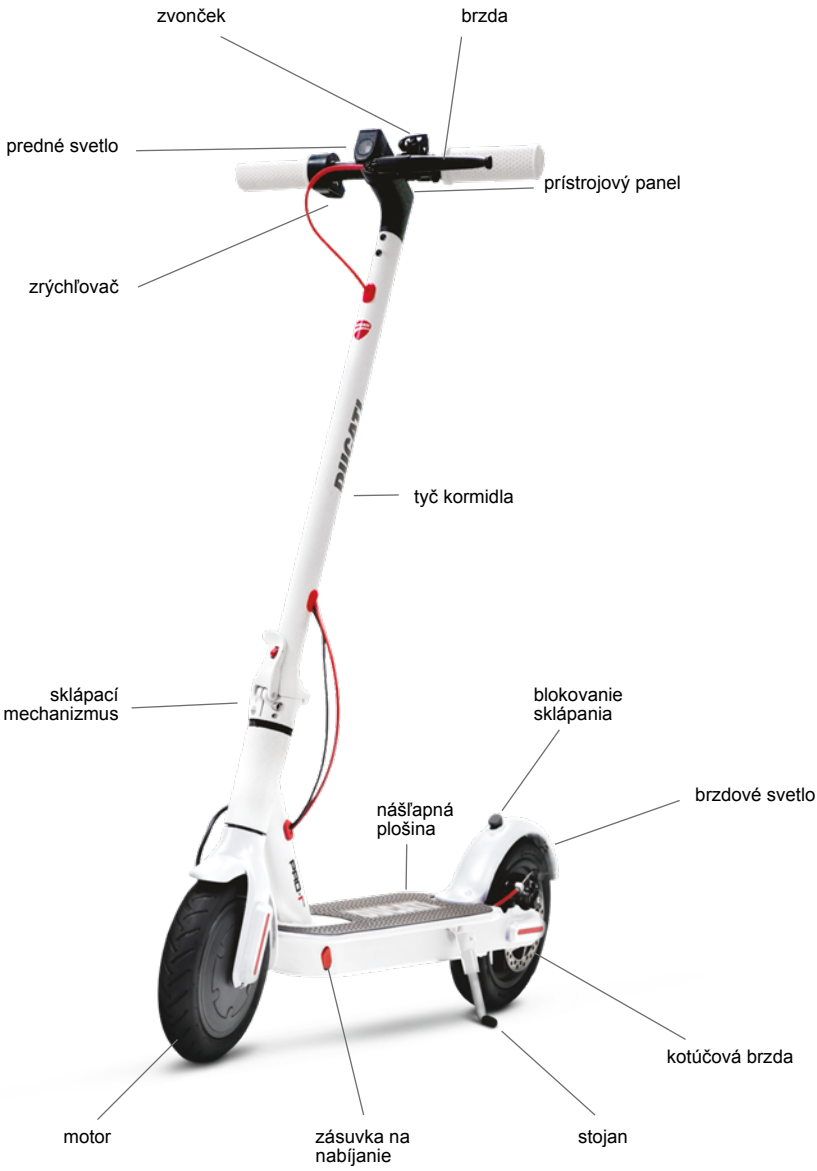

5. Informácie o jazde / Ovládací panel

A

1. Tachometer: zobrazuje aktuálnu rýchlosť kolobežky.
2. Stav batérie: je uvádzaný 5 segmentmi.
3. Svetlomety: Výstražné svetlo.
4. Bluetooth: Ukazovateľ Bluetooth.
5. Režim ŠPORT - Displej bude uvádzať ŠPORT. (do 25 km/hod.).
6. Režim KOMFORT - Displej bude uvádzať D. (do 20 km/hod.).
7. Režim EKO - Displej bude uvádzať E (do 6 km/hod.).
8. Tempomat: udržiavanie stálej rýchlosti jazdy. Aktivuje sa po niekoľko sekúnd trvajúcom zachovaní rovnakej rýchlosti.
9. Teplota: ak sa zapne, kolobežku okamžite zastavte; uvádza prehriatie motora.
10. Chyba: ak je zapnutá, overte možné riešenie v tabuľke chybových kódov.

- Vypínač/ovládač (A): Stlačte a podržte ho stlačený za účelom zapnutia/vypnutia kolobežky.
- Ako zapnúť/vypnúť svetlá: jedenkrát stlačte tlačidlo (A) na ich zapnutie. Keď svetlá svietia, stlačte tlačidlo (B) na ich vypnutie.
- Režim/rýchlosť: dvakrát stlačte ovládač (A) za účelom voľby režimu:
  - E: do 6 km/hod.
  - D: do 20 km/hod.
  - ŠPORT: do 25 km/hod.

A

⚠ OZNÁMENÍ

Zrýchľovač sa aktivuje vtedy, keď rýchlosť vpred prekročí hodnotu 3 km/hod.

Výstraha pre nízke napätie: prvý segment batérie začne blikať, akonáhle napätie klesne pod hodnotu 33V; zároveň 6-krát zaznie zvuková výstraha.

6. Montáž a konfigurácia

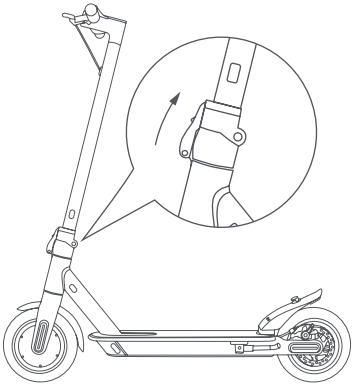

Otvorte stojan, nadvihnite tyč, umiestnite páku do zatvorenej polohy.

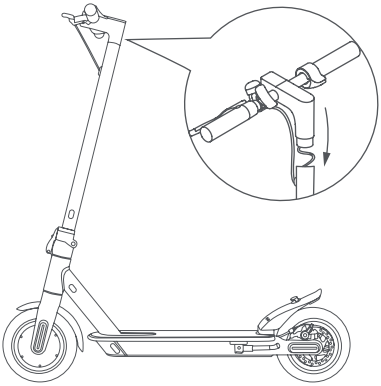

Nainštalujte kormidlo na tyč (pozri obrázok)

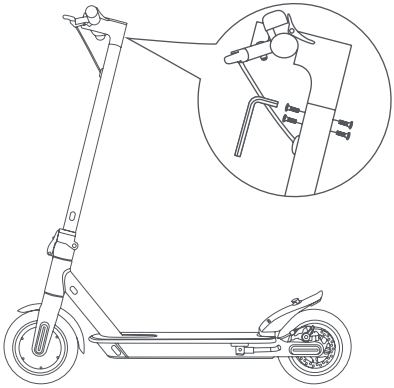

Ručne vložte 4 skrutky bez dotiahnutia, potom použite šesťhranný kľúč dodaný za účelom ich dotiahnutia a zaistite kormidlo.

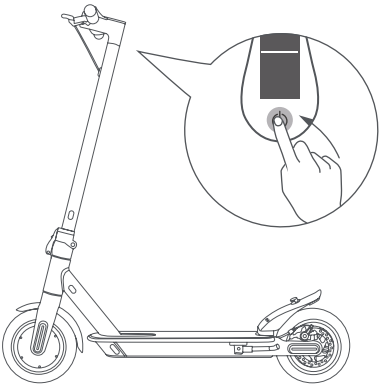

Po dokončení zákroku kolobežku zapnite, aby ste sa uistili o tom, že všetko funguje. Pre technický servis kontaktujte svojho predajcu.

Uvoľnite tyč kormidla

Ak je tyč kormidla uvoľnená, dodaným kľúčom môžete dotiahnuť skrutky na sklápacom systéme.

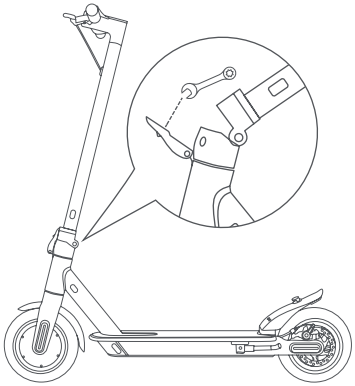

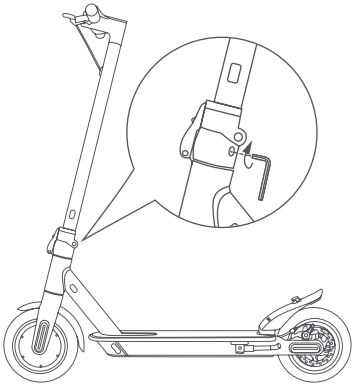

7. Sklápanie a prenášanie

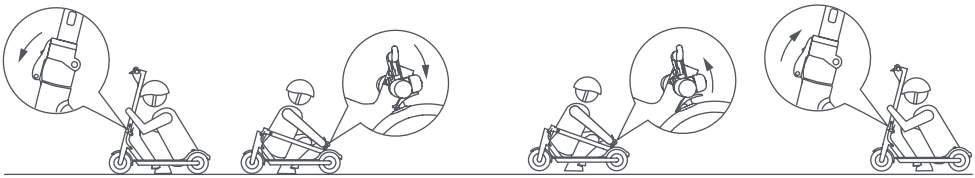

Zatvorenie

Otvorenie

Zatvorenie:

Elektrickú kolobežku vypnite, uvoľnite blokovací mechanizmus: stlačte červený háčik a zatiahnite páku smerom von (pozri obrázok), sklopte tyč kormidla dovnútra a uistite sa o účinnom zablokovaní.

Otváranie:

Odpojte tyč kormidla od blatníka: stlačte sponu na uvoľnenie kormidla, nadvihnite tyč kormidla pokiaľ sa bude dať a zablokujte ju zatlačením páky smerom dovnútra. Elektrickú kolobežku zapnite.

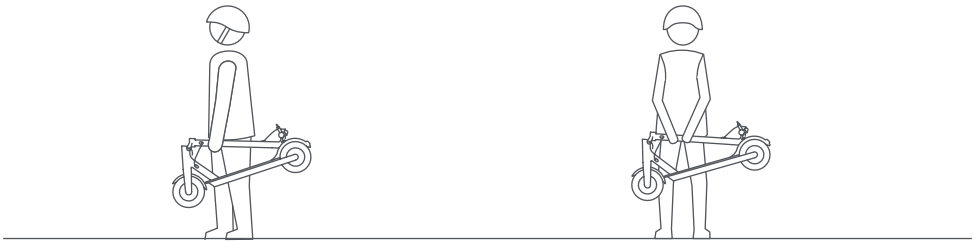

Poloha prenášania

Kolobežku vždy noste tak, že ju budete držať jednou alebo oboma rukami za tyč kormidla.

8. Nabíjanie batérie a aktivácia

1. Otvorte gumový uzáver nabíjacej zásuvky umiestnenej na ľavej strane nášľapnej plošiny.
2. Zapojte konektor nabíjačky do zásuvky.
3. Po úplnom nabití batérie konektor nabíjačky vyberte.

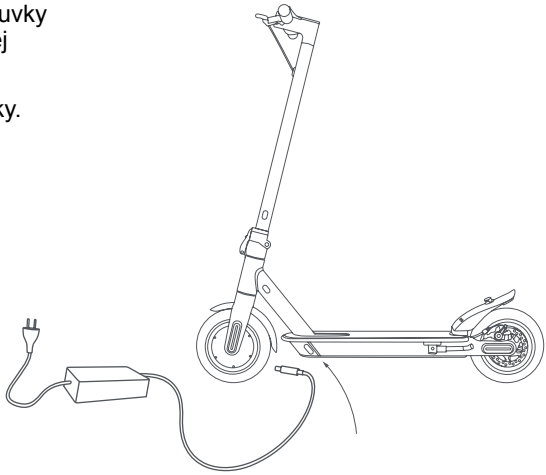

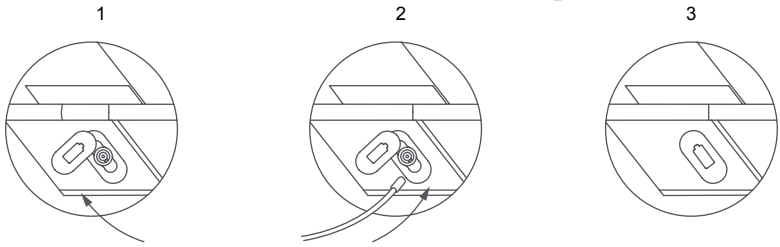

⚠ VÝSTRAHA

Červené svetlo na napájacom zdroji sa po ukončení nabitia zmení na zelené.

Pri používaní elektrickej kolobežky existuje riziko pádu. Čo sa týka Vašej bezpečnosti, noste prilbu a chrániče kolien na ochranu proti pádu a zraneniam, najmä počas toho, ako sa učíte na elektrickej kolobežke jazdiť.

Elektrickú kolobežku zapnite a skontrolujte stav nabitia batérie.

9. Nastavenie brzdy

Nastavenie brzdy

Ak brzda prilieha príliš, použite dodaný kľúč a otočte ním do protismeru pohybu hodinových ručičiek na uvoľnenie tlaku brzdového káblika, potom káblik skráťte a dotiahnite kľúčom. Ak je brzda príliš uvoľnená, konajte opačným spôsobom a brzdový káblik predĺžte.

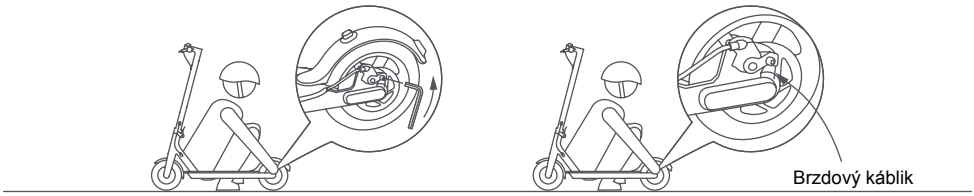

10. Vzdialenosť dojazdu

Maximálna vzdialenosť dojazdu závisí od rôznych parametrov:

Terén: vzdialenosť dojazdu pri jazde na hladkom povrchu je dlhšia než pri jazde na hrboľatých cestách a svahoch.

Hmotnosť používateľa: čím je používateľ ťažší, tým je vzdialenosť dojazdu kratšia. Teplota: Vzdialenosť dojazdu je ovplyvnená aj jazdou kolobežky vo veľmi chladnom alebo horúcom prostredí.

Rýchlosť a štýl jazdy: Plynulá jazda pri stálej rýchlosti predlžuje vzdialenosť dojazdu. Zrýchľovanie a agresívne manévrovanie vzdialenosť dojazdu naopak skracuje. Nižšia rýchlosť vzdialenosť dojazdu predlžuje.

Údržba: včasné dobíjanie a správna údržba zvyšujú vzdialenosť dojazdu.

11. Skladovanie a čistenie

Pred mimosezónnym alebo dlhodobejším uskladnením kolobežku nabite na úroveň 50% - 60%. Nabite ju na úroveň 50% - 60% každé 2-3 mesiace. Ak ju nepoužívate každý deň, odporúčame ju uskladniť pri teplote v rozmedzí 15-25°C. Nevystavujte kolobežku nízkym (pod 0°C) ani vysokým (nad 45°C) teplotám. Nenechávajte kolobežku vonku, nie je vodovzdorná.

Po zašpinení kolobežku vyčistite vlhkou handrou. Pred čistením sa uistite o vypnutí elektrickej kolobežky a uzatvorení napájacej zásuvky, aby ste predišli poškodeniu elektronických komponentov. Nepoužívajte alkohol, benzín, petrolej ani iné korozívne a prchavé chemické rozpúšťadlá. Môžu poškodiť zovňajšok aj vnútorné časti elektrickej kolobežky. Na čistenie nepoužívajte vysokotlakovú vodnú pištoľ ani tečúcu vodu. Elektrická kolobežka nie je vodovzdorná.

Nevystavujte ju dažďu ani vode, neponárajte ju do vody za účelom umytia.

12. Všeobecné výstrahy

- Pred použitím overte brzdy, tlak (50 PSI), stav kolies a zrýchľovač. Ak zaznamenáte neobvyklý hluk alebo iné chyby, výrobok nepoužívajte a kontaktujte technický servis u svojho predajcu.
- Kolobežku nikdy neupravujte, mohlo by to pozmeniť jej výkon alebo poškodiť jej štruktúru a spôsobiť problémy.
- Skôr ako ju odparkujete, uistite sa o jej vypnutí.
- Nejazdite na nej v daždi, snehu ani hmle.
- Uistite sa o tom, aby elektrické komponenty neprišli do styku s vodou ani inými kvapalinami.
- Vyhnite sa jazde v blízkosti riek alebo jazier.
- Uistite sa o tom, aby sa s výrobkom nehrali deti. Zaistite prísny dohľad v prípade, keď výrobok používajú deti alebo sa používa v ich blízkosti.
- Pre informácie, technickú podporu a pomoc kontaktujte svojho predajcu.

Pokyny týkajúce sa správania počas jazdy

- Počas jazdy na kolobežke nepoužívajte mobilný telefón ani nepočúvajte hudbu.
- Jazdite na nej iba v prípade dostatočného svetla, ktoré zaručuje bezpečnú jazdu. Ak jazdíte v nepriaznivých svetelných podmienkach, nezabudnite zapnúť svetlá na kolobežke a obliecť si odrazovú vestu.
- Počas jazdy kormidlo neustále držte oboma rukami.
- Počas jazdy majte vždy obe nohy na nášľapnej ploche, zaisťuje to bezpečnú a pohodlnú jazdu.
- Počas jazdy sa nerozptyľujte a vždy sa pozerajte dopredu.
- Jazdite vždy rýchlosťou, pri ktorej môžete bezpečne zabrzdiť.
- Brzdiť začnite dostatočne ďaleko tak, aby ste sa vyhli prekážkam, zákrutám a priestorom s nerovným povrchom. Skôr ako začnete brzdiť, nezabudnite uvoľniť zrýchľovač
- Nesúťažte s inými jazdcami.
- Udržiavajte minimálnu bezpečnú vzdialenosť 5 m od ostatných vozidiel.

13. Konfigurácia aplikácie

Čo môžete vykonávať s aplikáciou Ducati Urban e-mobility?

- Spustiť automatickú diagnostiku
- Nastaviť režimy jazdy
- Nastaviť mernú jednotku rýchlosti (km/hod.)
- Nastaviť režim naštartovania
- Nastaviť funkciu tempomatu
- Zobraziť čiastočne a celkovo najazdené kilometre
- Zobraziť stav batérie
- Zobraziť rýchlosť jazdy
- Zobraziť rýchlostné režimy
- Zobraziť teplotu hnacieho kolesa

Aplikáciu Ducati Urban e-Mobility si stiahnite a nainštalujte z obchodu s aplikáciami

1. Stiahnite si aplikáciu na Váš smartfón;
2. Zapnite elektrickú kolobežku a na smartfóne aktivujte funkciu Bluetooth;
3. Spustite aplikáciu a prihláste sa*, pripojte svoj smartfón k elektrickej kolobežke prostredníctvom funkcie Bluetooth vo vzdialenosti do 1-2 metrov;

*Ak túto aplikáciu používate prvýkrát, vyplňte pole pre „e-mail“ za účelom registrácie a overte verifikačný kód.

Rozhranie aplikácie sa zobrazí takto:

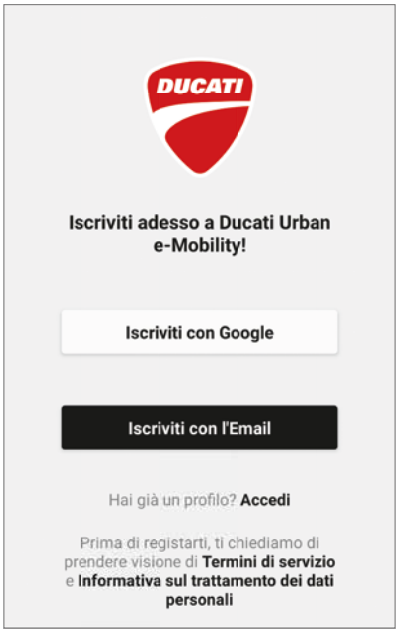

L’interfaccia dell’app con monopattino elettrico associato appare come di seguito:

Priradená elektrická kolobežka

Hlavné rozhranie

Percentuálna hodnota batérie elektrickej kolobežky

Rýchlosť v reálnom čase

Najazdená vzdialenosť (ODO)

Režimy jazdy

Čas používania

Najazdená vzdialenosť (TRIP)

Mapa

Registrácia jazdy

Nastavenia

Zapnutie / Vypnutie aplikácie

Priradená elektrická kolobežka Rozhranie nastavení

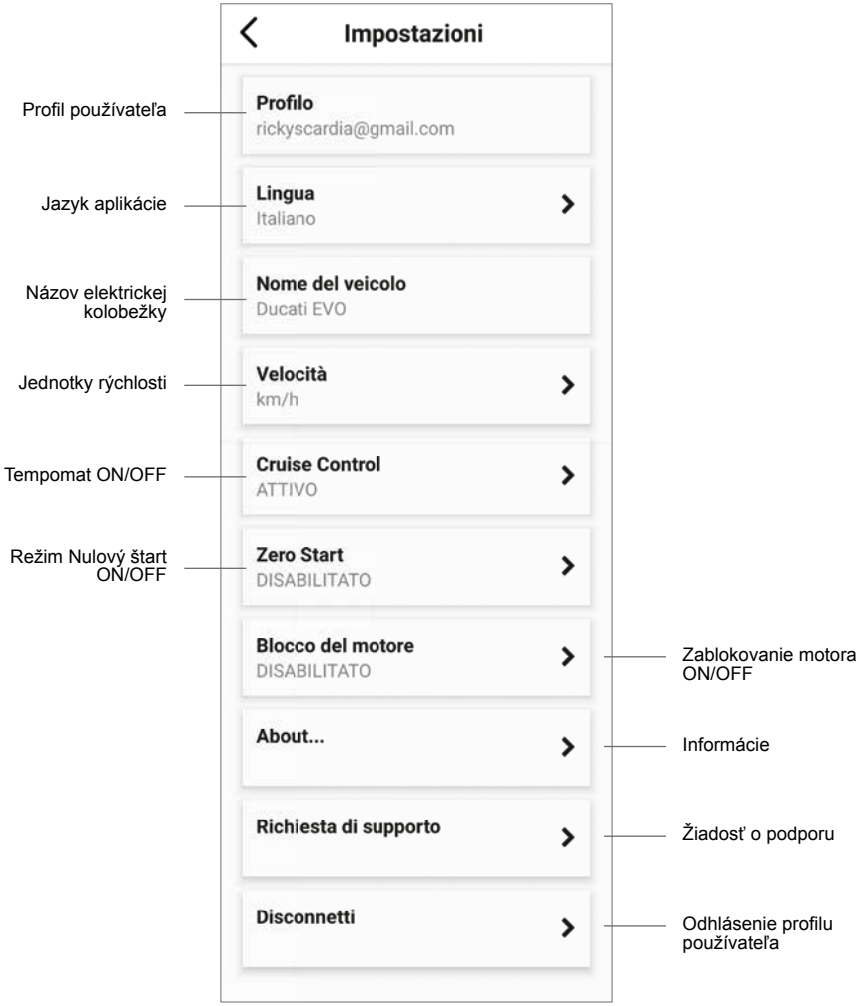

Informácie o funkcii tempomat:

V aplikácii aktivujte funkciu tempomat, udržujte jazdu elektrickej kolobežky na stálej rýchlosti (> 8 km/h) a podržte páku zrýchľovača stlačenú nadol po dobu niekoľkých sekúnd. Zvukový signál oznámi aktiváciu funkcie tempomat a páku zrýchľovača nebudete viac musieť držať stlačenú. Na vypnutie funkcie stlačte páku zrýchľovača alebo brzdovú páku znovu.

Informácie o režime „Nulový štart“:

Ak je aktivovaný režim Nulový štart, umožňuje naštartovať elektrickú kolobežku pôsobením na zrýchľovač bez potreby odrazenia nohou.

14. Naučme sa jazdiť

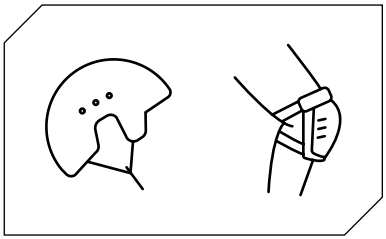

Pred jazdou na kolobežke dodržte bezpečnostné pokyny.

Používajte schválené vybavenie ako sú prilby a chrániče kolien.

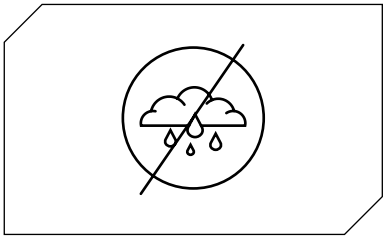

Nepoužívajte elektrickú kolobežku v daždi.

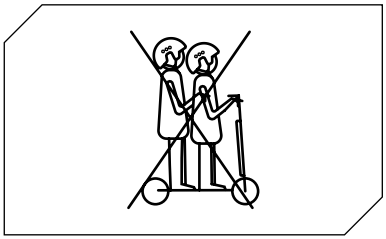

Elektrickú kolobežku nesmie používať viac ako jedna osoba.

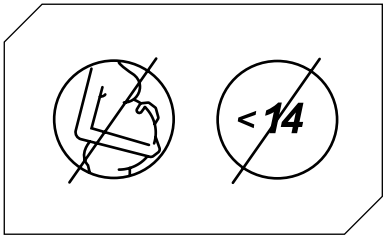

Elektrickú kolobežku nesmú používať deti mladšie ako 14* rokov ani tehotné ženy.

*V Taliansku je tento predpis viazaný na zákon č. 160 z 27.12.2019.

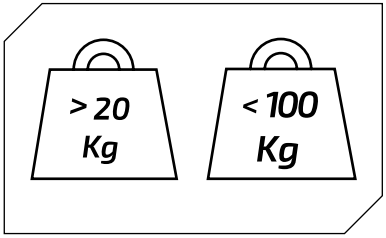

Minimálna hmotnosť povolená na elektrickej kolobežke: 20 kg.

Maximálna hmotnosť povolená na elektrickej kolobežke: 100 kg.

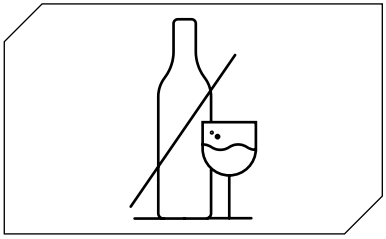

Nejazdite na elektrickej kolobežke po požití alkoholu a/alebo liekov.

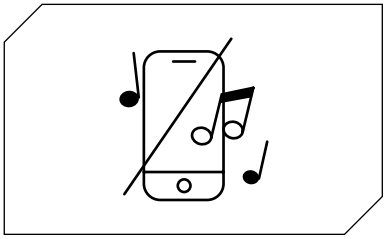

Počas jazdy na elektrickej kolobežke nepoužívajte mobilný telefón ani nepočúvajte hudbu.

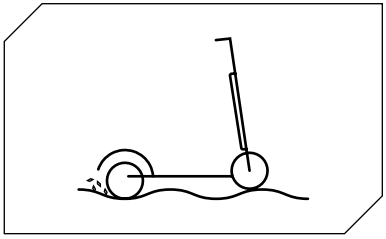

Počas jazdy venujte pozornosť výskytu spomaľovačov na vozovke, piesku, mlákam, námraze, snehu či schodom, alebo na neosvetlených miestach a v noci alebo za mokrého počasia.

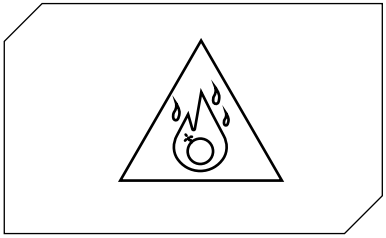

Nepoužívajte elektrickú kolobežku v nebezpečných oblastiach, v prítomnosti zápalných a/alebo výbušných látok, kvapalín či špiny.

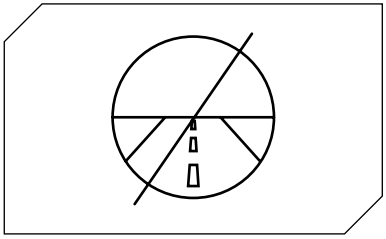

Táto elektrická kolobežka nie je navrhnutá na jazdu po cestách ani diaľnici. Odkazujeme na právne nariadenia platné vo Vašej obci týkajúce sa povoleného používania elektrických kolobežiek.

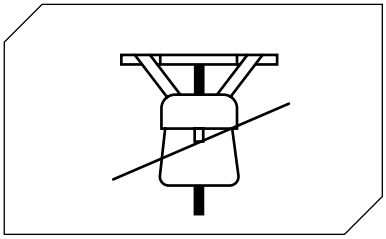

Na kormidlo nevešajte ťažké predmety.

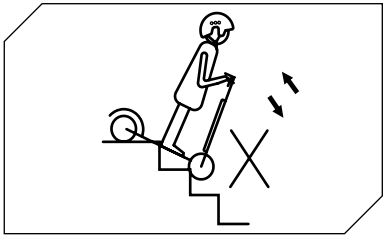

Nejazdite na elektrickej kolobežke hore ani dole schodmi.

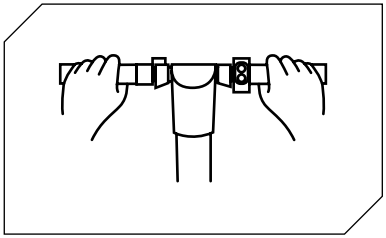

Kormidlo držte počas jazdy vždy oboma rukami.

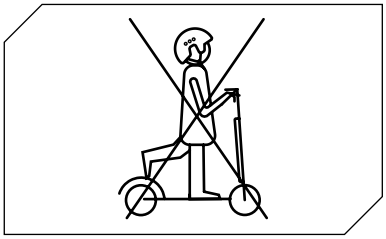

Nejazdite na elektrickej kolobežke tak, že na nej budete stáť iba jednou nohou.

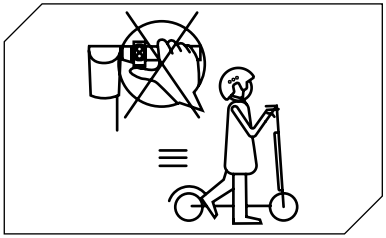

Nestláčajte zrýchľovač, ak kráčate popri elektrickej kolobežke.

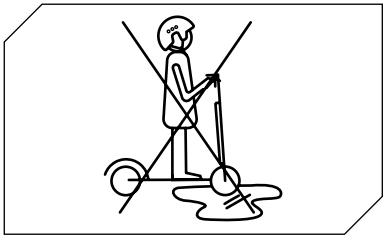

Nejazdite elektrickou kolobežkou cez mláky ani na mokrých povrchoch.

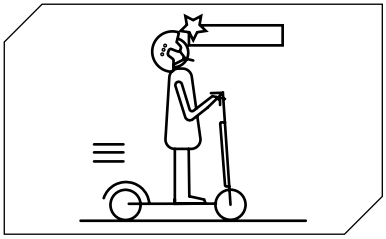

Dávajte pozor na svoju hlavu pri jazde pod strieškami, dverami a podobne.

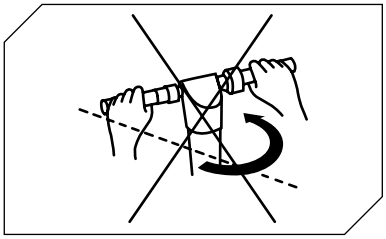

Vyhnite sa náhlemu otočeniu kormidla počas jazdy pri najvyššej povolenej rýchlosti.

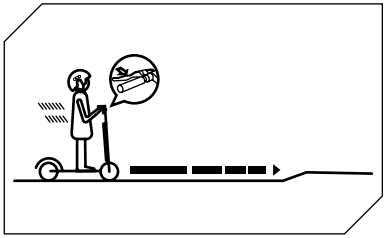

Brzdiť začnite dostatočne ďaleko tak, aby ste sa vyhli prekážkam, zákrutám a priestorom s nerovným povrchom. Skôr ako začnete brzdiť, nezabudnite uvoľniť zrýchľovač.

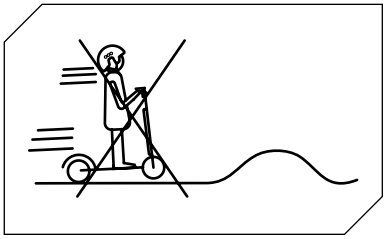

Na prekážkach ako sú schody, obrubníky alebo spomaľovače nejazdite najvyššou povolenou rýchlosťou.

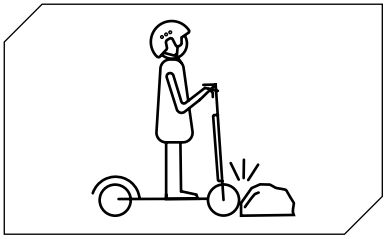

Nenarážajte do prekážok kolesami.

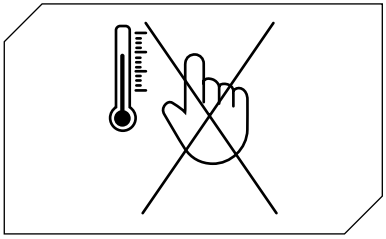

Nedotýkajte sa motora ihneď po jazde, môže byť veľmi horúci.

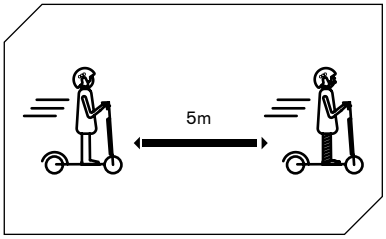

Udržiavajte minimálnu bezpečnú vzdialenosť 5 m od ostatných vozidiel.

15. Batéria (Výstrahy)

Uistite sa o suchom stave kolobežky, nabíjačky a nabíjacej zásuvky.

Keď je kolobežka úplne nabitá, svetlo kontrolky na nabíjačke zmení červenú farbu (nabíjanie) na zelenú (koniec nabíjania).

Používajte iba originálnu nabíjačku. Iné nabíjačky môžu batériu poškodiť a vystaviť ju iným potenciálnym rizikám.

Kolobežka nesmie byť nabíjaná dlhodobo, resp. dlhšie ako je potrebné. Nadmerné nabíjanie skracuje životnosť batérie a môže spôsobiť iné potenciálne riziká.

Kolobežku nabíjajte v suchom prostredí mimo zápalných materiálov (napr. materiály, ktoré by mohli vybuchnúť v plameňoch), najlepšie pri vnútornej teplote 15-25°C, avšak nikdy pod 0°C alebo nad + 45°C.

Nenabíjajte batériu pod priamym slnečným svetlom ani v blízkosti ohňa.

Kolobežku nenabíjajte ihneď po jej použití. Nechajte ju najprv asi jednu hodinu vychladnúť.

Počas nabíjania nenechávajte kolobežku nikdy bez dohľadu. Tepelné riziko! Nikdy nepripájajte nabíjaciu zásuvku jednosmerného prúdu ku kovovým predmetom.

Na zaistenie životnosti a správnej manipulácie s batériou si prečítajte vyššie uvedené pokyny týkajúce sa nabíjania a skladovania. Kolobežku udržiavajte mimo otvorených plameňov alebo iných zdrojov tepla, aby ste predišli prehriatiu batérie. Nenechávajte kolobežku vystavenú mrazu. Nadmerný chlad aj teplo môžu batériu vybiť.

Vyhnite sa úplnému vybitiu batérie.

Najlepšie je batériu znovu nabiť, keď ešte nie je celkom vybitá. Predlžuje to jej životnosť. Keď je nabitie príliš nízke, jazda obvyklým spôsobom nie je možná. Nízky stav nabitia batérie môže viesť k strate kontroly jazdca alebo pádu.

Uistite sa o nabíjaní batérie v pravidelných intervaloch, aj keď elektrickú kolobežku dlhodobo nepoužívate. Predchádza to poškodeniu batérie spôsobenému nízkym napätím počas dlhšieho obdobia.

Opatrenia týkajúce sa batérie:

Batéria je vyrobená z lítium-iónových článkov a chemických prvkov, ktoré sú nebezpečné pre zdravie a životné prostredie. Kolobežku nepoužívajte, ak batéria produkuje zápach, látky alebo nadmerné teplo. Nezneškodňujte elektrickú kolobežku ani batériu spolu s domácim odpadom. Konečný používateľ je zodpovedný za zneškodnenie elektrického a elektronického vybavenia a batérií v súlade so všetkými platnými nariadeniami.

Čomu sa treba vyhnúť:

Otváraniu alebo rozoberaniu batérie, jej narážaniu, hádzaniu, prepichovaniu, alebo nalepovaniu predmetov na ňu. Dotýkaniu sa akýchkoľvek látok unikajúcich z batérie, pretože ide o nebezpečné látky. Umožneniu deťom alebo zvieratám dotýkať sa batérie.

Nadmernému nabíjaniu, nadmernému vybitiu alebo skratu batérie. Ponáraniu alebo vystaveniu batérie vode či iným kvapalinám. Vystaveniu batérie nadmernému teplu alebo chladu.

Vystaveniu batérie prostrediam s obsahom výbušných plynov a plameňov.

Ponechaniu batérie na daždi alebo účinkom priameho slnečného svetla v rozpálenom aute. Opätovnej montáži alebo konečnej úprave batérie.

Prenášaniu alebo skladovaniu batérie spolu s kovovými predmetmi ako sú sponky do vlasov, retiazky, atď. Jazde elektrickej kolobežky počas nabíjania.

Používaniu iných ako originálnych nabíjačiek.

16. Zodpovednosti

Jazdec je povinný používať elektrickú kolobežku maximálne rozumne a v plnom súlade s platnými nariadeniami týkajúcimi sa používania, obsluhy a jazdy na elektrickej kolobežke, ktoré sú len ako príklad opísané v talianskej legislatívnej vyhláške č. 285/1992 (Pravidlá cestnej premávky).

Jazdec je tiež povinný udržiavať elektrickú kolobežku v čistote a dokonalom stave výkonu a údržby, starostlivo vykonávať bezpečnostné kontroly na vlastnú zodpovednosť tak ako je to opísané v oddieli venovanom výstrahám a odporúčaniam, a uschovať všetku dokumentáciu týkajúcu sa údržby elektrickej kolobežky.

Jazdec musí dôkladne vyhodnotiť poveternostné podmienky, ktoré by mohli ohroziť bezpečnosť používania elektrickej kolobežky. Za týmto účelom odporúčame prispôsobiť rýchlosť jazdy a zachovať primeranú brzdnú vzdialenosť v prípade jazdy v nepriaznivých poveternostných podmienkach a/alebo hustej premávky.

Na elektrickej kolobežke smú jazdiť iba osoby staršie ako 14 rokov*. Osoby mladšie ako 18 rokov musia nosiť vhodnú ochrannú prilbu. Pre osoby mladšie ako 18 rokov odporúčame používať elektrickú kolobežku pod dohľadom dospelej osoby.

V prípade poruchy výrobku z dôvodov, ktoré nesúvisia s nesprávnym správaním jazdca, kontaktujte prosím stredisko podpory na internetovej stránke www. ducatiurbanemobility.it

*V Taliansku je tento predpis viazaný na zákon č. 160 z 27.12.2019.

17. Údržba a každodenná starostlivosť

Čistenie a skladovanie

• Znečistenú kolobežku pretrite vlhkou handrou. Ak nečistoty pretrvávajú, potrite ich zubnou pastou, vyčistite zubnou kefkou a utrite vlhkou handrou. V prípade výskytu škrabancov na plastových komponentoch použite na ich odstránenie brúsny papier alebo iný abrazívny materiál. Poznámky: Aby ste predišli vážnym škodám, kolobežku nečistite alkoholom, naftou, petrolejom ani inými korozívnymi a prchavými chemickými rozpúšťadlami. Neumývajte kolobežku prúdmi vysokotlakovej vody. Pred čistením sa uistite o vypnutí kolobežky, odpojení napájacieho kábla a uzatvorení gumového uzávera, pretože voda môže spôsobiť zásah elektrickým prúdom či iné vážne problémy. Ak kolobežku nepoužívate, uschovajte ju na chladnom a suchom mieste vo vnútri. Neskladujte ju dlhodobo vonku. Nadmerné slnečné žiarenie, prehriatie a nadmerný chlad urýchľujú starnutie pneumatík a ohrozujú životnosť kolobežky aj batérie.

• Overte brzdy a ich správne nastavenie.

• Overte tlak pneumatík (pre odporúčanú hodnotu pozri stranu pneumatiky)

1. Nepoužívajte batérie iných modelov alebo značiek, predstavuje to bezpečnostné riziko.

2. Výrobok nerozoberajte, nenarážajte ani neprepichujte. Nedotýkajte sa kontaktov batérie. Nerozoberajte ani neprepichujte vonkajší kryt. Vyhnite sa styku výrobku s vodou a ohňom, a nevystavujte ho teplotám nad 50°C (vrátane zdrojov tepla ako sú piecky, ohrievače, atď.). Vyhnite sa styku kovových predmetov so svorkami batérie, aby ste predišli skratom, fyzickému úrazu alebo smrti.

3. Voda presakujúca do batérie môže poškodiť vnútorné okruhy a spôsobiť riziko požiaru alebo výbuchu. Ak máte pochybnosti o tom, že voda presiakla do batérie, ihneď ju prestaňte používať a vráťte ju na kontrolu do popredajného servisu u svojho predajcu.

4. Používajte iba originálnu nabíjačku, aby ste predišli možným škodám alebo požiaru.

5. Nesprávne zneškodnenie použitých batérií vážnym spôsobom ohrozuje životné prostredie. Dodržiavajte miestne nariadenia týkajúce sa zneškodnenia batérií. Dodržiavajte nariadenia týkajúce sa zneškodnenia batérií za účelom ochrany životného prostredia.

6. Po každom použití batérie ju znovu úplne nabite, aby ste predĺžili jej životnosť. Neskladujte batériu v prostrediach s teplotou nad 50°C alebo pod -20°C (napríklad nenechávajte dlhodobo kolobežku ani batériu v aute, ktoré je vystavené priamemu slnečnému žiareniu). Neodhadzujte batériu do ohňa, čo by mohlo viesť k jej zlyhaniu, prehriatiu alebo vzniku požiaru. Ak neplánujete kolobežku používať dlhšie ako 30 dní, nabite batériu na úroveň 50/60% a uskladnite ju na chladnom a suchom mieste. Každých 60 dní ju nezabudnite nabiť, aby ste predišli jej poškodeniu, ktoré môže mať za následok zrušenie záruky. Batériu vždy nabite skôr ako sa celkom vybije, predĺžite tak jej životnosť.

Poznámka: keď bude celkom nabitá, jej životnosť bude 120-180 dní.

Poškodenie spôsobené dlhodobým ponechaním batérie vo vybitom stave je nezvratné a nevzťahuje sa naň záruka. Keď sa takáto škoda vyskytne, batériu nie je viac možné nabiť (batériu nesmie rozoberať nekvalifikovaný personál, pretože to môže viesť k zásahu elektrického prúdu, skratom alebo vážnejším bezpečnostným udalostiam).

18. Štítok s údajmi

Všeobecné informácie

Rám	Hliníková zliatina
Rýchlosť	E: <= 6km/h | D:<= 20km/h | ŠPORT: <= 25km/h (max rýchlosť) *
Maximálny sklon	15% (podlieha zmenám v závislosti od hmotnosti jazdca, podmienkam vozovky a teplote)
Brzdy	Elektronické predné a zadné kotúčové brzdy
Motor	350W
Pneumatiky	8.5” predné a zadné pneumatiky s dušou
Ochrana pred nízkym napätím	31V +/- 0.5V
Obmedzenie prúdu	15A
Typ motora	Bezkomutátorový
Maximálne zaťaženie	100kg
Jazdec	Od veku 14 rokov pri použití ochrannej prilby a prostriedkov. Overte si aktuálne nariadenia vo Vašej krajine**
Stupeň krytia Doba	-10°C / 40°C
Stupeň krytia	IP54
Doba nabíjania	Približne 3/5 hodín
Vzdialenosť dojazdu	Do 25 km (podlieha zmenám v závislosti od hmotnosti jazdca, podmienkam vozovky a teploty)

* Stupne rychlosti vo Švajčiarsku 6-15-20 km/h podľa platnej legislativy.
** V Taliansku sa zaležitosť v sučasnosti riadi zakonom 27/12/2019 Č.160

Elektrický systém

Motor	350W Bezkomutátorový
Brzda	Elektronický vpredu
Displej	Integrovaný farebný displej s LED kontrolkami
Batéria	36V 7.8Ah 280Wh
Svetlá	Predné a zadné LED svetlá
Nabíjačka	Štandardná EÚ nabíjačka batérie, 42V 1,5A
Bluetooth	Funkčnosť pomocou aplikácie

Rozmery

Čistá váha	12kg
Hrubá váha	14.5kg
Rozmery otvoreného výrobku	1050 x 440 x 1150mm
Rozmery zatvoreného výrobku	1050 x 440 x 480mm
Rozmery balenia	1120 x 160 x 520mm

19. Riešenie problémov

Výrobok je nevyhnutné skontrolovať

- Po páde, overte správne fungovanie páky zrýchľovača. Za týmto účelom zrýchlite a spomaľte niekoľkokrát.
- Občas overte správne fungovanie bŕzd. Za týmto účelom kolobežku presúvajte. Tlačte ju ručne a náhle zabrzdite, aby ste overili, či reaguje na príkazy.
- Overte, či sa všetky komponenty kolobežky nachádzajú na svojom mieste a bezpečne ich zaistite.
- Overte opotrebovanie a tlak pneumatík.
- Overte opotrebovanie bŕzd a káblov.

Chyba	**Príčina**	**Riešenie**
Motor nebeží	Batéria je vybitá	Nabite batériu
	Elektrický problém	Požiadajte svojho predajcu o technickú pomoc
Zadné koleso sa neotáča	Problém s brzdou	Nastavte brzdy
Motor sa počas chodu zastaví	Prehriatie motora	Uvoľnite zrýchľovač a počkajte na vychladnutie motora
Kolobežka sa po nabití sama vypne	Poškodená batéria	Požiadajte svojho predajcu o technickú pomoc
Kolobežka sa náhle zastaví počas jazdy	Poškodené napájacie káble a ovládače	Požiadajte svojho predajcu o technickú pomoc
Batéria sa nenabije alebo kolobežka sa nezapne	Problémy s pripojením	Požiadajte svojho predajcu o technickú pomoc
	Poškodená/vybitá batéria	Požiadajte svojho predajcu o technickú pomoc
	Problémy s nabíjačkou batérie	Vymeňte nabíjačku batérie

20. Tabuľka chybových kódov

Chybový kód	Význam
E.1	Porucha prevádzky motora
E.2	Chyba signálu riadiacej jednotky
E.3	Porucha prevádzky páky zrýchľovača
E.4	Porucha prevádzky riadiacej jednotky MOS
E.5	Chyba fázy/prúdu
E.6	Porucha prevádzky priemerného prúdu
E.7	Chyba napätia batérie
E.8	Porucha prevádzky brzdovej páky

VÝSTRAHA

Stlačením páky zrýchľovača po maximum sa na kolobežke na niekoľko sekúnd aktivuje funkcia tempomat a kolobežka si zachová rovnakú rýchlosť aj po uvoľnení páky.

VÝSTRAHA

Stav nabitia batérie overujte, keď kolobežka stojí.

⚠ VÝSTRAHA

Zneškodnenie elektrických alebo elektronických zariadení na konci ich životnosti (platí vo všetkých krajinách Európskej únie a v iných európskych systémoch so separovaným zberom)

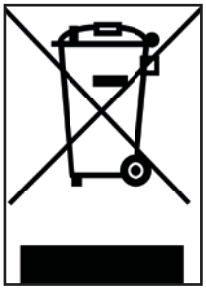

Tento symbol na výrobku alebo obale uvádza, že výrobok sa nesmie považovať za bežný domový odpad, ale treba ho odniesť do príslušného zberného strediska na recykláciu elektrických a elektronických zariadení (OEEZ).

Zaistením správneho zneškodnenia tohto výrobku pomôžete predchádzať potenciálnym negatívnym následkom na životné prostredie a ľudské zdravie, ktoré by inak boli spôsobené nevhodným zneškodnením. Recyklácia materiálov pomôže zachovať prírodné zdroje.

Pre bližšie informácie o recyklácii tohto výrobku môžete kontaktovať svoj obecný úrad, firmu na odvoz a likvidáciu miestneho odpadu alebo predajňu, kde ste ho zakúpili.

Spotrebitelia nesmú zneškodňovať OEEZ ako komunálny odpad, naopak musia zneškodniť tento typ odpadu separovane, dvoma možnými spôsobmi:

1) V zberných centrách obce (nazývané tiež ako ekologické stanice, recyklačné stanice) priamo alebo prostredníctvom zbernej služby obecných firiem tam, kde sú dostupné;

2) Pri predaji v predajni zakúpením nového elektrického a elektronického zariadenia. V predajniach môže byť veľmi malý OEEZ (s najdlhšou stranou kratšou než 25 cm) ponechaný zadarmo, pri väčších zariadeniach je možné ho ponechať za výmenu iného zariadenia, tzn., že starý výrobok môžete ponechať v predajni, ak si kúpite nový s rovnakou funkciou.

V prípade nelegálneho zneškodnenia elektrického alebo elektronického zariadenia platia pokuty v súlade s platnými nariadeniami týkajúcimi sa ochrany životného prostredia (Talianske nariadenie; je nevyhnutné overiť si nariadenia platné v krajine použitia/ zneškodnenia kolobežky).

Ak OEEZ obsahuje batérie alebo akumulátory, je treba ich odstrániť a zneškodniť prostredníctvom špecifického zberu triedeného odpadu.

⚠ VÝSTRAHA

Zneškodnenie vybitých batérií (platí vo všetkých krajinách Európskej únie a v iných európskych systémoch so separovaným zberom)

Tento symbol na výrobku alebo obale uvádza, že batéria nesmie byť považovaná za bežný domáci odpad. Na niektorých typoch batérie sa tento symbol môže používať v kombinácii s chemickým symbolom.

Chemické symboly pre ortuť (Hg) alebo olovo (Pb) sú pridané v prípade, ak batéria obsahuje viac ako 0,0005% ortuti alebo 0,004% olova.

Zaistením správneho zneškodnenia batérie pomôžete pred predchádzať potenciálnym negatívnym následkom na životné prostredie a ľudské zdravie, ktoré by inak boli spôsobené nevhodným manipulovaním odpadu. Recyklácia materiálov pomôže zachovať prírodné zdroje. Čo sa týka bezpečnosti, výkonu alebo dôvodov ochrany údajov, výrobky si vyžadujú pevné pripojenie k vnútornej batérii/článku, ktorú/ktorý musí vymieňať iba kvalifikovaný personál servisu.

Na konci životnosti odovzdajte výrobok do zberného centra určeného na zneškodnenie elektrických a elektronických zariadení: to zaistí aj správne zneškodnenie vnútornej batérie.

Pre bližšie informácie o zneškodnení vybitej batérie alebo výrobku môžete kontaktovať svoj obecný úrad, firmu na odvoz a likvidáciu miestneho odpadu alebo predajňu, kde ste ju zakúpili.

V súlade s talianskou legislatívnou vyhláškou 49/2014 výrobok patrí medzi EEZ (elektrické a elektronické zariadenia) riadené OEEZ (zber triedeného odpadu).

POZNÁMKA

Pred použitím výrobku si prečítajte celý návod a pokyny uvedené Nome del prodotto: PRO1 EVO nižšie.

Názov výrobku: Ducati PRO1 EVO

Typ výrobku: Elektrická kolobežka

Rok výroby: 2020

Poznámka:
- Na nabíjanie tejto elektrickej kolobežky používajte IBA dodanú nabíjačku batérie označenú XHK-916-42015 pri nasledujúcom výstupnom napätí: 42V – 1,5A.
- Použitie iných typov nabíjačiek môže výrobok poškodiť alebo ho vystaviť iným potenciálnym rizikám.
- Nikdy nenechávajte výrobok nabíjať bez dohľadu.
- Doba nabíjania výrobku nesmie prekročiť štyri hodiny. Po uplynutí štyroch hodín nabíjanie prerušte.
- Výrobok sa smie nabíjať iba pri teplotách od 0°C do 40°C.
- Ak sa nabíja pri nižších alebo vyšších teplotách, existuje riziko zníženého výkonu batérie, ktorého možným výsledkom je poškodenie výrobku alebo osobný úraz.
- Výrobok sa musí používať iba v teplotnom rozsahu od 0°C do 40°C.
- Ak sa používa pri nižších alebo vyšších teplotách, existuje riziko zníženého výkonu batérie, ktorého možným výsledkom je poškodenie výrobku alebo osobný úraz.
- Výrobok skladujte pri teplote od 0°C do 35°C (optimálna teplota skladovania je 25°C)
- Batériu nabíjajte a skladujte na suchom a otvorenom mieste, ďaleko od zápalných zdrojov (napr. akékoľvek horľavé prvky).
- Nenabíjajte na slnku ani v blízkosti otvorených plameňov.
- Nenabíjajte výrobok ihneď po použití. Pred opätovným nabitím nechajte výrobok asi jednu hodinu vychladnúť.
- Ak ste na určitú dobu odcestovaní, napríklad na dovolenke, a zveríte výrobok tretej strane, nechajte ho v čiastočne nabitom stave (20-50% nabitie). Nenechávajte ho v úplne nabitom stave.
- Výrobok je často dodávaný čiastočne nabitý. Nechajte ho v tomto stave, kým nebude pripravený na použitie.

CE

Vyhlásenie o zhode

Dolu podpísaný: M.T. Distribution S.r.l.
Adresa: Via Bargellino 10, 40012 Calderara di Reno (BO), Taliansko

vyhlasuje,

že návrh a výroba tohto výrobku

Značka výrobku:	Ducati
Číslo modelu tovaru:	PRO1 EVO
Typ výrobku:	Elektrická kolobežka

spĺňa nasledujúce smernice:

2006/42/ES o strojových zariadeniach

2014/30/EÚ o elektromagnetickej kompatibilite

2014/35/EÚ o nízkom napätí

Príslušné normy:

EN ISO 12100:2010, EN 60335-1:2012+AC:2014+A11:2014+A13:2017+A12019+A2:2019, EN17128:2019, EN300328 v.2.2.2, EN301489-1 v.2.2.3, EN301489-17 v.3.2.2, EN61000-6-1:20017, EN61000-6- 3:2007+A1:2011, EN62479:2010, EN50581:2012

Výrobné čísla: YYYY2020XXXXXXX až YYYY2020XXXXXXX

Meno a priezvisko: Emanuele Summa

Funkcia: Riaditeľ

Spoločnosť: M.T. Distribution S.r.l.

Adresa: Via Bargellino 10, 40012 Calderara di Reno (BO), Taliansko

Dátum: 01/12/2020

Emanuele Summa
Riaditeľ

M.T. DISTRIBUTION SRL
Via Bargellino, 10 b/c
40012 CALDERARA di RENO (BO)
Codice Fisc. 04119840377
P. IVA 04119840377
NOME, COGNOME, QUALIFICA E
TIMBRO AZIENDALE

PRO-I EVO

trotineta elétrica

Manual do utilizador

Obrigado por escolher este produto.
Para obter informações, suporte técnico e assistência, entre em contacto com seu revendedor ou visite o site www.ducatiurbanemobility.it

Conteúdo

1. Instruções de segurança
2. Início rápido
3. Conteúdo da embalagem
4. Visão geral do produto
5. Informações de controlo / Painel de controlo
6. Montagem e configuração
7. Dobragem e transporte
8. Carregamento e ativação da bateria
9. Ajuste do travão
10. Alcance
11. Armazenamento e limpeza
12. Avisos gerais
13. Configuração da app (aplicação)
14. Aprender a conduzir
15. Bateria (avisos)
16. Responsabilidades
17. Manutenção e cuidados diários
18. Ficha de dados
19. Resolução de problemas
20. Tabela de códigos de erro

1. Instruções de segurança

Leia com atenção as seguintes instruções antes de usar o produto. Guarde este

manual para referência futura ou novos utilizadores.

- A empresa não assumirá qualquer responsabilidade decorrente do uso indevido do produto ou da não conformidade seja com os regulamentos rodoviários ou com as instruções deste manual.
- Esta trotineta elétrica não é um brinquedo. Use-a com responsabilidade, com cuidado e respeito pelos outros.
- Verifique os regulamentos locais em vigor sobre o uso deste tipo de produto antes de usá-lo e certifique-se de seguir os regulamentos locais. Conduza com responsabilidade e preste atenção às pessoas e aos obstáculos para evitar acidentes.
- Use sempre as roupas recomendadas: luvas antiderrapantes, joelheiras e cotoveleiras e envergue um capacete.
- A pessoa que conduz esta trotineta deve ser capaz de colocar facilmente ambos os pés no chão quando segurar o guiador à altura correta.
- Ao parar ou estacionar o seu veículo, certifique-se de fazê-lo numa superfície plana e segura
- A capacidade máxima de carga do produto é de 100 kg.
- Este produto não pode ser usado por mais de uma pessoa ao mesmo tempo.
- O uso indevido do produto ou a não conformidade com as instruções deste manual pode causar sérios danos.
- Caso ocorram problemas técnicos, entre em contacto com o Serviço de Assistência Técnica do seu revendedor.
- Não tente desmontar ou reparar o produto por conta própria.
- Não deixe a bateria perto de fontes de fogo ou calor.
- Evite utilizar baterias usadas, defeituosas e / ou não originais.
- Não se sente sobre o produto quando estiver a conduzir ou estacionado.
- Se o utilizador que for utilizar o produto não estiver familiarizado com a condução deste tipo de veículo, recomenda-se que, antes de utilizá-lo pela primeira vez, seja instruído sobre os princípios básicos da condução por um adulto tendo em conta os seguintes aspetos:

1. Aceleração
2. Desaceleração
3. Travagem
4. Regras básicas de condução

2. Início rápido

- Quando a usar pela primeira vez, carregue a trotineta a 100%.
- Pressione o botão de energia durante alguns segundos para iniciar.
- Verifique o indicador da bateria: se a bateria estiver fraca, recarregue-a antes de usar. A trotineta elétrica é um dispositivo que requer o carregamento periódico para funcionar.
- Verifique a pressão dos pneus (50 PSI): se a trotineta não percorreu pelo menos 60% dos km estabelecidos ou não atingiu a velocidade máxima nos primeiros 3 meses de utilização, é provável que as rodas voltem a esvaziar. Portanto, será necessário restaurar a pressão conforme indicado.
- Coloque a trotineta numa superfície plana
- Coloque as suas mãos no guiador. Suba para a plataforma com um pé e use o outro para dar um leve empurrão e acelerar.

⚠ AVISO

O acelerador é ativado quando a velocidade de avanço excede 3 km/h.

Por razões de segurança, a trotineta está inicialmente configurada para evitar de arrancar se estiver estacionada.

- Quando a trotineta começar a mover-se, coloque os dois pés na plataforma e pressione o acelerador.
- Para conduzir a trotineta, incline o corpo na direção do deslocamento ao virar e gire lentamente o guiador.
- Para parar a trotineta, solte o acelerador e pressione o travão eletrónico ou de alavanca no lado esquerdo do guiador.
- Para desmontar, pare primeiro a trotineta completamente. Tentar descer da trotineta enquanto esta está em movimento pode causar lesões.
- Quando quiser alterar o modo de velocidade, faça duplo clique no botão liga / desliga (botão A no capítulo 5).
- Quando conduzir à noite ou em locais escuros, pressione o botão de energia uma vez para acender as luzes e use um colete refletor.

Para a sua própria segurança, use um capacete e joelheiras para se proteger contra quedas e lesões enquanto aprende a conduzir a trotineta elétrica.

O condutor assume todos os riscos por não usar um capacete ou outro equipamento de proteção.

3. Conteúdo da embalagem

O guiador deve ser ajustado ao conjunto da trotineta elétrica com os parafusos especiais.

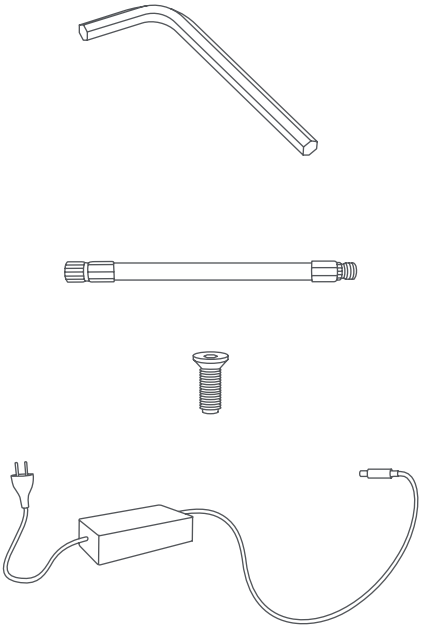

- Trotineta
- Acessórios:
  - Chave allen
  - 4 parafusos
  - Câmara de ar sobresselente
  - Remendos autocolantes de reparação
  - Adaptador de enchimento de pneu
- Carregador de bateria

4. Visão geral do produto

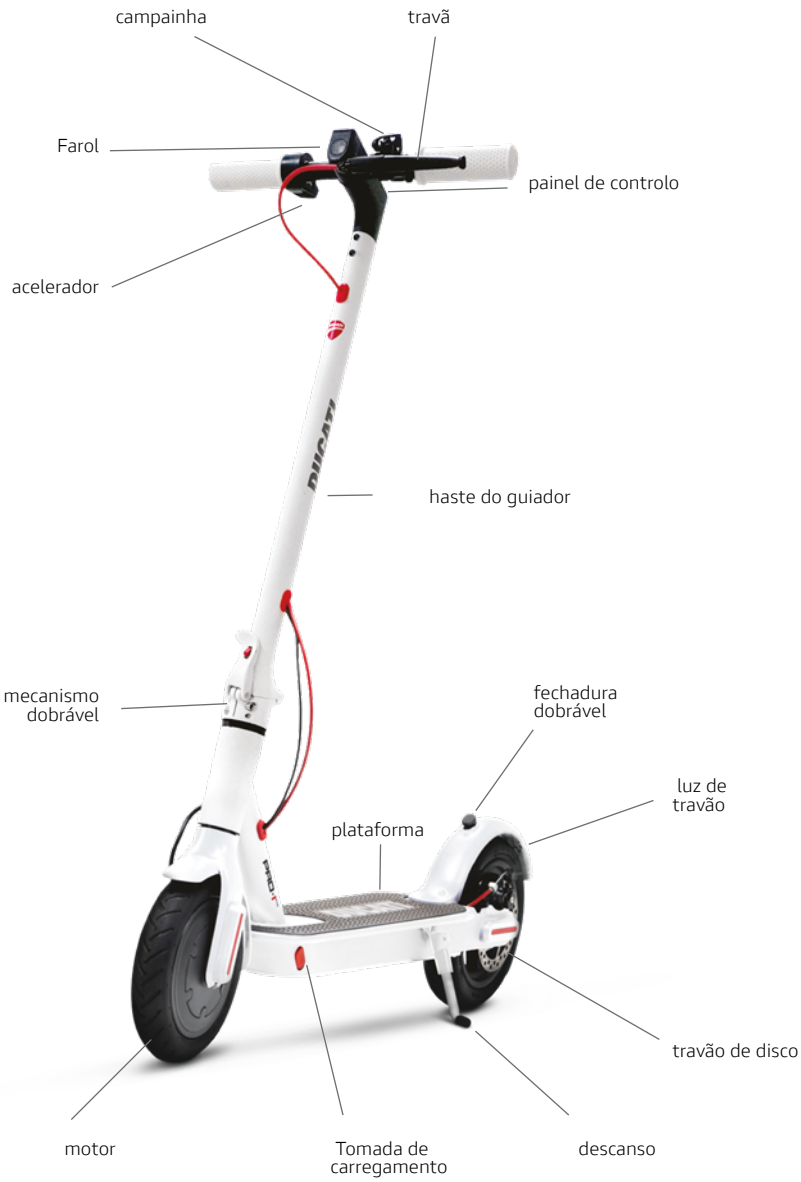

5. Informações de controlo / Painel de controlo

A

1. Velocímetro: exibe a velocidade atual da trotineta.
2. Nível da bateria: o nível da bateria é indicado por 5 barras.
3. Faróis: Luz de aviso.
4. Bluetooth: Indicador de Bluetooth.
5. Modo SPORT - O ecrã mostrará SPORT. (até 25 km/h).
6. Modo COMFORT - O ecrã mostrará D. (até 20 km/h).
7. Modo ECO - O ecrã mostrará E (até 6 km/h).
8. Cruise Control: velocidade mantida. É ativado após a mesma velocidade ser mantida durante alguns segundos.
9. Temperatura: se acender, pare imediatamente o veículo; isto indica que o motor está a sobreaquecer.
10. Falha: se aceso, verifique uma possível solução consultando a tabela de códigos de erro.

• Botão/controlos de energia (A): Pressione e mantenha pressionado este botão para ligar / desligar a trotineta.

• Como acender / apagar as luzes: pressione o botão (A) uma vez para acendê-las. Quando as luzes estiverem acesas, pressione o botão (B) novamente para apagá-las.

• Modo/velocidade: pressione a tecla (A) duas vezes para selecionar o modo:

- E: até 6 km/h

- D: até 20 km/h

- SPORT: até 25 km/h

A

AVISO

O acelerador é ativado quando a velocidade de avanço excede 3 km/h.

Aviso de baixa tensão: o primeiro segmento da bateria pisca quando a tensão é inferior a 33 V; ao mesmo tempo, soará 6 vezes um aviso acústico.

6. Montagem e configuração

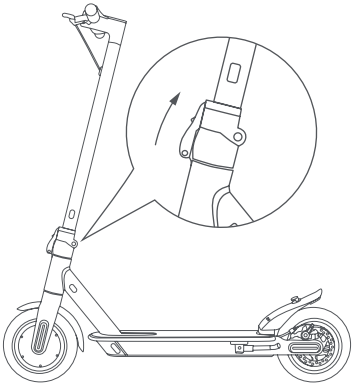

Abra o descanso, levante a haste, coloque a alavanca na posição fechada.

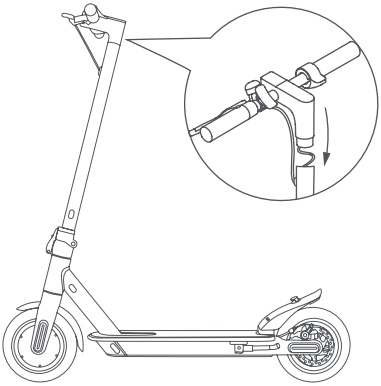

Instale o guiador na haste (veja a imagem)

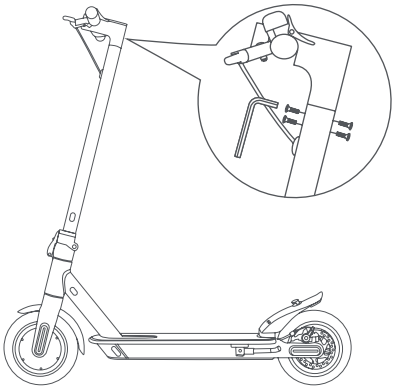

Insira os 4 parafusos manualmente sem apertá-los e, a seguir, use a chave hexagonal (Allen) fornecida para apertá-los e prender o guiador.

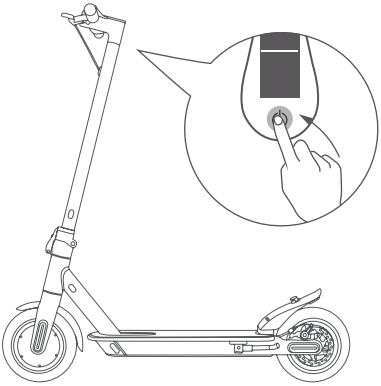

Quando tiver terminado, ligue o dispositivo para se certificar de que tudo está a funcionar. Para obter assistência técnica, entre em contacto com o seu revendedor.

Haste do guiador solta

Se a haste do guiador estiver solta, pode apertar os parafusos do sistema de dobragem utilizando a chave fornecida.

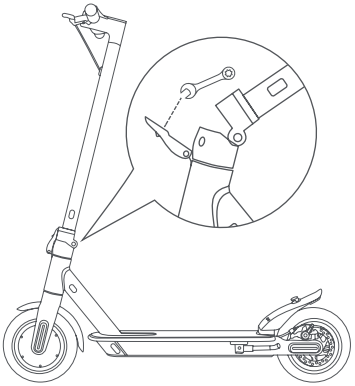

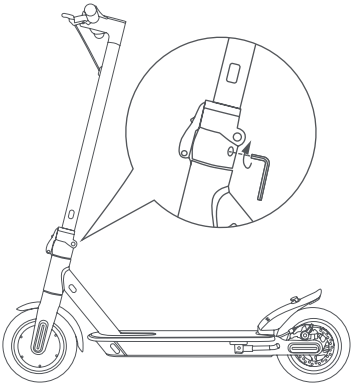

7. Dobragem e transporte

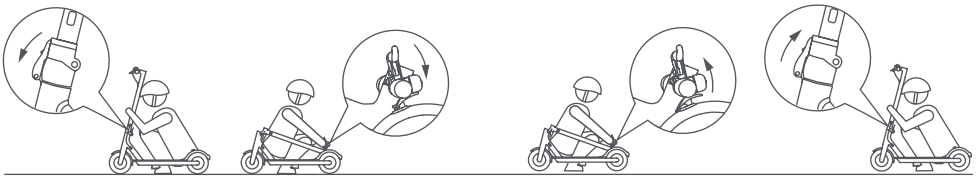

Fecho

Abertura

Fecho:

Desligue a trotineta elétrica, solte o mecanismo de bloqueio: pressione o gancho vermelho e puxe a alavanca para fora (veja a imagem), puxe a haste do guiador para dentro e certifique-se de que está bem bloqueada.

Abertura:

Solte a haste do guiador do guarda-lamas: pressione o clipe para soltar o guiador, levante a haste do guiador até onde for possível e tranque empurrando a alavanca para dentro. Ligue a trotineta elétrica.

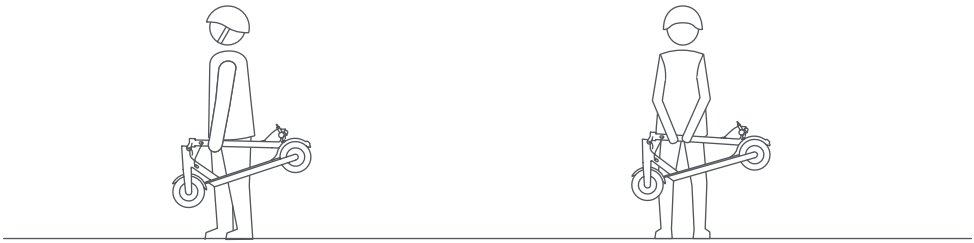

Posição de transporte

Transporte sempre a trotineta segurando-a pelo guiador com uma ou ambas as mãos.

8. Ricarica e attivazione della batteria

1. Abra a tampa de borracha da tomada de carregamento localizada no lado esquerdo da plataforma.
2. Conecte o conetor do carregador na tomada.
3. Quando a bateria estiver totalmente carregada, remova o conetor do carregador.

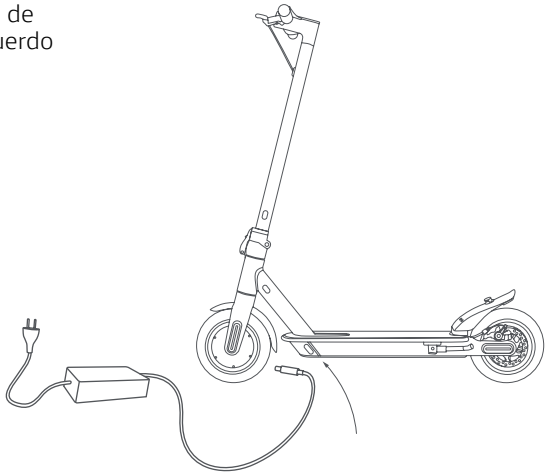

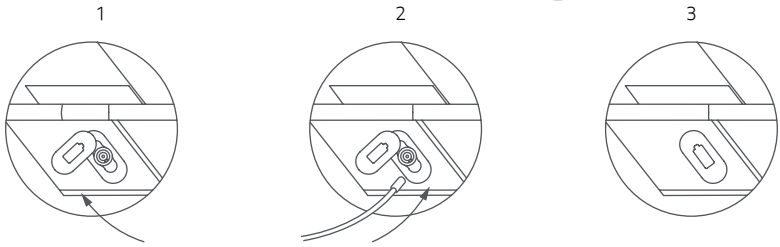

⚠ CUIDADO

A luz vermelha na fonte de alimentação ficará verde quando o carregamento estiver completo.

Existe o risco de queda durante a utilização da trotineta elétrica. Para a sua própria segurança, use um capacete e joelheiras para se proteger contra quedas e lesões enquanto aprende a conduzir a trotineta elétrica.

Ligue a trotineta elétrica e verifique o nível de carga da bateria.

9. Ajuste do travão

Ajuste do travão

Se o travão estiver muito apertado, use a chave fornecida e gire-a no sentido anti-horário para libertar a pressão do cabo do travão, então encurte o cabo e aperte com a chave. Se o travão estiver muito solto, faça o contrário e alongue o cabo do travão.

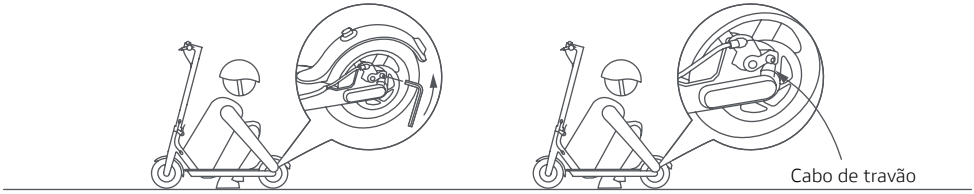

10. Alcance

O alcance máximo depende de várias variáveis:

Terreno: o alcance é maior ao andar numa superfície lisa do que ao andar em estradas e encostas

acidentadas.

Peso do utilizador: quanto mais pesado o utilizador, menor é o alcance. Temperatura: Conduzir a trotineta num ambiente muito frio ou quente afeta o alcance.

Velocidade e estilo de condução: Conduzir suavemente e em velocidade constante aumenta o alcance. Acelerar e manobrar agressivamente reduz o alcance. Uma velocidade mais baixa amplia o alcance.

Manutenção: a recarga atempada e a manutenção correta aumentam o alcance.

11. Armazenamento e limpeza

Carregue a trotineta a 50% - 60% antes de guardá-la uma temporada sem uso ou durante períodos prolongados. Recarregue-a até 50% - 60% a cada 2-3 meses. Se não for utilizada diariamente, é aconselhável guardar a trotineta a 15-25 °C. Não exponha a trotineta a temperaturas baixas (abaixo de 0 °C) ou altas (acima de 45 °C). Evite deixá-la ao ar livre, pois não é à prova de água.

Quando a trotineta ficar suja, limpe-a com um pano húmido. Antes de limpá-la, certifique-se de que a trotineta elétrica esteja desligada e cubra a tomada de carregamento para evitar danos nos componentes eletrónicos. Não use álcool, gasolina, querosene ou outros solventes químicos corrosivos e voláteis. Isto pode danificar a aparência e a estrutura interna da trotineta elétrica. Não use pistolas de água pressurizada ou água corrente para a limpeza. A trotineta elétrica não é à prova de água.

Não a exponha à chuva ou água, nem a mergulhe em água para lavá-la.

12. Avisos gerais

- Verifique os travões, a pressão (50 PSI), o estado das rodas e do acelerador antes de cada utilização. Se notar ruídos anormais ou quaisquer anomalias, não utilize o produto e contacte o Serviço de Assistência Técnica do seu revendedor.
- A trotineta não deve ser modificada de forma alguma, pois pode alterar a sua eficiência ou danificar a sua estrutura e causar problemas.
- Certifique-se de desligar o produto antes de estacioná-lo.
- Não conduza o veículo à chuva, neve ou nevoeiro.
- Certifique-se de que os componentes elétricos do veículo não entrem em contacto com água ou outros líquidos.
- Evite conduzir perto de rios ou lagos.
- Supervisione as crianças para garantir que não brinquem com o produto. É necessária supervisão rigorosa se o produto estiver a ser usado por crianças ou perto delas.
- Para obter informações, suporte técnico e assistência, entre em contacto com o seu revendedor.

Instruções de comportamento de condução

- Não use o telefone nem ouça música enquanto conduz a trotineta.
- Conduza apenas se houver luz suficiente para conduzir em segurança. Se estiver a conduzir em condições de iluminação desfavoráveis, lembre-se de ligar as luzes da trotineta e de usar um colete refletor.
- Agarre sempre o guiador com ambas as mãos ao andar.
- Conduza sempre com os dois pés apoiados na plataforma de forma segura e confortável.
- Não se distraia durante a condução e olhe sempre em frente.
- Conduza sempre a uma velocidade na qual possa travar com segurança.
- Comece a travar a uma distância suficiente para evitar obstáculos, curvas e áreas com superfícies irregulares. Lembre-se de soltar o acelerador antes de travar
- Não entre em competição com outros condutores.
- Mantenha uma distância mínima de segurança de 5 m de outros veículos.

13. Configuração da app (aplicação)

O que pode fazer com a app Ducati Urban e-Mobility?

- Começar um autodiagnóstico
- Definir os modos de condução
- Definir a unidade de medida de velocidade (km/mph)
- Definir o modo de arranque
- Definir a função de controlo de velocidade de cruzeiro
- Ver os quilómetros percorridos parciais e totais
- Ver o nível de bateria restante
- Visualizar a velocidade de cruzeiro
- Visualizar os modos de velocidade
- Visualizar a temperatura da roda motriz

Aceda à loja de aplicações para descarregar e instalar a app Ducati Urban e-Mobility

1.Descarregue a app para o seu smartphone;

2. Ligue a trotineta elétrica e ative o Bluetooth no smartphone;

3. Inicie a app e faça login*, conecte seu smartphone à trotineta elétrica via Bluetooth entre 1-2 metros;

* Se esta é a primeira vez que utiliza esta app, preencha o campo “e-mail” para registar e autenticar o código de verificação.

A interface da app aparece da seguinte forma:

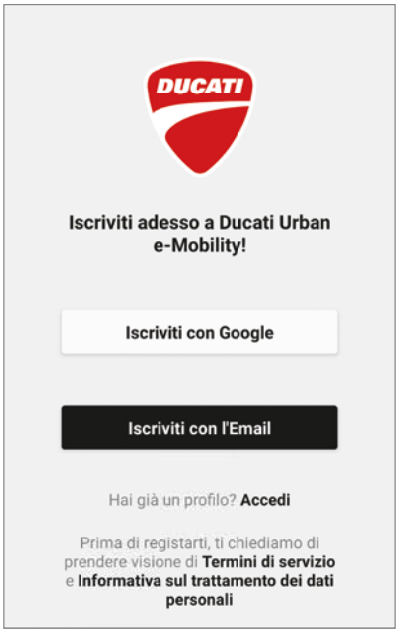

A interface da app com a trotineta elétrica associada aparece da seguinte forma:

Trotineta elétrica a ssociada

Interface principal

Percentagem da bateria da trotineta elétrica

Velocidade em tempo real

Distância percorrida (ODO)

Modos de condução

Tempo de utilização

Distância percorrida (TRIP)

Mapa

Rota de registo

Definições

Ativar / Desativar a aplicação

Interface de definições de trotineta elétrica associada

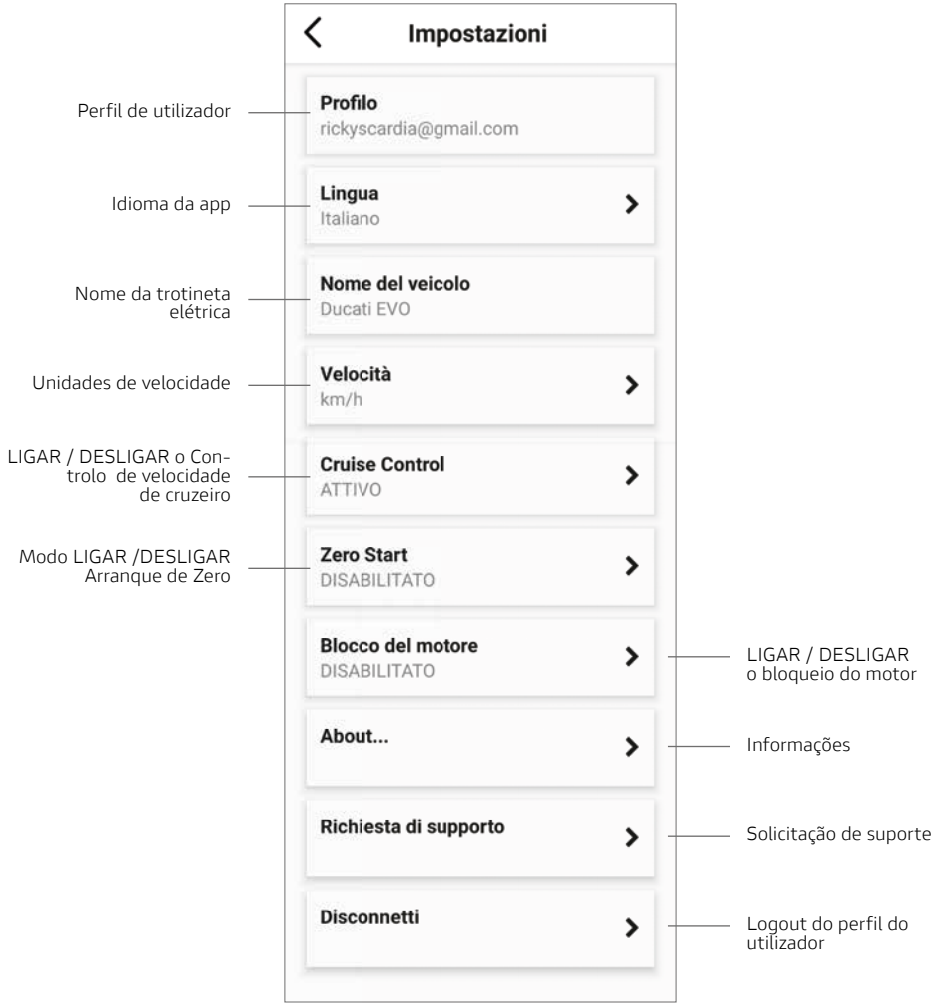

Informações sobre o “Cruise Control”:

Ative a função “Cruise Control” na app, mantenha a trotineta elétrica a uma velocidade constante (> 8 km/h) e mantenha a alavanca do acelerador pressionada para baixo durante alguns segundos. Um sinal acústico indicará que o “Cruise Control” está ativo, portanto não será necessário manter a alavanca do acelerador pressionada para baixo. Pressione a alavanca do acelerador ou do travão novamente para desativar a função.

Informações sobre o modo “Zero Start”:

O modo Zero Start, se ativado, permite-lhe arrancar a trotineta elétrica operando o acelerador sem ter que empurrar com os pés.

14. Aprender a conduzir

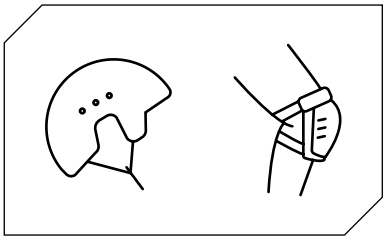

Siga as instruções de segurança antes de conduzir a trotineta.

Use equipamentos aprovados, como capacetes e joelheiras.

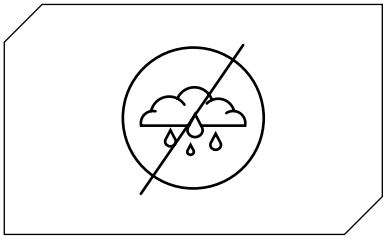

Não use a trotineta elétrica à chuva.

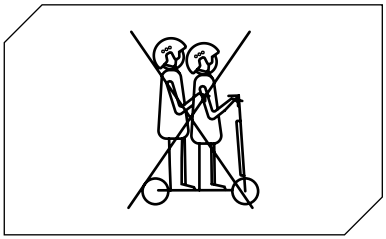

A trotineta elétrica não pode ser usada por mais de uma pessoa ao mesmo tempo.

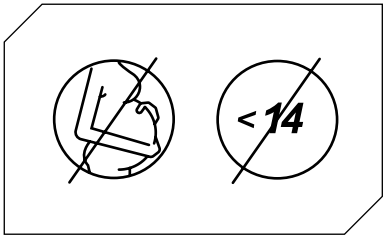

Crianças com idade inferior a 14 * e mulheres grávidas não devem usar esta trotineta elétrica.

* Em Itália, o assunto é atualmente regido pela Lei L 27-12-2019 n.º 160

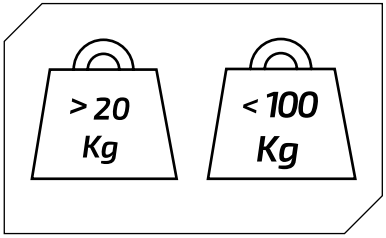

Peso mínimo permitido na trotineta elétrica: 20 kg.

Peso máximo permitido na trotineta elétrica: 100 kg.

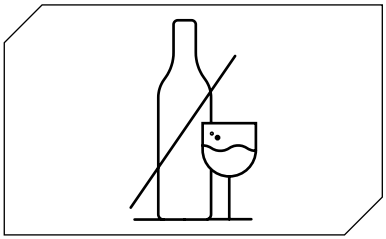

Não conduza a trotineta elétrica se tomou bebidas alcoólicas e / ou medicamentos.

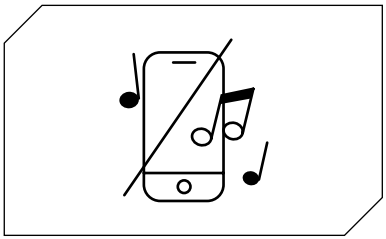

Não utilize o telefone nem ouça música enquanto conduz a trotineta elétrica.

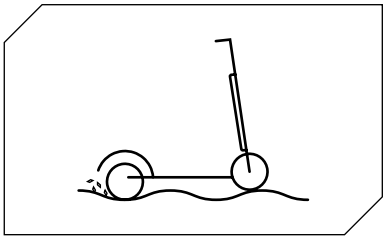

Preste atenção se estiver a conduzir em locais com solavancos, areia, poças, gelo, neve ou degraus, ou em locais escuros e à noite ou em condições molhadas.

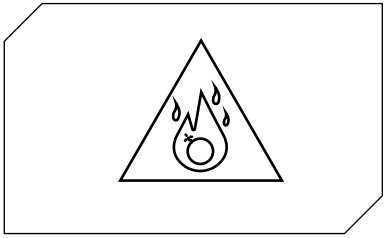

Não use a trotineta elétrica em áreas perigosas, na presença de substâncias inflamáveis e / ou explosivas, líquidos e / ou sujidade.

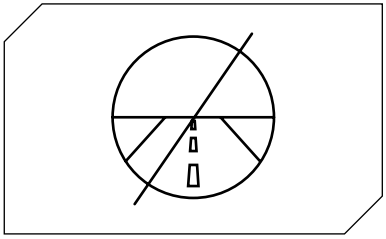

Esta trotineta elétrica não foi concebida para ser conduzida em estradas e autoestradas. Consulte o decreto legislativo em vigor no seu município sobre os locais onde as trotinetas elétricas podem circular.

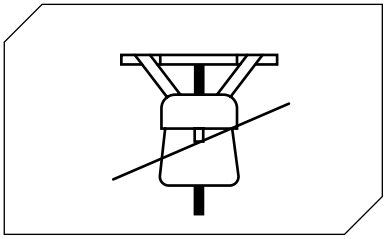

Não coloque objetos pesados no guiador.

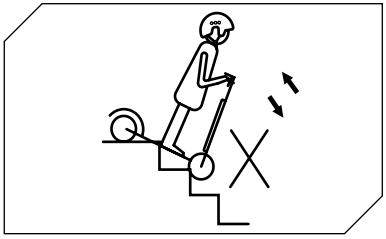

Evite subir ou descer degraus com a trotineta elétrica.

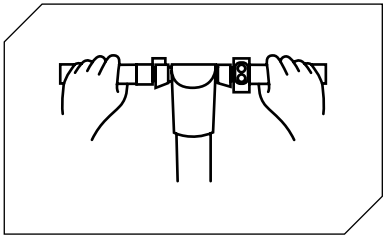

Conduza sempre com ambas as mãos no guiador.

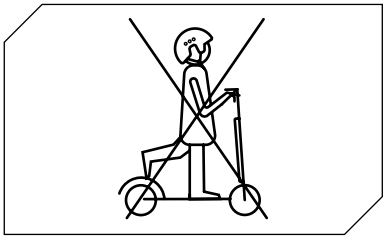

Não conduza apenas com um pé na trotineta elétrica.

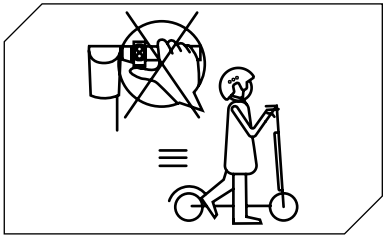

Não pressione o acelerador ao caminhar com a trotineta elétrica.

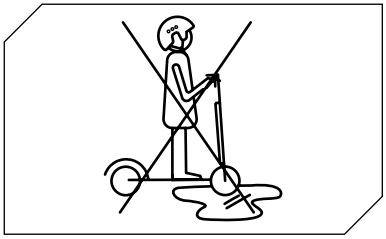

Não conduza a trotineta elétrica sobre poças ou superfícies molhadas.

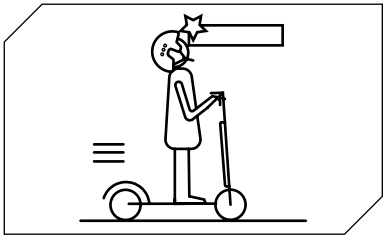

Preste atenção à sua cabeça ao passar sob toldos, portas e similares.

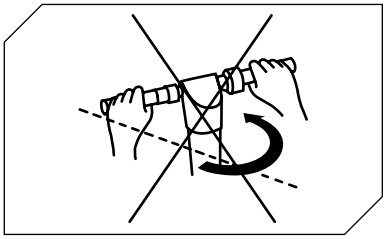

Ao conduzir à velocidade mais alta permitida, não gire o guiador abruptamente.

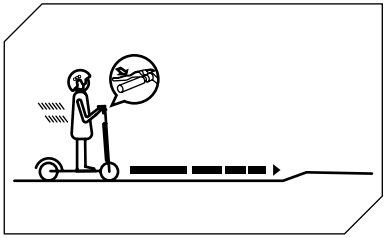

Comece a travar a uma distância suficiente para evitar obstáculos, curvas e áreas com superfícies irregulares. Lembre-se de soltar o acelerador antes de travar.

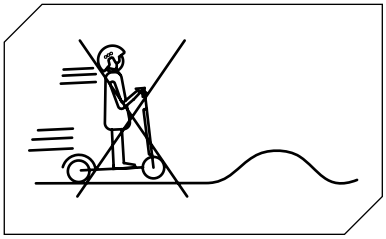

Não viaje à velocidade mais alta permitida em obstáculos como degraus, bermas ou lombas.

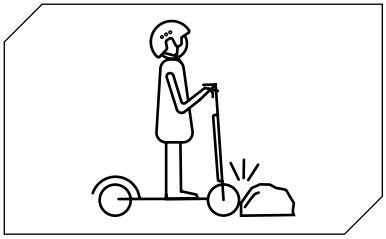

Não bata nos obstáculos com as rodas.

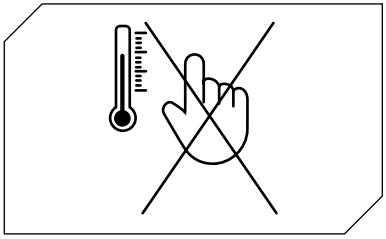

Não toque no motor imediatamente após ter andado, pois pode estar extremamente quente.

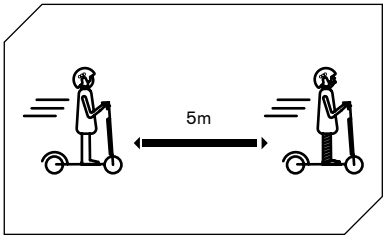

Mantenha uma distância mínima de segurança de 5 m de outros veículos.

15. Bateria (avisos)

Certifique-se de que a trotineta, o carregador e a tomada de carregamento estão secos.

Quando a trotineta está totalmente carregada, a luz LED no carregador muda de vermelho (carregamento) para verde (carregamento completo).

Utilize apenas o carregador original. Outros carregadores podem danificar o dispositivo e colocar outros riscos potenciais.

A trotineta não deve ser carregada durante longos períodos. A sobrecarga reduz a vida útil da bateria e pode causar outros riscos potenciais.

Carregue a trotineta em um ambiente seco, longe de materiais inflamáveis

(por exemplo, materiais que podem rebentar em chamas), preferencialmente a uma temperatura interna de 15-25 °C, mas nunca abaixo de 0 °C ou acima de + 45 °C.

Não carregue sob luz solar direta ou perto de um incêndio.

Não carregue a trotineta imediatamente após a utilização. Deixe a trotineta arrefecer durante uma hora antes de carregá-la.

Nunca deixe a trotineta elétrica sem vigilância durante o carregamento. Risco térmico! Nunca conecte a tomada de carregamento CC com objetos metálicos.

Leia as secções de carregamento e armazenamento acima para garantir a manutenção e o manuseio apropriado da bateria. Mantenha a trotineta afastada de chamas soltas ou de outras fontes de calor para evitar o sobreaquecimento da bateria. Não deixe a trotineta exposta a temperaturas congelantes. Quer o calor quer o frio excessivos podem esgotar a bateria.

Evite descarregar completamente a bateria.

É melhor recarregar a bateria enquanto ainda há alguma carga restante. Isto prolonga a vida útil da bateria. Quando a carga está muito baixa, não é possível conduzir normalmente. Isto pode fazer com que o condutor perca o controlo ou caia.

Certifique-se de que a bateria é carregada em intervalos regulares, mesmo que não utilize a trotineta elétrica durante um longo período. Isto evita danos à bateria causados por baixa tensão durante um longo período.

Precauções com a bateria:

A bateria é composta por células de iões de lítio e elementos químicos que são prejudiciais à saúde e ao meio ambiente. Não use a trotineta se ela emitir odores, substâncias ou calor excessivo. Não descarte a trotineta elétrica ou a bateria com o lixo doméstico. O utilizador final é responsável pelo descarte de equipamentos elétricos e eletrónicos e baterias de acordo com todos os regulamentos aplicáveis.

O que evitar:

Abrir ou desmontar a bateria, bater, arremessar ou furar a bateria ou espetar objetos na bateria. Tocar em quaisquer substâncias que extravasem da bateria, pois contêm substâncias perigosas. Permitir que as crianças ou os animais de estimação toquem na bateria.

Sobrecarregar, sobredescarregar ou causar curto-circuito na bateria. Mergulhar ou expor a bateria à água ou a outro líquido. Expor a bateria ao calor ou frio excessivo.

Expor a bateria a um ambiente contendo gases explosivos ou chamas.

Deixar a bateria à chuva ou luz solar direta ou num carro quente sob luz solar direta. Remontagem ou recondicionamento da bateria.

Carregar ou armazenar a bateria juntamente com objetos de metal, como ganchos de cabelo, colares etc. Conduzir a trotineta elétrica durante o carregamento.

A utilização de qualquer carregador diferente do original.

16. Responsabilidades

O condutor é obrigado a utilizar a trotineta elétrica com a máxima diligência e em total conformidade com a legislação em vigor relativa à utilização, operação e condução da trotineta elétrica que, a título meramente exemplificativo, está prevista no Decreto Legislativo italiano n.º 285/1992 ("Código da Estrada").

O condutor também é obrigado a manter a trotineta elétrica limpa e em perfeito estado de eficiência e manutenção, efetuar com diligência as verificações de segurança sob a sua responsabilidade, conforme descrito na secção de avisos e recomendações, e guardar toda a documentação relativa à manutenção da trotineta elétrica.

O motociclista deve avaliar cuidadosamente as condições atmosféricas que podem tornar perigosa a utilização da trotineta elétrica. Para este fim, recomendamos moderar a sua velocidade e a manter uma distância de travagem adequada se estiver em condições meteorológicas adversas e / ou trânsito intenso.

A trotineta elétrica só pode ser conduzida por condutores com pelo menos 14 anos * de idade. Jovens com menos de 18 anos de idade devem usar um capacete de proteção adequado. Para jovens com menos de 18 anos de idade, é aconselhável utilizar a trotineta elétrica sob a supervisão de um adulto.

Em caso de avaria do produto por motivos não atribuíveis ao comportamento incorreto do condutor, entre em contacto com o centro de apoio no site **www.ducatiurbanemobility.it**

* Em Itália, o assunto é atualmente regido pela Lei L 27-12-2019 n.º 160

17. Manutenção e cuidados diários

Limpeza e armazenamento

• Se houver manchas no corpo da trotineta, limpe-as com um pano húmido. Se as manchas persistirem, aplique pasta de dentes, escove com uma escova de dentes e depois limpe com um pano húmido. Se houver riscos nos componentes de plástico, use uma lixa ou outro material abrasivo para removê-los. Notas: Não limpe a trotineta com álcool, gasolina, querosene ou outros solventes químicos corrosivos e voláteis para evitar danos graves. Não lave a trotineta com jatos de água a alta pressão. Ao limpar, certifique-se de que a trotineta está desligada, o cabo de carregamento desconectado e a tampa de borracha fechada, pois uma fuga de água pode causar um choque elétrico ou outros problemas graves. Quando a trotineta não estiver a ser utilizada, guarde-a no interior, num local fresco e seco. Não a guarde ao ar livre durante um longo período de tempo. A luz solar excessiva, o sobreaquecimento e o frio excessivo aceleram o envelhecimento dos pneus e comprometem a vida útil da trotineta e da bateria.

• Verifique os travões e se eles estão ajustados corretamente.

• Verifique a pressão do pneu (veja no lado do pneu o valor recomendado)

1.Não utilize baterias de outros modelos ou marcas, pois podem colocar um risco à segurança.

2. Não desmonte, esmague ou perfure o produto. Não toque nos contactos da bateria. Não desmonte ou perfure o revestimento externo. Evite que o produto entre em contacto com água e fogo e não o exponha a temperaturas superiores a 50 °C (incluindo fontes de calor como fogões, aquecedores etc.). Evite o contacto entre objetos de metal e os terminais da bateria para evitar curto-circuitos, danos físicos ou a morte.

3. A infiltração de água na bateria pode causar danos aos circuitos internos e risco de incêndio ou explosão. Se houver qualquer dúvida de que a água pode ter entrado na bateria, pare de usar a bateria imediatamente e devolva-a ao serviço pós-venda do seu revendedor para verificação.

4. Utilize apenas o carregador original para evitar danos potenciais ou incêndio.

5. O descarte inadequado de baterias usadas polui gravemente o meio ambiente. Siga os regulamentos locais relativamente ao descarte da bateria. Siga os regulamentos de descarte da bateria para proteger o meio ambiente.

6. Após cada uso, recarregue totalmente a bateria para estender a sua vida útil. Não guarde a bateria num ambiente onde a temperatura esteja acima de 50 °C ou abaixo de -20 °C (por exemplo, não deixe a trotineta ou a bateria num carro sob luz direta do sol durante um longo período de tempo). Não atire a bateria para as chamas, pois isso pode causar falha, sobreaquecimento e até mesmo incêndio. Se não tenciona usar a trotineta por mais de 30 dias, recarregue a bateria a 50-60% e guarde-a num local fresco e seco. Lembre-se de recarregá-la a cada 60 dias para protegê-la contra quaisquer danos, excluindo-a da garantia limitada. Recarregue sempre a bateria antes que se esgote para estender a sua vida útil.

Nota: depois de totalmente carregada, terá uma vida útil de 120-180 dias.

Os danos causados pela bateria deixada sem carga durante um longo período são irreversíveis e não são cobertos pela garantia limitada. Uma vez ocorrido o dano, a bateria não pode ser recarregada (a bateria não deve ser desmontada por pessoal não qualificado, pois isso pode causar choques elétricos, curtos-circuitos ou até mesmo incidentes de segurança graves).

18. Ficha de dados

Informação geral

Quadro	Liga de alumínio
Velocidade	E: <= 6 km/h | D:<= 20 km/h | SPORT: <= 25 km/h (velocidade máx.)*
Inclinação máxima	15% (sujeito a variações com base no peso do condutor, condições da estrada e temperatura)
Travões	Travões de disco dianteiros e traseiros eletrónicos
Motor	350W
Pneus	Pneus dianteiros e traseiros de 8,5"com câmara de ar
Proteção de baixa tensão	31V +/- 0.5V
Limite de corrente	15A
Tipo de motor	Sem escovas
Carga máxima	100kg
Condutor	A partir dos 14 anos de idade com uso de capacete e proteção. Verifique a legislação em vigor no seu país**
Temperatura oper	-10°C / 40°C
Nível de proteção	IP54
Tempo de carregamento	Aproximadamente 3/5 horas
Alcance	Até 25 km (sujeito a variações com base no peso do condutor, condições da estrada e temperatura)

*Na Suíça, os limites de velocidade são de 6-15 a 20km/h, de acordo com a legislação em vigor.
**Em Itália, esta matéria é atualmente regida pela lei L 27/12/2019 N.º 160

Sistema elétrico

Motor	350 W S
Travão	em escovas
Monitor	Monitor LED a cores integrado
Bateria	36V 7.8Ah 280Wh
Luzes	LED dianteiro e traseiro
Carregador	Carregador de bateria padrão da UE, 42 V 1,5 A
Bluetooth	Funcionalidade com a app

Medidas

Peso líquido	12kg
Peso bruto	14.5kg
Dimensões do produto aberto	1050 x 440 x 1150mm
Dimensões do produto fechado	1050 x 440 x 480mm
Dimensões da embalagem	1120 x 160 x 520mm

19. Resolução de problemas

Testes a serem realizados

• Após uma queda, verifique se a alavanca do acelerador funciona corretamente. Para fazer isso, acelere e desacelere várias vezes.

• Verifique de vez em quando se os travões estão a funcionar corretamente. Para fazer isso, mova o veículo. Empurre-o manualmente e trave de repente para ter certeza de que responde aos comandos.

• Verifique se todos os componentes do veículo estão no lugar e presos em segurança.

• Verifique o desgaste e a pressão dos pneus.

• Verifique o desgaste dos travões e cabos.

Erro	Causa	Solução
O motor não está a funcionar	A bateria está morta	Carregue a bateria
	Problema elétrico	Solicite assistência técnica ao seu revendedor
A roda traseira não roda	Problema de travão	Ajuste os travões
O motor interrompe-se enquanto está a funcionar	Sobreaquecimento do motor	Solte o acelerador e espere que arrefeça
Dopo averlo caricato, il veicolo si spegne	A bateria está danificada	Richiedere assistenza tecnica al proprio rivenditore
Il veicolo si ferma all'improvviso mentre è in funzione	Os cabos de alimentação e os controlos estão danificados	Solicite assistência técnica ao seu revendedor
A bateria não carrega ou a trotineta não liga	Problemas de conexão	Solicite assistência técnica ao seu revendedor
	Bateria danificada / gasta	Solicite assistência técnica ao seu revendedor
	Problemas com o carregador de bateria	Substitua o carregador de bateria

20. Tabela de códigos de erro

Código de erro	Indicações
E.1	Avaria do motor
E.2	Erro de sinal da unidade de controlo
E.3	Avaria da alavanca do acelerador
E.4	Avaria do MOS (Sistema Operativo Móvel) da unidade de controlo
E.5	Erro de fase / corrente
E.6	Avaria da corrente média
E.7	Erro de tensão da bateria
E.8	Avaria da alavanca do travão

⚠ CUIDADO

Ao premir a alavanca do acelerador, até ao curso máximo, a trotineta irá ativar a função Cruise Control durante alguns segundos e manterá a mesma velocidade mesmo quando a alavanca for libertada.

⚠ CUIDADO

Verifique o nível de carga da bateria com o veículo parado.

⚠ CUIDADO

Eliminação de dispositivos elétricos ou eletrónicos no final da sua vida útil (aplicável em todos os países da União Europeia e noutros sistemas europeus com sistemas de recolha separada)

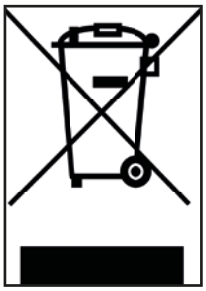

Este símbolo no produto ou na embalagem indica que o produto não deve ser considerado como lixo doméstico normal, mas sim entregue num ponto de recolha apropriado à reciclagem de equipamento elétrico e eletrónico (REEE).

Ao garantir que este produto seja descartado corretamente, ajudará a prevenir potenciais consequências negativas para o meio ambiente e saúde humana que poderiam ser causadas por descarte inadequado. A reciclagem de materiais ajudará a conservar os recursos naturais.

Para obter informações mais detalhadas sobre como reciclar este produto, pode entrar em contacto com a sua câmara municipal, o serviço local de descarte de lixo ou a loja onde o adquiriu.

Especificamente, os consumidores não devem descartar REEE como lixo municipal, mas devem descartar este tipo de lixo separadamente, de duas formas possíveis:

1) Nos centros de recolha municipais (também denominados ecopontos, postos de reciclagem), diretamente ou por meio dos serviços de recolha de empresas municipais, quando disponíveis;

2) Nos pontos de venda que vendem novos equipamentos elétricos e eletrónicos. Ali, podem ser deixados gratuitamente, os REEE muito pequenos (com o lado mais comprido com menos de 25 cm) enquanto os maiores podem ser deixados na base de 1 por 1, ou seja, pode deixar o produto antigo quando comprar um novo com a mesma função.

Em caso de descarte ilegal de equipamentos elétricos ou eletrónicos, podem ser aplicadas as penalizações previstas pela legislação em vigor em matéria de proteção do ambiente (legislação italiana; é necessário verificar os regulamentos em vigor no país de utilização / descarte do veículo).

Se os REEE contiverem baterias ou acumuladores, estes devem ser removidos e descartados por meio de recolha separada específica.

⚠ CUIDADO

Descarte de baterias gastas (aplicável em todos os países da União Europeia e noutros sistemas europeus com sistema de recolha separada)

Este símbolo no produto ou na embalagem indica que a embalagem da bateria não deve ser considerada lixo doméstico normal. Em alguns tipos de baterias, este símbolo pode ser usado em combinação com um símbolo químico.

Os símbolos químicos para mercúrio (Hg) ou chumbo (Pb) são adicionados se a bateria contiver mais de 0,0005% de mercúrio ou 0,004% de chumbo.

Ao garantir que as baterias sejam descartadas corretamente, ajudará a evitar possíveis consequências negativas para o meio ambiente e a saúde que poderiam ser causadas pelo manuseio inadequado de resíduos. A reciclagem de materiais ajudará a conservar os recursos naturais. Quando, por motivos de segurança, desempenho ou proteção de dados, os produtos exigirem uma conexão fixa a uma bateria / pilha elétrica interna, esta só deve ser substituída por pessoal de serviço qualificado.

No final da sua vida útil, entregue o produto num ponto de recolha adequado para o descarte de equipamentos elétricos e eletrónicos: isso garantirá que a bateria interna também seja descartada de forma correta.

Para obter informações mais detalhadas sobre como descartar a bateria gasta ou o produto, pode entrar em contacto com o departamento municipal, o serviço local de recolha de lixo ou a loja onde o adquiriu.

De acordo com o Decreto Legislativo Italiano 49/2014, o produto enquadra-se na gestão de EEE (equipamentos elétricos e eletrónicos) de REEE (recolha separada de lixo).

NOTA

Leia o manual e as instruções abaixo na íntegra antes de utilizar o produto.

Nome do Produto: PRO1 EVO

Tipo de Produto: Trotineta elétrica

Ano de produção: 2020

Nota:
- Para recarregar esta trotineta elétrica, utilize APENAS o carregador de bateria fornecido rotulado como XHK-916-42015 com a seguinte tensão de saída: 42 V – 1,5 A.
- A utilização de outro tipo de carregador pode danificar o produto ou colocar outros riscos potenciais.
- Nunca deixe o produto a carregar sem supervisão.
- O tempo de carregamento do produto não deve exceder quatro horas. Pare de carregar após quatro horas.
- O produto só deve ser carregado a temperaturas entre 0 °C e 40 °C.
- Se for carregada a temperaturas mais baixas ou mais altas, há o risco de que a bateria venha a oferecer um desempenho reduzido, podendo resultar em danos no produto e ferimentos pessoais.
- O produto deve ser utilizado apenas a temperaturas entre 0 °C e 40 °C.
- Se for utilizado a temperaturas mais baixas ou mais altas, existe o risco de que a bateria venha a oferecer um desempenho reduzido, podendo resultar em danos no produto e ferimentos pessoais.
- Guarde o produto a temperaturas entre 0 °C e 35 °C (a temperatura ideal de armazenamento é 25 °C)
- Recarregue e guarde num local seco e aberto, longe de combustíveis (ou seja, qualquer elemento inflamável).
- Não recarregue sob a luz do sol ou perto de chamas soltas.
- Não recarregue o produto imediatamente após a utilização. Deixe o produto arrefecer durante uma hora antes de carregar.
- Se estiver ausente durante um determinado período, por exemplo, aos feriados, e confiar o dispositivo a terceiros, deixe-o parcialmente carregado (20-50% de carga). Não totalmente carregado.
- O produto geralmente é fornecido parcialmente carregado. Deixe-o neste estado até que esteja pronto para ser utilizado.

CE

Declaração de conformidade

O abaixo assinado: M.T. Distribution S.r.l.
Endereço: Via Bargellino 10, 40012 Calderara di Reno (BO), Itália

certifica

que o design e fabrico deste produto

Marca do produto:	Ducati
Número do modelo do artigo:	PRO1 EVO
Tipo de produto:	Trotineta elétrica

está em conformidade com as seguintes diretivas:

Diretiva de Máquinas 2006/42/CE

Diretiva de Compatibilidade Eletromagnética da UE 2014/30/EU

Diretiva de Baixa Tensão da UE 2014/35/EU

Normas padrão relacionadas:

EN ISO 12100:2010, EN60335-1:2012+AC:2014+A11:2014+A13:2017+A12019+A2:2019, EN17128:2019, EN300328 v.2.2.2, EN301489-1 v.2.2.3, EN301489-17 v.3.2.2, EN61000-6-1:20017, EN61000-6- 3:2007+A1:2011, EN62479:2010, EN50581:2012

Números de série: YYYY2020XXXXXXX até YYYY2020XXXXXXX

Nome e sobrenome: Emanuele Summa

Cargo: Diretor

Companhia: M.T. Distribution S.r.l.

Endereço: Via Bargellino 10, 40012 Calderara di Reno (BO), Itália

Data: 01/12/2020

Emanuele Summa
Diretor

M.T. DISTRIBUTION SRL
Via Bargellino, 10 b/c
40012 CALDERARA di RENO (BO)
Fiscal Fisc. 01119840377
NOME, COGNOME, QUALIFICA E
TIMBRO AZIENDALE

PRO-I EVO

ηλεκτρικό πατίνι

Εγχειρίδιο χρήστη

Σας ευχαριστούμε που επιλέξατε αυτό το προϊόν.
Για πληροφορίες, τεχνική υποστήριξη και βοήθεια, επικοινωνήστε με τον προμηθευτή σας ή επισκεφθείτε την ιστοσελίδα www.ducatiurbanemobility.it

Περιεχόμενα

1. Οδηγίες ασφάλειας
2. Γρήγορη εκκίνηση
3. Περιεχόμενα συσκευασίας
4. Περιγραφή προϊόντος
5. Στοιχεία ελέγχου / Ταμπλό
6. Συναρμολόγηση και ρύθμιση
7. Αναδίπλωση και φόρτωση
8. Φόρτιση μπαταρίας και ενεργοποίηση
9. Ρύθμιση φρένου
10. Διανυόμενη απόσταση
11. Αποθήκευση και καθαρισμός
12. Γενικές προειδοποιήσεις
13. Ρύθμιση Εφαρμογής
14. Εκμάθηση οδήγησης
15. Μπαταρία (Προειδοποιήσεις)
16. Ευθύνες
17. Συντήρηση και καθημερινή φροντίδα
18. Δελτίο δεδομένων
19. Επίλυση προβλημάτων
20. Πίνακας κωδικών σφάλματος

1. Οδηγίες ασφάλειας

Διαβάστε τις παρακάτω οδηγίες προσεκτικά προτού χρησιμοποιήσετε το προϊόν. Φυλάξτε το παρόν εγχειρίδιο για μελλοντική αναφορά ή για νέους χρήστες.

- Η εταιρεία δεν αναλαμβάνει καμία ευθύνη σε περίπτωση μη σωστής χρήσης του προϊόντος ή μη συμμόρφωσης τόσο με τους οδικούς κανόνες όσο και με τις οδηγίες του εγχειριδίου.
- Αυτό το ηλεκτρικό πατίνι δεν είναι παιχνίδι. Χρησιμοποιείτε το υπεύθυνα, με προσοχή και σεβασμό προς τους άλλους.
- Ενημερωθείτε για τους ισχύοντες τοπικούς κανονισμούς αναφορικά με τη χρήση αυτού του τύπου προϊόντος προτού το χρησιμοποιήσετε και βεβαιωθείτε ότι τηρούνται οι εν λόγω κανονισμοί. Οδηγείτε υπεύθυνα και προσέχετε ανθρώπους και εμπόδια για την αποφυγή ατυχημάτων.
- Χρησιμοποιείτε πάντα τον συνιστώμενο εξοπλισμό: αντιολισθητικά γάντια, επιγονατίδες και επιαγκωνίδες και φοράτε κράνος.
- Το άτομο που οδηγεί αυτό το πατίνι πρέπει να έχει την ικανότητα να τοποθετεί εύκολα και τα δύο πόδια επάνω στην πλατφόρμα ενώ κρατάει το τιμόνι στο σωστό ύψος.
- Το σταμάτημα ή το παρκάρισμα του οχήματός σας πρέπει να γίνεται επάνω σε ομαλή, ασφαλή επιφάνεια
- Η μέγιστη ικανότητα φορτίου του προϊόντος είναι 100 kg.
- Το προϊόν αυτό δεν πρέπει να χρησιμοποιείται ταυτόχρονα από περισσότερα από ένα άτομα.
- Η εσφαλμένη χρήση του προϊόντος ή η μη συμμόρφωση με τις οδηγίες του παρόντος εγχειριδίου μπορεί να προκαλέσει σοβαρή ζημιά.
- Εάν παρουσιαστούν τεχνικά προβλήματα, επικοινωνήστε με την Υπηρεσία Τεχνικής Υποστήριξης του προμηθευτή σας.
- Μην επιχειρείτε να αποσυναρμολογήσετε ή να επισκευάσετε μόνοι σας το προϊόν.
- Μην αφήνετε τη μπαταρία κοντά σε φωτιά ή πηγές θερμότητας.
- Αποφύγετε τη χρήση μεταχειρισμένων, ελαττωματικών ή/και μη γνήσιων μπαταριών.
- Μην κάθεστε επάνω στο προϊόν τόσο όταν το οδηγείτε όσο και όταν είναι σταθερό.
- Εάν ο χρήστης που πρόκειται να χρησιμοποιήσει το προϊόν δεν είναι εξοικειωμένος με την οδήγηση του συγκεκριμένου τύπου οχήματος, συνιστάται να λάβει βασική εκπαίδευση από κάποιον ενήλικα προτού το χρησιμοποιήσει για πρώτη φορά, και να μάθει τα ακόλουθα:

  1. Επιτάχυνση
  2. Επιβράδυνση
  3. Φρενάρισμα
  4. Βασικοί κανόνες οδήγησης

2. Γρήγορη εκκίνηση

- Όταν χρησιμοποιείτε το πατίνι για πρώτη φορά, φορτίστε το σε ποσοστό 100%.
- Πατήστε για λίγα δευτερόλεπτα το κουμπί ενεργοποίησης για να ξεκινήσει να λειτουργεί.
- Ελέγξτε την ένδειξη της μπαταρίας: αν η μπαταρία είναι χαμηλή, φορτίστε την πριν από τη χρήση. Το ηλεκτρικό πατίνι είναι μια συσκευή που απαιτεί περιοδική φόρτιση για να λειτουργήσει.
- Ελέγξτε την πίεση των ελαστικών (50 PSI): εάν το πατίνι δεν διανύσει τουλάχιστον το 60% των χιλιομέτρων που αναφέρονται ή εάν δεν έχει φτάσει στη μέγιστη ταχύτητα μέσα στους πρώτους 3 μήνες χρήσης, οι τροχοί πιθανώς να έχουν πάλι ξεφουσκώσει. Θα πρέπει συνεπώς να επαναφέρετε τη σωστή πίεση που αναφέρεται.
- Τοποθετήστε το πατίνι επάνω σε επίπεδη επιφάνεια
- Βάλτε τα χέρια σας στο τιμόνι. Ανεβάστε το ένα πόδι επάνω στην πλατφόρμα και χρησιμοποιήστε το άλλο πόδι για να δώσετε μια ελαφριά ώθηση και να επιταχύνετε.

⚠ ΠΡΟΕΙΔΟΠΟΙΗΣΗ

Το γκάζι ενεργοποιείται μόλις η ταχύτητα κίνησης ξεπεράσει τα 3 km/h.

Για λόγους ασφάλειας, το πατίνι έχει ρυθμιστεί αρχικά ώστε να αποφεύγεται η εκκίνηση από στάση.

- Όταν το πατίνι αρχίσει να κινείται, τοποθετήστε και τα δύο πόδια επάνω στην πλατφόρμα και πατήστε το γκάζι.
- Για να οδηγήσετε το πατίνι, μετατοπίστε το σώμα σας προς την κατεύθυνση της πορείας όταν στρίβετε και στρέψτε αργά το τιμόνι.
- Για να σταματήσετε το πατίνι, αφήστε το γκάζι και πατήστε το ηλεκτρονικό φρένο ή τον μοχλό φρένου στην αριστερή πλευρά του τιμονιού.
- Για αποσυναρμολόγηση, αρχικά ακινητοποιήστε πλήρως το πατίνι. Μην επιχειρείτε να κατεβείτε από το πατίνι ενώ είναι σε κίνηση διότι μπορεί να τραυματιστείτε.
- Όταν θέλετε να αλλάξετε ταχύτητα, πατήστε δύο φορές το κουμπί on/off (κουμπί A, κεφάλαιο 5).
- Όταν οδηγείτε τη νύχτα ή σε σκοτεινό μέρος, πατήστε το κουμπί ενεργοποίησης μία φορά για να ανάψουν τα φώτα και φοράτε ανακλαστικό γιλέκο.

Για την ασφάλειά σας, φοράτε κράνος και επιγονατίδες για να προστατευτείτε από πτώσεις και τραυματισμούς ενώ μαθαίνετε να οδηγείτε το ηλεκτρικό πατίνι.

Ο οδηγός αναλαμβάνει όλους τους κινδύνους εάν δεν φοράει κράνος ή άλλον προστατευτικό εξοπλισμό.

3. Περιεχόμενα συσκευασίας

Το τιμόνι πρέπει να συνδέεται στο συναρμολογημένο ηλεκτρικό πατίνι με τις ειδικές βίδες.

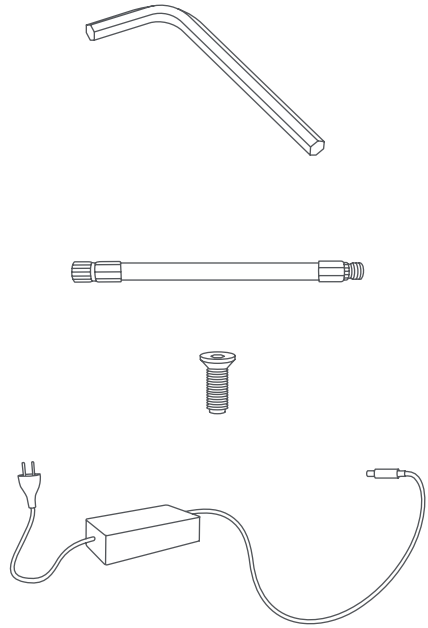

- Πατίνι
- Εξαρτήματα:
  - Κλειδί allen
  - 4 βίδες
  - Ανταλλακτικός αεροθάλαμος
  - Ανταλλακτικά αυτοκόλλητα
  - Προσαρμογέας για φούσκωμα ελαστικών
- Φορτιστής μπαταρίας

4. Περιγραφή προϊόντος

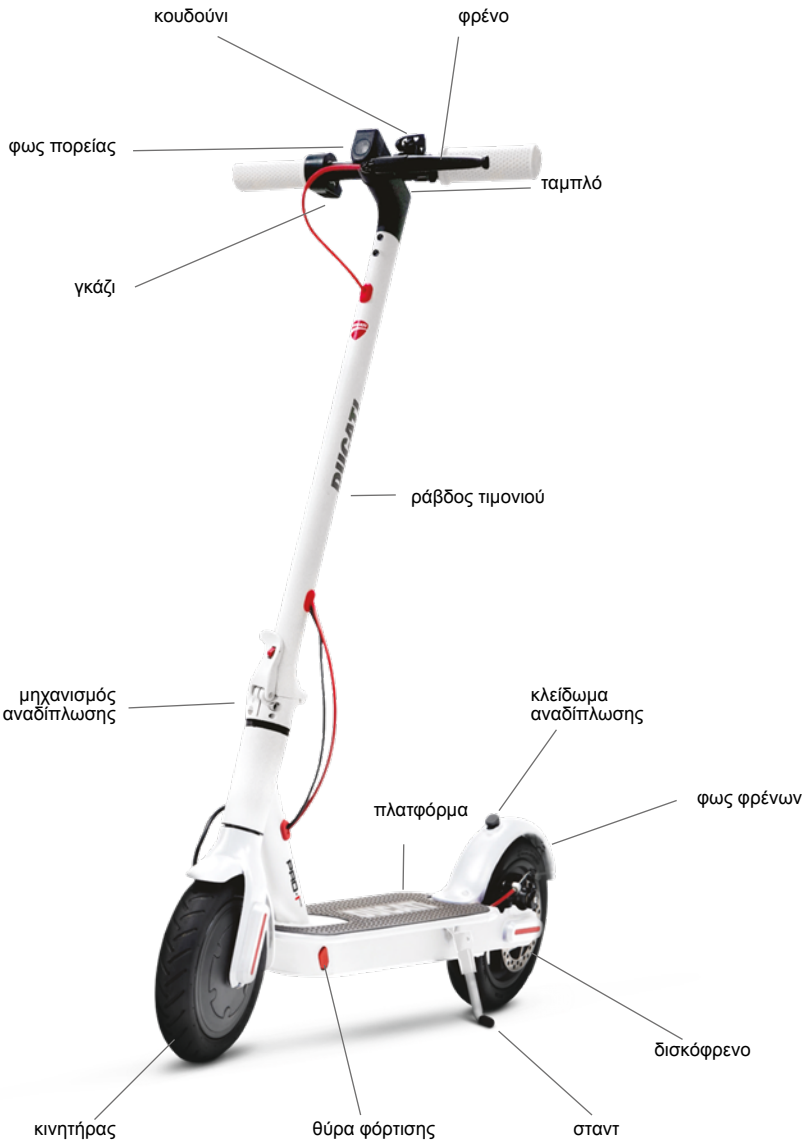

5. Στοιχεία ελέγχου / Ταμπλό

A

1. Κοντέρ: δείχνει την τρέχουσα ταχύτητα του πατινιού.
2. Επίπεδο μπαταρίας: το επίπεδο της μπαταρίας υποδεικνύεται με 5 μπάρες.
3. Προβολείς: Φως προειδοποίησης.
4. Bluetooth: Ένδειξη bluetooth.
5. Λειτουργία SPORT - Η οθόνη δείχνει την ένδειξη SPORT. (έως 25 km/h).
6. Λειτουργία COMFORT - Η οθόνη δείχνει την ένδειξη D. (έως 20 km/h).
7. Λειτουργία ECO - Η οθόνη δείχνει την ένδειξη E (έως 6 km/h).
8. Cruise Control: διατήρηση σταθερής ταχύτητας. Ενεργοποιείται όταν διατηρείται η ίδια ταχύτητα για λίγα δευτερόλεπτα.
9. Θερμοκρασία: εάν ανάψει, σταματήστε αμέσως το όχημα, διότι υποδεικνύει υπερθέρμανση του κινητήρα.
10. Σφάλμα: εάν ανάψει, αναζητήστε πιθανή λύση μέσω του πίνακα με τους κώδικες σφάλματος.

- Κουμπί ενεργοποίησης/στοιχεία ελέγχου (A): Πατήστε και κρατήστε πατημένο το κουμπί για ενεργοποίηση/απενεργοποίηση του πατινιού.
- Πώς να ανάψετε/σβήσετε τα φώτα:: πατήστε το κουμπί (A) μία φορά για να τα ανάψετε. Όταν τα φώτα είναι αναμμένα, ξαναπατήστε το κουμπί (B) για να τα σβήσετε.
- Λειτουργία/ταχύτητα: πατήστε το κουμπί (A) δύο φορές για να επιλέξετε τον τρόπο λειτουργίας:
  - E: έως 6 km/h
  - D: έως 20 km/h

A

⚠ ΠΡΟΕΙΔΟΠΟΙΗΣΗ

Το γκάζι ενεργοποιείται μόλις η ταχύτητα κίνησης ξεπεράσει τα 3 km/h.

Προειδοποίηση χαμηλής τάσης: το πρώτο τμήμα της μπαταρίας αναβοσβήνει όταν η τάση είναι χαμηλότερη από 33V. Ταυτόχρονα, εκπέμπεται μια ηχητική προειδοποίηση 6 φορές.

6. Συναρμολόγηση και ρύθμιση

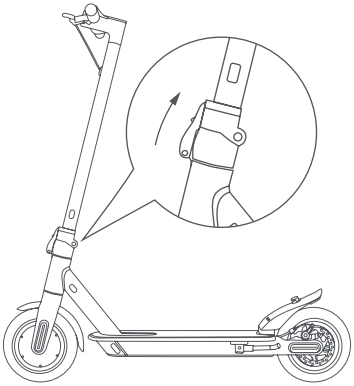

Ανοίξτε το σταντ, σηκώστε τη ράβδο, τοποθετήστε το μοχλό στην κλειστή θέση.

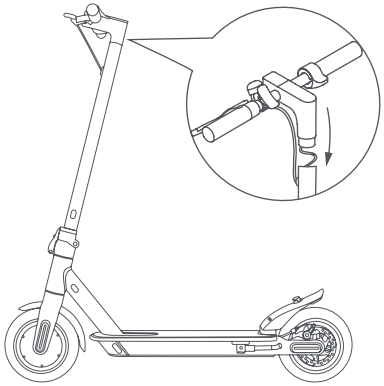

Τοποθετήστε το τιμόνι επάνω στη ράβδο (δείτε εικόνα)

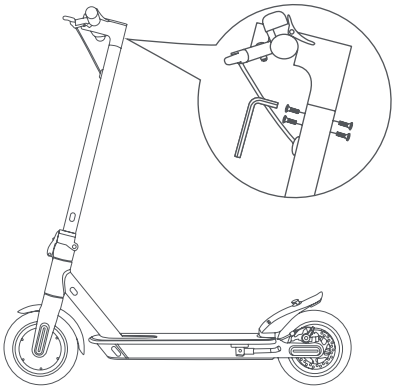

Εισάγετε τις 4 βίδες με το χέρι χωρίς να τις σφίξετε, έπειτα χρησιμοποιήστε το εξάγωνο κλειδί που παρέχεται για να τις σφίξετε και να ασφαλίσετε το τιμόνι.

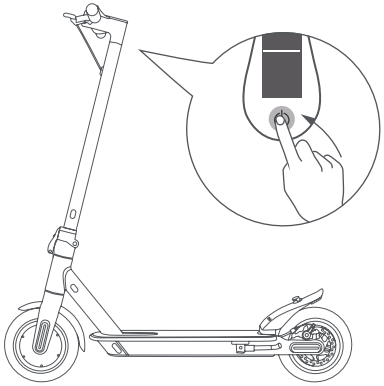

Μόλις τελειώσετε, ενεργοποιήστε τη συσκευή σας για να βεβαιωθείτε ότι όλα λειτουργούν σωστά. Για τεχνική υποστήριξη, επικοινωνήστε με τον προμηθευτή σας.

Χαλαρή ράβδος τιμονιού

Αν η ράβδος τιμονιού είναι χαλαρή, μπορείτε να σφίξετε τις βίδες του συστήματος αναδίπλωσης χρησιμοποιώντας το κλειδί που παρέχεται.

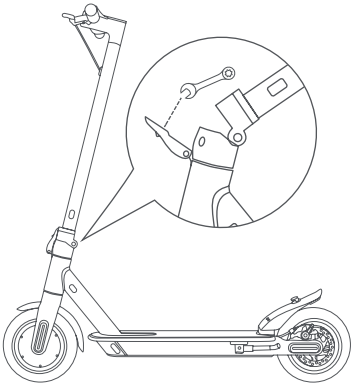

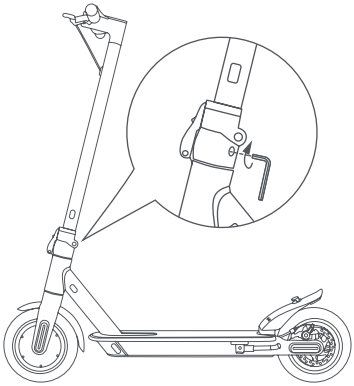

7. Αναδίπλωση και φόρτωση

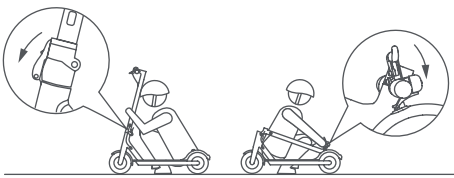

Κλείσιμο

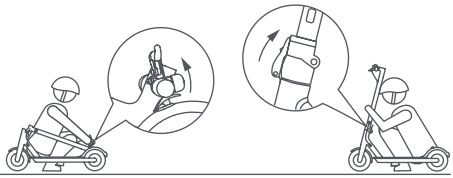

Άνοιγμα

Κλείσιμο:

Απενεργοποιήστε το ηλεκτρικό πατίνι, απελευθερώστε τον μηχανισμό κλειδώματος: πιέστε το κόκκινο άγκιστρο και τραβήξτε το μοχλό προς τα έξω (δείτε εικόνα), τραβήξτε τη ράβδο του τιμονιού προς τα μέσα και βεβαιωθείτε ότι έχει κλειδώσει σωστά.

Άνοιγμα:

Απελευθερώστε τη ράβδο του τιμονιού από τον προφυλακτήρα: πιέστε το κλιπ για να απελευθερώσετε το τιμόνι, σηκώστε τη ράβδο του τιμονιού ως το τέρμα και κλειδώστε τη πιέζοντας το μοχλό προς τα μέσα. Ενεργοποιήστε το πατίνι.

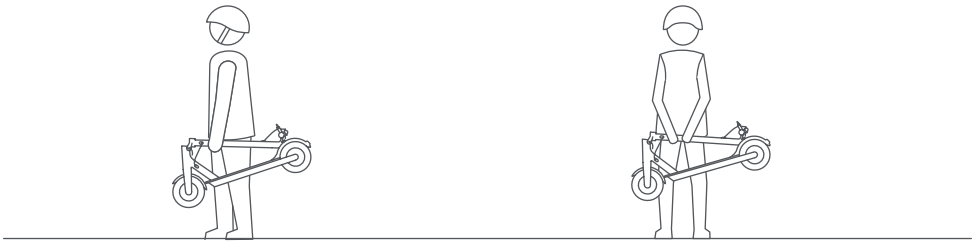

Θέση φόρτωσης

Κουβαλάτε το πατίνι κρατώντας το πάντα με το ένα ή και με τα δύο χέρια από τη ράβδο του τιμονιού.

8. Φόρτιση μπαταρίας και ενεργοποίηση

1. Ανοίξτε την ελαστική τάπα της υποδοχής φόρτισης που βρίσκεται στην αριστερή πλευρά της πλατφόρμας.
2. Τοποθετήστε το βύσμα του φορτιστή στην υποδοχή.
3. Μόλις η μπαταρία φορτιστεί πλήρως, αφαιρέστε το βύσμα του φορτιστή.

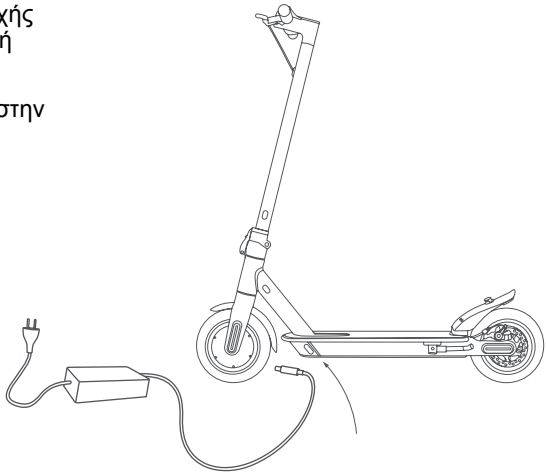

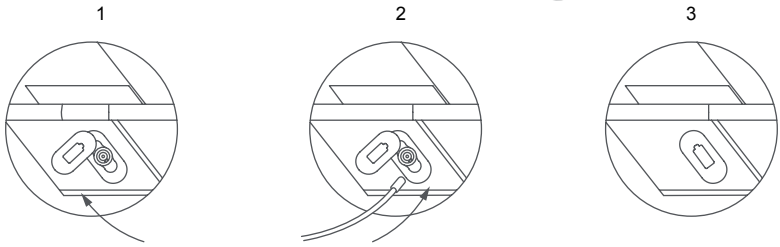

⚠ ΠΡΟΣΟΧΗ

Το κόκκινο φως στην τροφοδοσία ισχύος θα γίνει πράσινο μόλις ολοκληρωθεί η φόρτιση.

Υπάρχει κίνδυνος πτώσης όταν χρησιμοποιείτε το ηλεκτρικό πατίνι. Για την ασφάλειά σας, φοράτε κράνος και επιγονατίδες για να προστατευτείτε από πτώσεις και τραυματισμούς ενώ μαθαίνετε να οδηγείτε το ηλεκτρικό πατίνι.

Ενεργοποιήστε το ηλεκτρικό πατίνι και ελέγξτε το επίπεδο φόρτισης της μπαταρίας.

9. Ρύθμιση φρένου

Ρύθμιση φρένου

Εάν το φρένο είναι πολύ σφιχτό, χρησιμοποιήστε το κλειδί που παρέχεται και στρέψτε το αριστερόστροφα ώστε να απελευθερωθεί η πίεση του καλωδίου του φρένου και έπειτα κοντύνετε το καλώδιο και σφίξτε με το κλειδί. Εάν το φρένο είναι πολύ χαλαρό, ακολουθήστε την αντίστροφη διαδικασία και επιμηκύνετε το καλώδιο του φρένου.

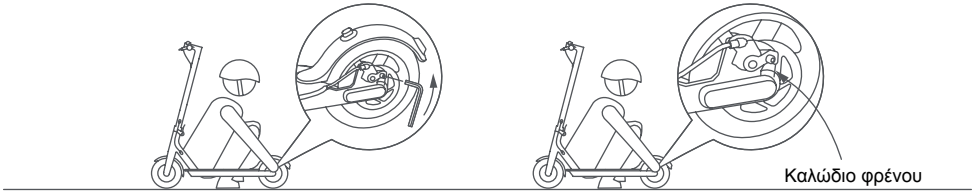

10. Διανυόμενη απόσταση

Η μέγιστη διανυόμενη απόσταση εξαρτάται από διάφορους παράγοντες:

Έδαφος: η διανυόμενη απόσταση είναι μεγαλύτερη όταν οδηγείτε επάνω σε ομαλή επιφάνεια παρά όταν οδηγείτε σε ανώμαλους δρόμους και πλαγιές.

Βάρος χρήστη: όσο πιο βαρύς είναι ο χρήστης, τόσο πιο μικρή είναι η απόσταση που μπορεί να διανυθεί. Θερμοκρασία: Η οδήγηση του πατινιού σε πολύ χαμηλή ή υψηλή θερμοκρασία επηρεάζει την απόσταση.

Ταχύτητα και τρόπος οδήγησης: Η ομαλή οδήγηση με σταθερή ταχύτητα μεγαλώνει την απόσταση που μπορεί να διανυθεί. Η επιθετική επιτάχυνση και οδήγηση μειώνει τη απόσταση που μπορεί να διανυθεί. Η χαμηλή ταχύτητα μεγαλώνει τη διανυόμενη απόσταση.

Συντήρηση: η έγκαιρη επαναφόρτιση και η σωστή συντήρηση αυξάνουν τη διανυόμενη απόσταση.

11. Αποθήκευση και καθαρισμός

Φορτίστε το πατίνι σε ποσοστό 50% - 60% προτού το αποθηκεύσετε λόγω μη κατάλληλης εποχής ή για παρατεταμένο χρονικό διάστημα. Φορτίζετε το πατίνι σε ποσοστό 50% - 60% κάθε 2-3 μήνες. Εάν δεν το χρησιμοποιείτε καθημερινά, συνιστάται να το αποθηκεύετε στους 15-25°C. Μην εκθέτετε το πατίνι σε χαμηλές (κάτω από 0°C) ή υψηλές (πάνω από 45°C) θερμοκρασίες. Αποφύγετε να το αφήνετε σε εξωτερικό χώρο, διότι δεν είναι αδιάβροχο.

Εάν το πατίνι λερωθεί, καθαρίστε το με ένα υγρό πανί. Προτού καθαρίσετε το ηλεκτρικό πατίνι, βεβαιωθείτε ότι είναι απενεργοποιημένο και καλύψτε τη θύρα φόρτισης για να αποφύγετε τυχόν ζημιά στα ηλεκτρονικά εξαρτήματα. Μη χρησιμοποιείτε οινόπνευμα, βενζίνη, κηροζίνη ή άλλους διαβρωτικούς και πτητικούς χημικούς διαλύτες. Αυτό μπορεί να καταστρέψει τόσο την εξωτερική εμφάνιση όσο και την εσωτερική δομή του ηλεκτρικού πατινιού. Μη χρησιμοποιείτε εκτοξευτήρες πεπιεσμένου νερού ή τρεχούμενο νερό για τον καθαρισμό. Το ηλεκτρικό πατίνι δεν είναι αδιάβροχο.

Μην το εκθέτετε σε βροχή ή νερό και μην το βυθίζετε σε νερό για να το πλύνετε.

12. Γενικές προειδοποιήσεις

- Ελέγξτε το φρένο, την πίεση (50 PSI), την κατάσταση των τροχών και το γκάζι πριν από κάθε χρήση. Εάν διαπιστώσετε ασυνήθιστους θορύβους ή τυχόν ανωμαλίες, μη χρησιμοποιείτε το προϊόν και επικοινωνήστε με την Υπηρεσία Τεχνικής Υποστήριξης του προμηθευτή σας.
- Το πατίνι δεν πρέπει να παραποιείται με κανέναν τρόπο, καθώς μπορεί να επηρεαστεί η απόδοσή του ή να προκληθεί ζημιά στη δομή του και να προκύψουν προβλήματα.
- Βεβαιωθείτε ότι έχετε απενεργοποιήσει το προϊόν προτού το παρκάρετε.
- Μην οδηγείτε το όχημα με βροχή, χιόνι ή ομίχλη.
- Βεβαιωθείτε ότι τα ηλεκτρικά εξαρτήματα του οχήματος δεν έρχονται σε επαφή με νερό ή άλλα υγρά.
- Αποφύγετε την οδήγηση κοντά σε ποτάμια ή λίμνες.
- Τα παιδιά πρέπει να επιτηρούνται ώστε να επιβεβαιώνεται ότι δεν παίζουν με το προϊόν. Απαιτείται αυστηρή επιτήρηση εάν το προϊόν χρησιμοποιείται από ή κοντά σε παιδιά.
- Για πληροφορίες, τεχνική υποστήριξη και βοήθεια, επικοινωνήστε με τον προμηθευτή σας.

Οδηγίες σχετικά με τη συμπεριφορά οδήγησης

- Μη χρησιμοποιείτε το τηλέφωνο και μην ακούτε μουσική ενώ οδηγείτε το πατίνι.
- Οδηγείτε μόνο όταν υπάρχει επαρκής φωτισμός για ασφαλή οδήγηση. Εάν οδηγείτε υπό ανεπαρκείς συνθήκες φωτισμού, θυμηθείτε να ανάβετε τα φώτα του πατινιού και να φοράτε ανακλαστικό γιλέκο.
- Πιάνετε πάντα γερά το τιμόνι και με τα δυο χέρια κατά την οδήγηση.
- Οδηγείτε πάντα και με τα δύο πόδια επάνω στην πλατφόρμα με ασφαλή και άνετο τρόπο.
- Μην είστε αφηρημένοι όταν οδηγείτε και κοιτάζετε πάντα μπροστά.
- Οδηγείτε πάντα με ταχύτητα που σας δίνει τη δυνατότητα να φρενάρετε με ασφάλεια.
- Αρχίστε να φρενάρετε από επαρκή απόσταση ώστε να μπορέσετε να αποφύγετε τυχόν εμπόδια, στροφές και σημεία με ανώμαλη επιφάνεια. Θυμηθείτε να αφήνετε το γκάζι προτού φρενάρετε
- Μη βάζετε αγώνες ταχύτητας με άλλους οδηγούς.
- Διατηρείτε ελάχιστη απόσταση ασφάλειας 5 μ. από άλλα οχήματα.

13. Ρύθμιση Εφαρμογής

Τι μπορείτε να κάνετε με την εφαρμογή Ducati Urban e-Mobility;

- Εκτέλεση αυτοδιάγνωσης
- Ρύθμιση των τρόπων λειτουργίας
- Ρύθμιση της μονάδας μέτρησης της ταχύτητας (km/mph)
- Ρύθμιση του τρόπου εκκίνησης
- Ρύθμιση της λειτουργίας Cruise Control
- Εμφάνιση των επιμέρους ή συνολικών χιλιομέτρων που διανύθηκαν
- Εμφάνιση του υπολειπόμενου επιπέδου μπαταρίας
- Προβολή της ταχύτητας πορείας
- Προβολή των τρόπων λειτουργίας ταχύτητας
- Προβολή της θερμοκρασίας του κινητήριου τροχού

Μπείτε στο app store για να κατεβάσετε και να εγκαταστήσετε την εφαρμογή Ducati Urban e-Mobility

1. Κατεβάστε την εφαρμογή στο smartphone σας.
2. Θέστε σε λειτουργία το ηλεκτρικό πατίνι και ενεργοποιήστε το Bluetooth στο smartphone σας.
3. Ανοίξτε την εφαρμογή και συνδεθείτε*, συνδέστε το smartphone σας με το ηλεκτρικό πατίνι μέσω Bluetooth σε απόσταση 1-2 μέτρων.

*Εάν χρησιμοποιείτε την εφαρμογή για πρώτη φορά, συμπληρώστε το πεδίο «e-mail» για να εγγραφείτε και να πιστοποιήσετε τον κωδικό επαλήθευσης.

Η αρχική οθόνη της εφαρμογής είναι η εξής:

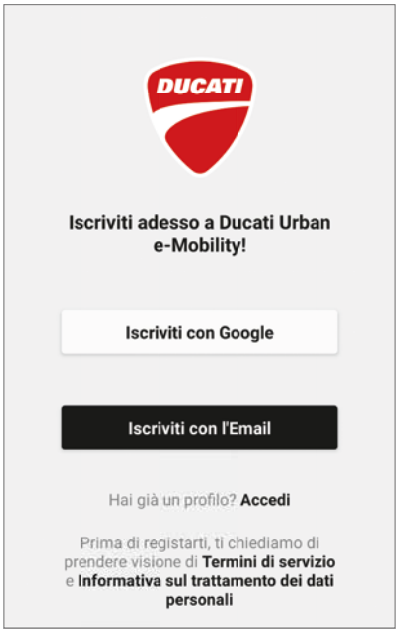

Η οθόνη σύνδεσης της εφαρμογής με το ηλεκτρικό πατίνι είναι η εξής:

Συνδεδεμένο ηλεκτρικό πατίνι

Κύρια οθόνη

Ποσοστό μπαταρίας ηλεκτρικού πατινιού

Ταχύτητα σε πραγματικό χρόνο

Απόσταση που διανύθηκε (ODO)

Τρόποι οδήγησης

Χρόνος χρήσης

Απόσταση που διανύθηκε (TRIP)

Χάρτης

Καταγραφή διαδρομής

Ρυθμίσεις

Ενεργοποίηση / Απενεργοποίηση εφαρμογής

Συνδεδεμένο ηλεκτρικό πατίνι Οθόνη ρυθμίσεων

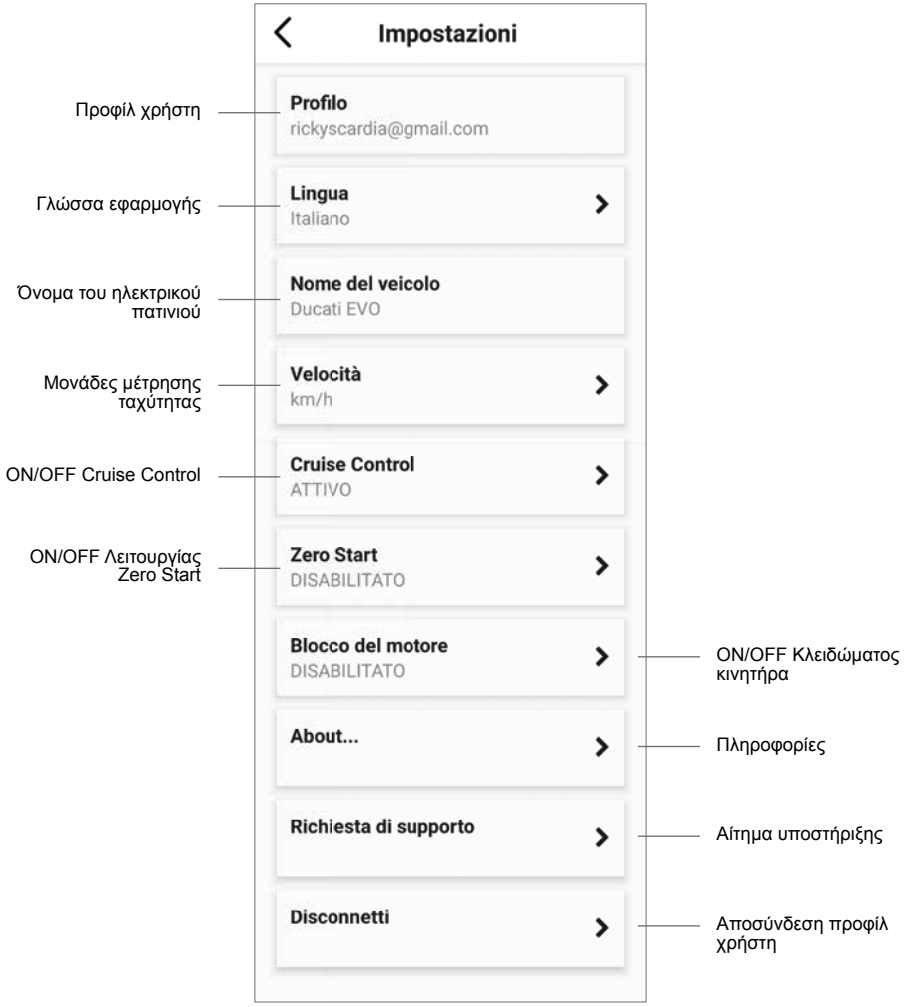

Πληροφορίες σχετικά με τη λειτουργία «Cruise Control» (Έλεγχος Πλοήγησης):

Ενεργοποιήστε τη λειτουργία «Cruise Control» στην εφαρμογή, διατηρήστε το ηλεκτρικό πατίνι σε σταθερή ταχύτητα (> 8 km/h) και πατήστε το μοχλό του γκαζιού για λίγα δευτερόλεπτα. Ένα ηχητικό σήμα θα επισημάνει την ενεργοποίηση του «Cruise Control» και έτσι δεν θα χρειάζεται να εξακολουθείτε να πατάτε το μοχλό του γκαζιού. Πατήστε το μοχλό του γκαζιού ή το μοχλό του φρένου ξανά για να απενεργοποιήσετε τη λειτουργία.

Πληροφορίες σχετικά με τη λειτουργία «Zero Start» (Μηδενική Εκκίνηση):

Η λειτουργία «Zero Start», εάν είναι ενεργοποιημένη, σας επιτρέπει να ξεκινήσετε το ηλεκτρικό πατίνι χρησιμοποιώντας το γκάζι χωρίς να πρέπει να δώσετε ώθηση με τα πόδια.

14. Εκμάθηση οδήγησης

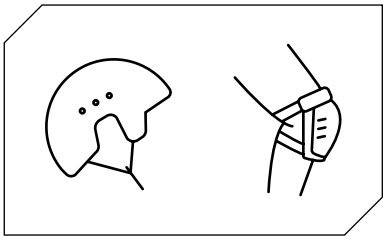

Ακολουθήστε τις οδηγίες ασφάλειας προτού οδηγήσετε το ηλεκτρικό πατίνι.

Χρησιμοποιείτε εγκεκριμένο εξοπλισμό όπως κράνος και επιγονατίδες.

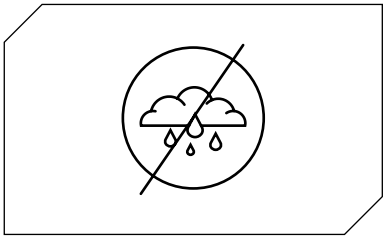

Μη χρησιμοποιείτε το ηλεκτρικό πατίνι όταν βρέχει.

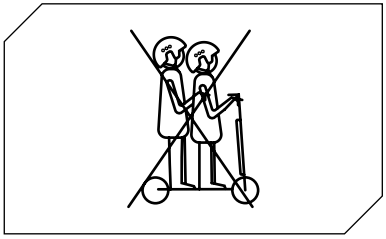

Το ηλεκτρικό πατίνι δεν πρέπει να χρησιμοποιείται ταυτόχρονα από περισσότερα από ένα άτομα.

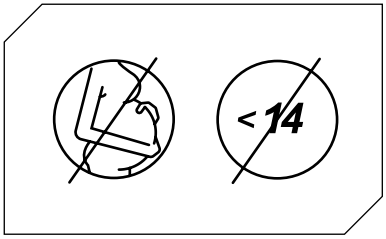

Παιδιά ηλικίας κάτω των 14* και έγκυες γυναίκες δεν πρέπει να χρησιμοποιούν το ηλεκτρικό πατίνι.

*Στην Ιταλία ισχύει ο νόμος L 27/12/2019 αριθ. 160

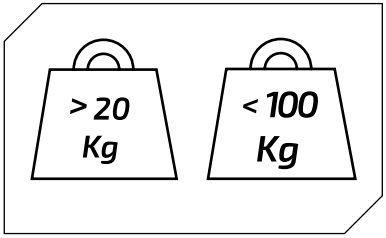

Ελάχιστο επιτρεπόμενο βάρος στο ηλεκτρικό πατίνι: 20 kg.

Μέγιστο επιτρεπόμενο βάρος στο ηλεκτρικό πατίνι: 100 kg.

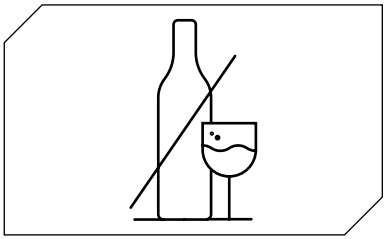

Μην οδηγείτε το ηλεκτρικό πατίνι εάν έχετε καταναλώσει αλκοόλ ή/και φάρμακα.

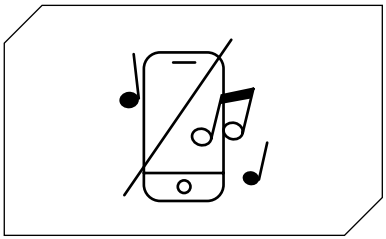

Μη χρησιμοποιείτε το τηλέφωνο και μην ακούτε μουσική ενώ οδηγείτε το ηλεκτρικό πατίνι.

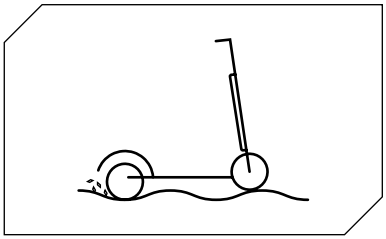

Προσοχή όταν οδηγείτε σε μέρη όπου υπάρχουν σαμαράκια, άμμος, λακκούβες με νερό, πάγος, χιόνι ή σκαλοπάτια, ή σε σκοτεινά μέρη και κατά τη διάρκεια της νύχτας ή σε συνθήκες βροχής.

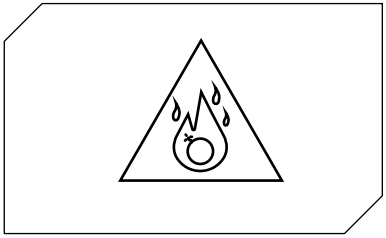

Μη χρησιμοποιείτε το ηλεκτρικό πατίνι σε επικίνδυνες περιοχές, υπό την παρουσία εύφλεκτων ή/και εκρηκτικών ουσιών, υγρών ή/και βρωμιάς.

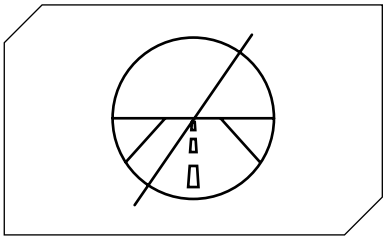

Αυτό το ηλεκτρικό πατίνι δεν έχει σχεδιαστεί για οδήγηση σε δρόμους και αυτοκινητόδρομους. Συμβουλευτείτε τη νομοθεσία που ισχύει σε τοπικό επίπεδο σχετικά με τα μέρη όπου επιτρέπεται η οδήγηση ηλεκτρικών πατινιών.

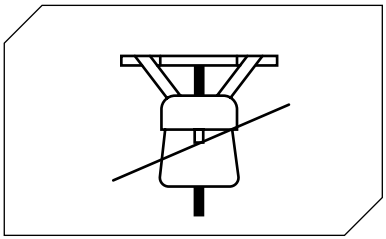

Μην τοποθετείτε βαριά αντικείμενα επάνω στο τιμόνι.

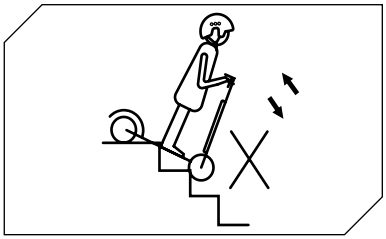

Αποφύγετε να ανεβαίνετε ή να κατεβαίνετε σκάλες με το ηλεκτρικό πατίνι.

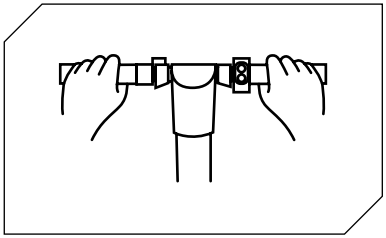

Οδηγείτε έχοντας πάντα και τα δύο χέρια στο τιμόνι.

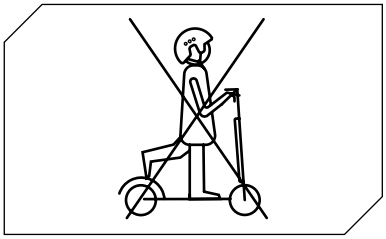

Μην οδηγείτε το ηλεκτρικό πατίνι μόνο με το ένα πόδι.

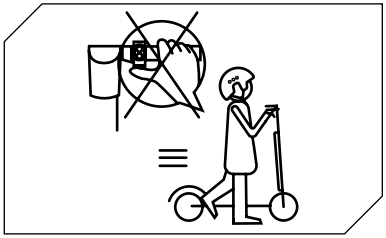

Μην πατάτε το γκάζι όταν περπατάτε με το ηλεκτρικό πατίνι.

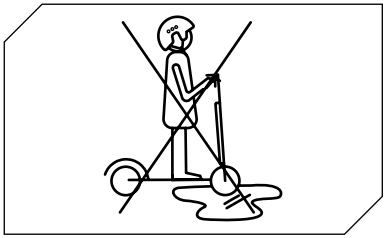

Μην οδηγείτε το ηλεκτρικό πατίνι σε λακκούβες με νερό ή σε υγρές επιφάνειες.

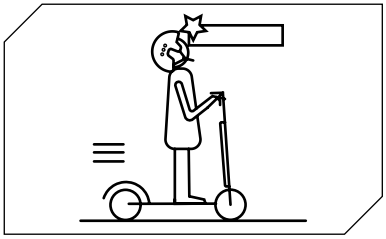

Προσέχετε το κεφάλι σας όταν διέρχεστε από υπόστεγα, πόρτες κ.α.

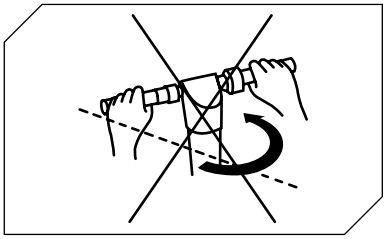

Όταν οδηγείτε με τη μέγιστη επιτρεπόμενη ταχύτητα, μη στρίβετε το τιμόνι απότομα.

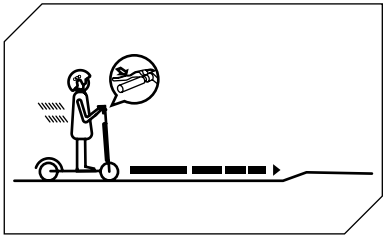

Αρχίστε να φρενάρετε από επαρκή απόσταση ώστε να μπορέσετε να αποφύγετε τυχόν εμπόδια, στροφές και σημεία με ανώμαλη επιφάνεια. Θυμηθείτε να αφήνετε το γκάζι προτού φρενάρετε.

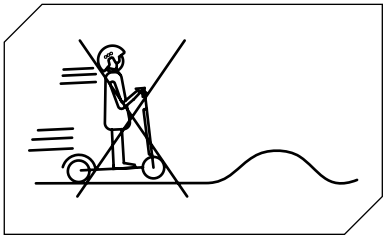

Μην οδηγείτε με τη μέγιστη επιτρεπόμενη ταχύτητα όταν υπάρχουν εμπόδια όπως σκαλοπάτια, κράσπεδα ή σαμαράκια.

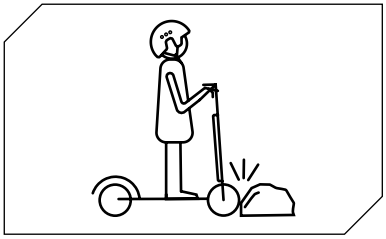

Μη χτυπάτε εμπόδια με τους τροχούς.

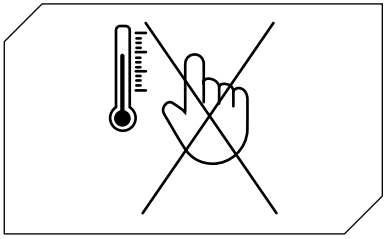

Μην αγγίζετε τον κινητήρα αμέσως μετά την οδήγηση, διότι ενδέχεται να είναι υπερβολικά ζεστός.

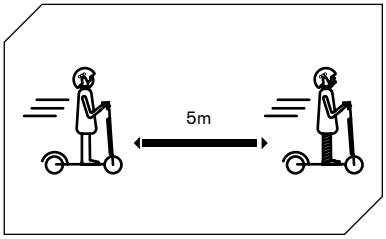

Διατηρείτε ελάχιστη απόσταση ασφάλειας 5 μ. από άλλα οχήματα.

15. Μπαταρία (Προειδοποιήσεις)

Βεβαιωθείτε ότι το πατίνι, ο φορτιστής και η θύρα φόρτισης είναι στεγνά.

Όταν το πατίνι είναι πλήρως φορτισμένο, η λυχνία LED του φορτιστή αλλάζει από κόκκινη (φόρτιση σε εξέλιξη) σε πράσινη (ολοκληρωμένη φόρτιση).

Χρησιμοποιείτε μόνο τον γνήσιο φορτιστή. Άλλοι φορτιστές ενδέχεται να καταστρέψουν τη συσκευή και να προκαλέσουν άλλους πιθανούς κινδύνους.

Το πατίνι δεν πρέπει να φορτίζεται για παρατεταμένο χρονικό διάστημα. Η υπερβολική φόρτιση μειώνει τη ζωή της μπαταρίας και μπορεί να συνεπάγεται άλλους κινδύνους.

Φορτίστε το πατίνι σε ξηρό περιβάλλον μακριά από εύφλεκτα υλικά

(π.χ. υλικά που μπορεί να εκραγούν), κατά προτίμηση σε θερμοκρασία 15-25°C, αλλά ποτέ κάτω από το 0°C ή πάνω από + 45°C.

Μη φορτίζετε υπό το άμεσο ηλιακό φως ή κοντά σε φωτιά.

Μη φορτίζετε το πατίνι αμέσως μετά τη χρήση. Αφήστε το πατίνι να κρυώσει για μια ώρα προτού το φορτίσετε.

Μην αφήνετε ποτέ το ηλεκτρικό πατίνι χωρίς επίβλεψη ενώ το φορτίζετε. Θερμικός κίνδυνος! Μη συνδέετε ποτέ την υποδοχή φόρτισης DC με μεταλλικά αντικείμενα.

Διαβάστε τις παραπάνω ενότητες που αφορούν τη φόρτιση και την αποθήκευση για να βεβαιωθείτε ότι συντηρείτε και χειρίζεστε σωστά τη μπαταρία. Διατηρείτε το πατίνι μακριά από ελεύθερες φλόγες ή από άλλες πηγές θερμότητας για να προστατεύσετε τη μπαταρία από υπερθέρμανση. Μην αφήνετε το πατίνι εκτεθειμένο σε θερμοκρασίες παγετού. Η υπερβολική ζέστη και κρύο μπορεί να αποδυναμώσουν τη μπαταρία.

Αποφύγετε την πλήρη εκφόρτιση της μπαταρίας.

Είναι καλύτερο να επαναφορτίζετε τη μπαταρία όταν απομένει λίγη ακόμη φόρτιση. Αυτό παρατείνει τη διάρκεια ζωής της μπαταρίας. Όταν η φόρτιση είναι υπερβολικά χαμηλή, δεν μπορείτε να οδηγήσετε κανονικά. Αυτό μπορεί να προκαλέσει την απώλεια ελέγχου ή την πτώση του οδηγού.

Βεβαιωθείτε ότι η μπαταρία φορτίζεται ανά τακτά διαστήματα, ακόμη και αν δεν χρησιμοποιείτε το ηλεκτρικό πατίνι για παρατεταμένο διάστημα. Αυτό προφυλάσσει τη μπαταρία από ζημιά που μπορεί να προκληθεί λόγω χαμηλής τάσης για μεγάλο χρονικό διάστημα.

Μέτρα προφύλαξης μπαταρίας:

Η μπαταρία αποτελείται από κυψέλες ιόντων λιθίου και χημικά στοιχεία που είναι επικίνδυνα για την υγεία και το περιβάλλον. Μη χρησιμοποιείτε το πατίνι εάν αναδίδει μυρωδιές, ουσίες ή υπερβολική θερμότητα. Μην απορρίπτετε το ηλεκτρικό πατίνι ή τη μπαταρία μαζί με τα οικιακά απορρίμματα. Ο τελικός χρήστης είναι υπεύθυνος για τη σωστή απόρριψη του ηλεκτρικού και ηλεκτρονικού εξοπλισμού και των μπαταριών σύμφωνα με όλους τους ισχύοντες κανονισμούς.

Τι να αποφεύγετε:

Μην ανοίγετε τη μπαταρία και μην την αποσυναρμολογείτε, χτυπάτε, εκτοξεύετε, τρυπάτε και μην κολλάτε αντικείμενα επάνω της. Μην αγγίζετε τυχόν ουσίες που διαρρέουν από τη μπαταρία, διότι οι ουσίες αυτές είναι επικίνδυνες. Μην αφήνετε παιδιά ή κατοικίδια ζώα να έρχονται σε επαφή με τη μπαταρία.

Αποφύγετε την υπερβολική φόρτιση, υπερβολική εκφόρτιση ή βραχυκύκλωση της μπαταρίας. Μη βυθίζετε και μην εκθέτετε τη μπαταρία σε νερό ή άλλο υγρό. Μην εκθέτετε τη μπαταρία σε υπερβολική θερμότητα ή κρύο.

Μη εκθέτετε τη μπαταρία σε περιβάλλον που περιέχει εκρηκτικά αέρια ή φλόγες.

Μην αφήνετε τη μπαταρία στη βροχή ή στο άμεσο ηλιακό φως ή μέσα σε ζεστό αυτοκίνητο υπό το φως του ηλίου. Μην επανασυναρμολογείτε ή αναδιαμορφώνετε τη μπαταρία.

Μη φορτώνετε ή αποθηκεύετε τη μπαταρία μαζί με μεταλλικά αντικείμενα όπως τσιμπιδάκια μαλλιών, κολιέ, κτλ. Μη λειτουργείτε το πατίνι ενώ φορτίζεται.

Μη χρησιμοποιείτε άλλους φορτιστές πέραν του γνήσιου.

16. Ευθύνες

Ο οδηγός υποχρεούται να χρησιμοποιεί το ηλεκτρικό πατίνι με τη μέγιστη δυνατή προσοχή και σε πλήρη συμμόρφωση με την τρέχουσα νομοθεσία αναφορικά με τη χρήση, τη λειτουργία και την οδήγηση του ηλεκτρικού πατινιού το οποίο διέπεται, ενδεικτικά, από το Ιταλικό Νομοθετικό Διάταγμα αριθ. 285/1992 («Κώδικας Οδικής Κυκλοφορίας»).

Ο οδηγός υποχρεούται επίσης να διατηρεί το ηλεκτρικό πατίνι καθαρό και σε άριστη κατάσταση αποδοτικότητας και συντήρησης, να εκτελεί επιμελώς τους ελέγχους ασφάλειας υπό την ευθύνη του, σύμφωνα με τις περιγραφές στην ενότητα των προειδοποιήσεων και συστάσεων, καθώς και να διατηρεί όλα τα έγγραφα τεκμηρίωσης αναφορικά με τη συντήρηση του ηλεκτρικού πατινιού.

Ο οδηγός πρέπει να αξιολογεί προσεκτικά τις καιρικές συνθήκες, διότι μπορεί να καθιστούν επικίνδυνη τη χρήση του ηλεκτρικού πατινιού. Για το λόγο αυτό, συνιστάται η οδήγηση με μέτρια ταχύτητα και η διατήρηση της σωστής απόστασης πέδησης σε περίπτωση που η οδήγηση γίνεται υπό αντίξοες συνθήκες ή/και με μεγάλη κυκλοφορία.

Απαγορεύεται η οδήγηση του ηλεκτρικού πατινιού από άτομα ηλικίας κάτω των 14 ετών*. Τα παιδιά κάτω των 18 ετών απαιτείται να φορούν κατάλληλο προστατευτικό κράνος. Για παιδιά κάτω των 18 ετών, η χρήση του ηλεκτρικού πατινιού συνιστάται να γίνεται υπό την επίβλεψη ενήλικα.

Σε περίπτωση δυσλειτουργίας του προϊόντος για λόγους που δεν οφείλονται σε μη σωστή συμπεριφορά οδήγησης, επικοινωνήστε με το κέντρο υποστήριξης στην ιστοσελίδα **www. ducatiurbanemobility.it**

*Στην Ιταλία ισχύει ο νόμος L 27/12/2019 αριθ. 160

17. Καθημερινή συντήρηση και φροντίδα

Καθαρισμός και αποθήκευση

• Εάν υπάρχουν λεκέδες στο σώμα του πατινιού, καθαρίστε τους με ένα υγρό πανί. Εάν οι λεκέδες επιμένουν, τοποθετήστε επάνω τους οδοντόκρεμα, βουρτσίστε με οδοντόβουρτσα και έπειτα σκουπίστε τους με ένα υγρό πανί. Εάν υπάρχουν γρατζουνιές στα πλαστικά στοιχεία, χρησιμοποιήστε γυαλόχαρτο ή άλλα λειαντικά υλικά για να τις αφαιρέσετε. Σημειώσεις: Μην καθαρίζετε το πατίνι με οινόπνευμα, βενζίνη, κηροζίνη ή άλλους διαβρωτικούς και πτητικούς χημικούς διαλύτες για να αποφύγετε σοβαρή ζημιά. Μην πλένετε το πατίνι εκτοξεύοντας νερό υπό υψηλή πίεση. Κατά τον καθαρισμό, βεβαιωθείτε ότι το πατίνι είναι απενεργοποιημένο, το καλώδιο φόρτισης αποσυνδεδεμένο και η ελαστική τάπα κλειστή, διότι η πιθανή διαρροή νερού μπορεί να προκαλέσει ηλεκτροπληξία ή άλλα σοβαρά προβλήματα. Όταν το πατίνι δεν χρησιμοποιείται, αποθηκεύστε το σε δροσερό και ξηρό εσωτερικό χώρο. Μην το αποθηκεύετε σε εξωτερικό χώρο για παρατεταμένο χρονικό διάστημα. Η υπερβολική έκθεση στον ήλιο, η υπερθέρμανση και το υπερβολικό κρύο επιταχύνουν τη γήρανση των ελαστικών και επηρεάζουν τη διάρκεια ζωής τόσο του πατινιού όσο και της μπαταρίας.

• Ελέγξτε τα φρένα και βεβαιωθείτε ότι είναι σωστά ρυθμισμένα.

• Ελέγξτε την πίεση των ελαστικών (δείτε στο πλάι του ελαστικού για τη συνιστώμενη τιμή)

1. Μη χρησιμοποιείτε μπαταρίες άλλων μοντέλων ή επωνυμιών, διότι μπορεί να προκληθεί κίνδυνος ως προς την ασφάλεια.

2. Μην αποσυναρμολογείτε, ,μη χτυπάτε και μην τρυπάτε το προϊόν. Μην αγγίζετε τις επαφές της μπαταρίας. Μην αφαιρείτε και μην τρυπάτε το εξωτερικό περίβλημα. Αποφύγετε την επαφή του προϊόντος με νερό και φωτιά και μην το εκθέτετε σε θερμοκρασίες που ξεπερνούν τους 50°C (συμπεριλαμβανομένων των πηγών θερμότητας όπως εστίες, θερμαντήρες, κτλ.). Μη φέρνετε σε επαφή μεταλλικά αντικείμενα με τους ακροδέκτες της μπαταρίας για να αποφύγετε βραχυκυκλώματα, σωματική βλάβη ή ακόμη και θάνατο.

3. Η εισχώρηση νερού μέσα στη μπαταρία μπορεί να προκαλέσει ζημιά στα εσωτερικά κυκλώματα και υπάρχει ο κίνδυνος φωτιάς ή έκρηξης. Εάν υποψιάζεστε ότι μπορεί να έχει εισχωρήσει νερό στη μπαταρία, διακόψτε αμέσως τη χρήση της και παραδώστε τη για έλεγχο στην υπηρεσία τεχνικής υποστήριξης του προμηθευτή σας.

4. Χρησιμοποιείτε μόνο τον γνήσιο φορτιστή για να αποφύγετε πιθανή ζημιά ή φωτιά.

5. Η μη σωστή απόρριψη μεταχειρισμένων μπαταριών μολύνει σημαντικά το περιβάλλον. Τηρείτε τους τοπικούς κανονισμούς σχετικά με την απόρριψη μπαταριών. Τηρείτε τους κανονισμούς απόρριψης μπαταριών για την προστασία του περιβάλλοντος.

6. Μετά από κάθε χρήση, φορτίζετε πλήρως τη μπαταρία για να επιμηκύνετε την ωφέλιμη διάρκεια ζωής της. Μην αποθηκεύετε τη μπαταρία σε χώρο όπου η θερμοκρασία είναι πάνω από 50°C ή κάτω από -20°C (π.χ., μην αφήνετε το πατίνι ή τη μπαταρία μέσα σε αυτοκίνητο που είναι εκτεθειμένο στο άμεσο ηλιακό φως για μεγάλο χρονικό διάστημα). Μη φέρνετε τη μπαταρία σε επαφή με φλόγες καθώς μπορεί να προκληθεί ζημιά, υπερθέρμανση ή ακόμη και πυρκαγιά. Εάν δεν σκοπεύετε να χρησιμοποιήσετε το πατίνι για πάνω από 30 ημέρες, φορτίστε τη μπαταρία σε ποσοστό 50-60% και αποθηκεύστε το σε δροσερό, ξηρό μέρος. Θυμηθείτε να φορτίζετε τη μπαταρία κάθε 60 ημέρες για να την προστατεύσετε από τυχόν ζημιά που δεν καλύπτεται από την περιορισμένη εγγύηση. Φορτίζετε πάντα τη μπαταρία προτού εξαντληθεί τελείως για να επιμηκύνετε την ωφέλιμη διάρκεια ζωής της.

Σημείωση: με πλήρη φόρτιση, η διάρκεια ζωής της είναι 120-180 ημέρες.

Η ζημιά που μπορεί να προκληθεί στη μπαταρία όταν αυτή παραμένει χωρίς φόρτιση για μεγάλο χρονικό διάστημα είναι μη αναστρέψιμη και δεν καλύπτεται από την περιορισμένη εγγύηση. Εάν υποστεί τέτοιου είδους ζημιά, η μπαταρία δεν μπορεί να επαναφορτιστεί (η μπαταρία δεν πρέπει να αποσυναρμολογείται από μη εξειδικευμένο προσωπικό, διότι μπορεί να προκληθεί ηλεκτροπληξία, βραχυκύκλωμα ή ακόμη σοβαρότερα ατυχήματα).

18. Δελτίο δεδομένων

Γενικές πληροφορίες

Σκελετός	Κράμα αλουμινίου
Ταχύτητα	E: <= 6km/h | D:<= 20km/h | SPORT: <= 25km/h (μέγιστη ταχύτητα)*
Μέγιστη κλίση	15% (διαφέρει ανάλογα με το βάρος του οδηγού, τις οδικές συνθήκες και τη θερμοκρασία)
Φρένα	Ηλεκτρονικά δισκόφρενα μπροστά και πίσω
Κινητήρας	350W
Ελαστικά	Ελαστικά 8.5" μπροστά και πίσω με εσωτερικό σωλήνα
Προστασία χαμηλής τάσης	31V +/- 0.5V
Τρέχον όριο	15A
Τύπος κινητήρα	Brushless
Μέγιστο φορτίο	100kg
Οδηγός	Από 14 ετών και πάνω με χρήση κράνους και προστασίας. Ελέγξτε την ισχύουσα νομοθεσία της χώρας σας**
Θερμ. λειτουργίας	-10°C / 40°C
Επίπεδο προστασίας	IP54
Χρόνος φόρτισης	Περίπου 3/5 ώρες
Διανυόμενη απόσταση	Έως 25 km (διαφέρει ανάλογα με το βάρος του οδηγού, τις οδικές συνθήκες και τη θερμοκρασία)

* Στην Ελβετία τα επίπεδα ταχύτητας είναι 6-15-20km/h, σύμφωνα με την ισχύουσα νομοθεσία.
**Στην Ιταλία, το ζήτημα διέπεται επί του παρόντος από τον νόμο αριθ. 160 της 27/12/2019

Ηλεκτρικό σύστημα

Κινητήρας	350W Brushless
Φρένο	Μπροστινό ηλεκτρονικό
Οθόνη	Ενσωματωμένη έγχρωμη οθόνη LED
Μπαταρία	36V 7.8Ah 280Wh
Φώτα	LED μπροστά και πίσω
Φορτιστής	Φορτιστής μπαταρίας τύπου EE, 42V 1,5A
Bluetooth	Λειτουργία με την Εφαρμογή

Διαστάσεις και Βάρος

Καθαρό βάρος	12kg
Μεικτό βάρος	14.5kg
Διαστάσεις ανοιχτού προϊόντος	1050 x 440 x 1150mm
Διαστάσεις κλειστού προϊόντος	1050 x 440 x 480mm
Διαστάσεις συσκευασίας	1120 x 160 x 520mm

19. Επίλυση προβλημάτων

Έλεγχοι που πρέπει να εκτελούνται

- Μετά από πτώση, ελέγξτε ότι ο μοχλός του γκαζιού λειτουργεί σωστά. Για να το κάνετε αυτό, επιταχύνετε και επιβραδύνετε αρκετές φορές.
- Ελέγχετε κατά καιρούς ότι τα φρένα λειτουργούν σωστά. Για να το κάνετε αυτό, μετακινήστε το όχημα. Σπρώξτε το με τα χέρια και πατήστε απότομα το φρένο για να βεβαιωθείτε ότι ανταποκρίνεται στην εντολή.
- Επιβεβαιώστε ότι όλα τα εξαρτήματα του οχήματος είναι στη θέση τους και είναι στερεωμένα με ασφάλεια.
- Ελέγξτε τη φθορά και την πίεση των ελαστικών.
- Ελέγξτε τη φθορά των φρένων και των καλωδίων.

Σφάλμα	**Αιτία**	**Λύση**
Ο κινητήρας δεν λειτουργεί	Η μπαταρία είναι νεκρή	Φορτίστε τη μπαταρία
	Ηλεκτρικό πρόβλημα	Ζητήστε τεχνική υποστήριξη από τον προμηθευτή σας
Ο πίσω τροχός δεν περιστρέφεται	Πρόβλημα στα φρένα	Ρυθμίστε τα φρένα
Ο κινητήρας σταματά ενώ λειτουργεί	Υπερθέρμανση κινητήρα	Απελευθερώστε το γκάζι και περιμένετε έως ότου κρυώσει
Παρόλο που είναι φορτισμένο, το όχημα απενεργοποιείται μόνο του	Η μπαταρία έχει υποστεί ζημιά	Ζητήστε τεχνική υποστήριξη από τον προμηθευτή σας
Το όχημα σταματά απότομα ενώ είναι σε λειτουργία	Κατεστραμμένα καλώδια ισχύος και στοιχεία ελέγχου	Ζητήστε τεχνική υποστήριξη από τον προμηθευτή σας
Η μπαταρία δεν φορτίζεται ή το πατίνι δεν ενεργοποιείται	Προβλήματα στη σύνδεση	Ζητήστε τεχνική υποστήριξη από τον προμηθευτή σας
	Κατεστραμμένη/νεκρή μπαταρία	Ζητήστε τεχνική υποστήριξη από τον προμηθευτή σας
	Προβλήματα με τον φορτιστή μπαταρίας	Αντικαταστήστε τον φορτιστή μπαταρίας

20. Πίνακας Κωδικών Σφάλματος

Κωδικός Σφάλματος	Ενδείξεις
E.1	Δυσλειτουργία κινητήρα
E.2	Σφάλμα σήματος μονάδας ελέγχου
E.3	Δυσλειτουργία μοχλού γκαζιού
E.4	Δυσλειτουργία μονάδας ελέγχου MOS
E.5	Σφάλμα φάσης/ρεύματος
E.6	Δυσλειτουργία μέσου ρεύματος
E.7	Σφάλμα τάσης μπαταρίας
E.8	Δυσλειτουργία μοχλού φρένο

ΠΡΟΣΟΧΗ

Πατώντας τον μοχλό του γκαζιού, μέχρι το τέρμα, το πατίνι θα ενεργοποιήσει τη λειτουργία Cruise Control για λίγα δευτερόλεπτα και θα διατηρηθεί η ίδια ταχύτητα ακόμη και όταν απελευθερώσετε το γκάζι.

ΠΡΟΣΟΧΗ

Ελέγχετε το επίπεδο φόρτισης της μπαταρίας όταν το όχημα είναι ακινητοποιημένο.

⚠ ΠΡΟΣΟΧΗ

Απόρριψη ηλεκτρικού και ηλεκτρονικού εξοπλισμού στο τέλος του κύκλου ζωής (εφαρμόζεται σε όλες τις χώρες της Ευρωπαϊκής Ένωσης και σε άλλα ευρωπαϊκά συστήματα με μεθόδους διαχωρισμένης συλλογής)

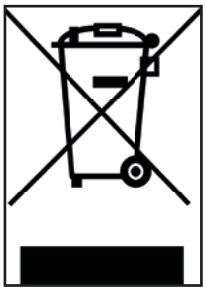

Το σύμβολο αυτό επάνω στο προϊόν ή στη συσκευασία υποδεικνύει ότι το προϊόν δεν πρέπει να συγκαταλέγεται στα συνήθη οικιακά απορρίμματα, αλλά αντίθετα πρέπει να παραδίδεται σε κατάλληλο κέντρο συλλογής για ανακύκλωση ηλεκτρικού και ηλεκτρονικού εξοπλισμού (ΑΗΗΕ).

Εάν η απόρριψη αυτού του προϊόντος γίνεται σωστά, προστατεύετε το περιβάλλον και την ανθρώπινη υγεία από τις πιθανές αρνητικές επιπτώσεις που μπορεί προκαλούνταν σε αντίθετη περίπτωση. Η ανακύκλωση των υλικών βοηθά στη διατήρηση των φυσικών πόρων.

Για πιο λεπτομερείς πληροφορίες σχετικά με την ανακύκλωση αυτού του προϊόντος, μπορείτε να επικοινωνήσετε με τον Δήμο σας, με την τοπική υπηρεσία διάθεσης αποβλήτων ή με το κατάστημα από όπου αγοράσατε το προϊόν.

Συγκεκριμένα, οι καταναλωτές δεν πρέπει να απορρίπτουν τα ΑΗΗΕ ως αστικά απόβλητα, αλλά η απόρριψή τους πρέπει να γίνεται ξεχωριστά, με δύο πιθανούς τρόπους:

1) Σε δημοτικά κέντρα συλλογής (που επίσης ονομάζονται οικολογικά κέντρα ή σημεία ανακύκλωσης), απευθείας ή μέσω των υπηρεσιών συλλογής των δημοτικών επιχειρήσεων, όπου αυτά είναι διαθέσιμα.

2) Σε καταστήματα πώλησης καινούργιων προϊόντων ηλεκτρικού και ηλεκτρονικού εξοπλισμού. Σε αυτά, μπορείτε να αφήσετε πολύ μικρές συσκευές ΑΗΗΕ (που έχουν τη μεγαλύτερη πλευρά έως 25 εκ.) χωρίς χρέωση, ενώ για τις πιο μεγάλες συσκευές ισχύει το σύστημα 1-για-1, δηλαδή μπορείτε να αφήσετε την παλιά σας συσκευή όταν αγοράζετε μια νέα με ίδιες λειτουργίες.

Σε περίπτωση παράνομης απόρριψης ηλεκτρικού και ηλεκτρονικού εξοπλισμού, μπορεί να επιβάλλονται ποινές οι οποίες προβλέπονται από την ισχύουσα νομοθεσία για την προστασία του περιβάλλοντος (βάσει ιταλικής νομοθεσίας, ενώ για τις άλλες χώρες θα πρέπει να ελέγχονται οι κανονισμοί που ισχύουν στη χώρα χρήσης/απόρριψης του οχήματος).

Εάν ο ΑΗΗΕ περιέχει μπαταρίες ή συσσωρευτές, θα πρέπει να αφαιρούνται και να απορρίπτονται μέσω ειδικής διαχωρισμένης συλλογής αποβλήτων.

⚠ ΠΡΟΣΟΧΗ

Απόρριψη παλιών μπαταριών (εφαρμόζεται σε όλες τις χώρες της Ευρωπαϊκής Ένωσης και σε άλλα ευρωπαϊκά συστήματα με μεθόδους διαχωρισμένης συλλογής)

Το σύμβολο αυτό επάνω στο προϊόν ή στη συσκευασία υποδεικνύει ότι η μπαταρία δεν πρέπει να συγκαταλέγεται στα συνήθη οικιακά απορρίμματα. Σε ορισμένους τύπους μπαταρίας, το σύμβολο αυτό μπορεί να χρησιμοποιείται σε συνδυασμό με ένα χημικό σύμβολο.

Τα χημικά σύμβολα για τον υδράργυρο (Hg) ή τον μόλυβδο (Pb) προστίθενται εάν η μπαταρία περιέχει πάνω από 0,0005% υδράργυρο ή 0,004% μόλυβδο.

Εάν η απόρριψη των μπαταριών γίνεται σωστά, προστατεύετε το περιβάλλον και την υγεία από τις πιθανές αρνητικές επιπτώσεις που μπορεί να προκαλούνταν σε περίπτωση μη σωστής διαχείρισης των αποβλήτων. Η ανακύκλωση των υλικών βοηθά στη διατήρηση των φυσικών πόρων. Εάν, για λόγους ασφάλειας, απόδοσης ή προστασίας δεδομένων, τα προϊόντα απαιτούν σταθερή σύνδεση σε εσωτερική μπαταρία/στοιχείο, η αντικατάσταση θα πρέπει να γίνεται αποκλειστικά από εξειδικευμένο προσωπικό σέρβις.

Στο τέλος του κύκλου ζωής του προϊόντος, παραδώστε το σε ένα σημείο συλλογής που προορίζεται για την απόρριψη ηλεκτρικού και ηλεκτρονικού εξοπλισμού: με αυτόν τον τρόπο διασφαλίζεται και η σωστή απόρριψη της μπαταρίας που περιέχεται σε αυτό.

Για πιο λεπτομερείς πληροφορίες σχετικά με την απόρριψη της παλιάς μπαταρίας ή του προϊόντος, μπορείτε να επικοινωνήσετε με τον Δήμο σας, με την τοπική υπηρεσία διάθεσης αποβλήτων ή με το κατάσταση από όπου αγοράσατε το προϊόν.

Σύμφωνα με το Ιταλικό Νομοθετικό Διάταγμα 49/2014, το προϊόν ανήκει στην κατηγορία ηλεκτρικού και ηλεκτρονικού εξοπλισμού που εμπίπτει στη διαχείριση ΑΗΗΕ (διαχωρισμένη συλλογή αποβλήτων ηλεκτρικού και ηλεκτρονικού εξοπλισμού).

ΣΗΜΕΙΩΣΗ

Διαβάστε πλήρως το εγχειρίδιο και τις παρακάτω οδηγίες προτού χρησιμοποιήσετε το προϊόν.

Όνομα προϊόντος: PRO1 EVO

Τύπος προϊόντος: Ηλεκτρικό πατίνι

Έτος παραγωγής: 2020

Σημείωση:
- Για την επαναφόρτιση αυτού του ηλεκτρικού πατινιού, χρησιμοποιείτε ΑΠΟΚΛΕΙΣΤΙΚΑ τον παρεχόμενο φορτιστή μπαταρίας που φέρει την ετικέτα XHK-916-42015 με την ακόλουθη τάση εξόδου: 42V – 1,5A.
- Η χρήση άλλου τύπου φορτιστή μπορεί να καταστρέψει το προϊόν ή να προκαλέσει άλλους πιθανούς κινδύνους.
- Μην αφήνετε ποτέ το προϊόν να φορτίζεται χωρίς επίβλεψη.
- Ο χρόνος φόρτισης του προϊόντος δεν πρέπει να ξεπερνά τις τέσσερις ώρες. Διακόψτε τη φόρτιση μετά από τέσσερις ώρες.
- Το προϊόν πρέπει να φορτίζεται μόνο σε θερμοκρασίες μεταξύ 0°C και 40°C.
- Εάν φορτίζεται σε χαμηλότερες ή υψηλότερες θερμοκρασίες, υπάρχει κίνδυνος η απόδοση της μπαταρίας να είναι μειωμένη, καθώς και να προκληθεί ζημιά στο προϊόν ή σωματικός τραυματισμός.
- Το προϊόν πρέπει να χρησιμοποιείται μόνο σε θερμοκρασίες μεταξύ 0°C και 40°C.
- Εάν χρησιμοποιείται σε χαμηλότερες ή υψηλότερες θερμοκρασίες, υπάρχει κίνδυνος η απόδοση της μπαταρίας να είναι μειωμένη, καθώς και να προκληθεί ζημιά στο προϊόν ή σωματικός τραυματισμός.
- Αποθηκεύστε το προϊόν σε θερμοκρασίες μεταξύ 0°C και 35°C (η βέλτιστη θερμοκρασία αποθήκευσης είναι 25°C)
- Επαναφορτίστε και αποθηκεύστε το προϊόν σε ξηρό και ανοιχτό χώρο, μακριά από καύσιμες ύλες (δηλαδή από οποιοδήποτε εύφλεκτο στοιχείο).
- Μην επαναφορτίζετε το προϊόν υπό το άμεσο ηλιακό φως ή κοντά σε ελεύθερες φλόγες.
- Μην επαναφορτίζετε το προϊόν αμέσως μετά τη χρήση. Αφήστε το προϊόν να κρυώσει για μια ώρα προτού το φορτίσετε.
- Εάν απουσιάζετε για κάποιο χρονικό διάστημα, π.χ. για διακοπές, και έχετε αναθέσει τη φύλαξη του προϊόντος σε κάποιο τρίτο άτομο, αφήστε το σε κατάσταση μερικής φόρτισης (φόρτιση 20-50%). Όχι πλήρως φορτισμένο.
- Το προϊόν παρέχεται συχνά μερικώς φορτισμένο. Αφήστε το σε αυτή την κατάσταση μέχρι να είναι έτοιμο για χρήση.

CE

Δήλωση συμμόρφωσης

Ο υπογεγραμμένος: M.T. Distribution S.r.l.
Διεύθυνση: Via Bargellino 10, 40012 Calderara di Reno (BO), Ιταλία

πιστοποιεί

ότι ο σχεδιασμός και η κατασκευή αυτού του προϊόντος

Επωνυμία προϊόντος:	Ducati
Αριθμός μοντέλου προϊόντος:	PRO1 EVO
Τύπος προϊόντος:	Ηλεκτρικό πατίνι

συμμορφώνεται με τις ακόλουθες οδηγίες:

2006/42/ΕΚ Οδηγία Μηχανών

2014/30/ΕΕ Οδηγία Ηλεκτρομαγνητικής Συμβατότητας

2014/35/ΕΕ Οδηγία Χαμηλής Τάσης

Σχετικά Πρότυπα:

EN ISO 12100:2010, EN60335-1:2012+AC:2014+A11:2014+A13:2017+A12019+A2:2019, EN17128:2019, EN300328 v.2.2.2, EN301489-1 v.2.2.3, EN301489-17 v.3.2.2, EN61000-6-1:20017, EN61000-6- 3:2007+A1:2011, EN62479:2010, EN50581:2012

Σειριακοί αριθμοί: YYYY2020XXXXXXX έως YYYY2020XXXXXXX

Όνομα και Επώνυμο: Emanuele Summa

Θέση: Διευθυντής

Εταιρεία: M.T. Distribution S.r.l.

Διεύθυνση: Via Bargellino 10, 40012 Calderara di Reno (BO), Ιταλία

Ημερομηνία: 01/12/2020

Emanuele Summa
Διευθυντής

M.T. DISTRIBUTION SRL
Via Bargellino, 10 b/c
40012 CALDERARA di RENO (BO)
Cod. Fisc. 01119840377
NOME, COGNOME, QUALIFICA E
TIMBRO AZIENDALE

PRO-I EVO

električni trotinet

Uputstvo za korišćenje

Zahvaljujemo se što ste odabrali naš proizvod.
Za sve informacije, tehničku podršku i pomoć, obratite se Vašem prodavcu ili posetite www.ducatiurbanemobility.it

Sadržaj

1. Uputstva za bezbedno korišćenje
2. Za početak
3. Sadržaj pakovanja
4. Pregled proizvoda
5. Informacije o kontrolama/Kontrolni panel
6. Sastavljanje i konfigurisanje
7. Sklapanje i nošenje
8. Punjenje baterije i aktivacija
9. Podešavanje kočnice
10. Domet
11. Skladištenje i čišćenje
12. Opšta upozorenja
13. Konfigurisanje aplikacije
14. Kako voziti trotinet
15. Baterija (upozorenja)
16. Odgovornost
17. Redovno održavanje i čišćenje
18. Tehničke specifikacije
19. Rešavanje problema
20. Tabela sa kodovima grešaka

1. Uputstva za bezbedno korišćenje

- Molimo Vas da pre korišćenja trotineta pažljivo pročitate ova uputstva.
- Proizvođač se neće smatrati odgovornim za neispravno korišćenje uređaja ili za nepridržavanje saobraćajnih propisa ili uputstava datih u ovom priručniku.
- Ovaj električni trotinet nije igračka. Koristite ga odgovorno, sa pažnjom i poštovanjem prema drugima.
- Pre vožnje obavezno proverite lokalne propise i pridržavajte se lokalnih saobraćajnih propisa. Vozite odgovorno i obratite pažnju na ljude i prepreke, kako biste izbegli nezgode.
- Uvek koristite rukavice, štitnike za kolena i laktove i obavezno nosite kacigu.
- Kada se upravljač drži na ispravnoj visini, osoba koja vozi ovaj trotinet mora biti u mogućnosti da lako postavi oba stopala na zemlju.
- Kada zaustavljate ili parkirate vozilo, neka to bude na ravnoj i bezbednoj površini.
- Maksimalno dozvoljeno opterećenje za ovo vozilo je 100kg.
- Ovaj trotinet ne sme istovremeno koristiti više od jedne osobe.
- Neispravno korišćenje ovog uređaja ili nepridržavanje uputstava u ovom priručniku može dovesti do ozbiljnih povreda.
- Ako se pojave neki tehnički problemi, obratite se tehničkoj podršci Vašeg prodavca.
- Ne pokušavajte da rastavljate trotinet ili da ga sami popravljate.
- Ne ostavljajte bateriju u blizini vatre i toplotnih izvora.
- Ne koristite polovne, oštećene i/ili neoriginalne baterije.
- Nemojte sedeti na trotinetu u toku vožnje ili dok je parkiran.
- Ako se korisnik nije ranije susreo sa ovim tipom vozila, neophodno je da ga neka odrasla osoba uputi u osnove vožnje pre prvog korišćenja. Obuka treba da obuhvati sledeće:

  1. Ubrzavanje
  2. Usporavanje
  3. Kočenje
  4. Osnovne principe vožnje

2. Za početak

- Pre prvog korišćenja napunite bateriju do kraja.
- Da biste aktivirali električno kolo, pritisnite i na nekoliko sekundi taster za uključivanje.
- Proverite indikator baterije: ako je baterija istrošena, napunite je pre korišćenja. Električni trotinet je uređaj koji zahteva periodično punjenje.
- Proverite pritisak u gumama. Ako trotinet nije prešao bar 60% preporučenog broja kilometara ili dostigao svoju maksimalnu brzinu u prva 3 meseca korišćenja, verovatno su se gume izduvale. Ako je to slučaj, napumpajte gume do preporučenog pritiska (2.5 bar).
- Postavljajte trotinet na ravne površine.
- Šake držite na upravljaču. Postavite jedno stopalo na gazište, a drugim se lagano pogurajte da biste ubrzali.

⚠ UPOZORENJE

Taster za ubrzanje se aktivira kada brzina kretanja unapred dostigne 3km/h.

Iz bezbednosnih razloga, ovaj uređaj je podešen tako da sprečava start iz stojeće pozicije.

- Kada trotinet počne da se kreće, postavite i drugo stopalo na gazište i pritisnite taster za ubrzavanje.
- Da biste upravljali trotinetom, nagnite telo u željenom pravcu kada skrećete i polako okrenite upravljač.
- Da biste se zaustavili, otpustite taster za ubrzanje i pritisnite elektronsku kočnicu ili ručicu na levoj strani upravljača.
- Pre silaska sa trotineta morate sasvim zaustaviti vozilo. Silazak sa trotineta dok se on još kreće može dovesti do povrede.
- Kada želite da promenite režim brzine, kliknite 2 puta na taster On/Off (taster A u odeljku 5)
- Kada vozite noću ili na neosvetljenim mestima, pritisnite taster za uključivanje jednom da biste uključili svetla i obavezno nosite reflektujući prsluk.

Radi Vaše lične bezbednosti obavezno nosite kacigu i štitnike za kolena, kako biste se zaštitili od povreda pri padovima.

Vozač preuzima odgovornost za sve moguće povrede nastale u slučaju nekorišćenja zaštitne opreme.

3. Sadržaj pakovanja

Upravljač se mora montirati pomoću šrafova koji dolaze u pakovanju sa trotinetom.

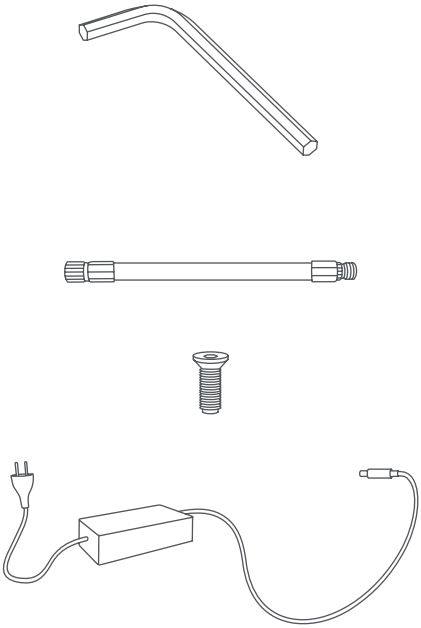

- Trotinet
- Dodatni pribor:
    - Imbus
    - 4 šrafa
    - Rezervna vazdušna komora
    - Zamenske nalepnice
    - Adapter za naduvavanje guma
- Punjač baterije

4. Pregled proizvoda

5. Informacije o kontrolama/Kontrolni panel

A

1. Brzinomer: prikazuje trenutnu brzinu trotineta
2. Nivo baterije: prikazan je sa 5 crtica.
3. Svetla: svetlo za upozorenje
4. Bluetooth: Bluetooth indikator.
5. SPORT režim: Na displeju se prikazuje SPORT. (do 25 km/h).
6. COMFORT režim: Na displeju se prikazuje D. (do 20 km/h).
7. ECO režim: Na displeju se prikazuje E (do 6 km/h).
8. Cruise Control: održava se stalna brzina. Aktivira se kada se ista brzina održava nekoliko sekundi.
9. Temperatura: motor je pregrejan. Zaustavite se i sačekajte da se motor ohladi.
10. Greška: pogledajte tabelu sa kodovima grešaka za moguće rešenje.

- Taster za uključivanje/kontrole (A): pritisnite i zadržite ovaj taster da uključite/isključite trotinet.
- Uključivanje/isključivanje svetala: pritisnite taster (A) jednom da ih uključite. Kada su svetla uključena, pritisnite (B) da ih isključite.
- Režim/brzina: pritisnite taster (A) 2 puta da odaberete režim:
  - E: do 6 km/h
  - D: do 20 km/h
  - SPORT: do 25 km/h

A

⚠ UPOZORENJE

Taster za ubrzavanje se aktivira kada brzina kretanja unapred premaši 3 km/h.

Upozorenje na niski napon: prvi segment baterije treperi kada je napon niži od 33V; istovremeno se i zvučni alarm oglašava 6 puta.

6. Sastavljanje i konfigurisanje

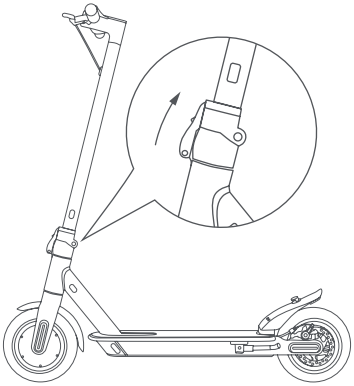

Oborite ručicu za parkiranje, podignite nosač upravljača i postavite ručicu u zatvoreni položaj.

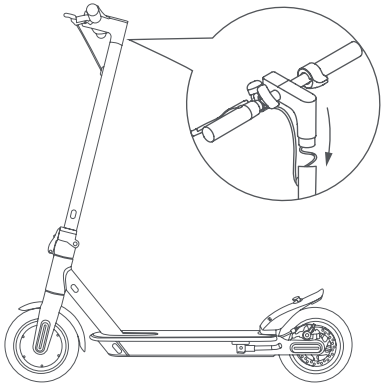

Postavite upravljač na nosač upravljača (pogledajte sliku).

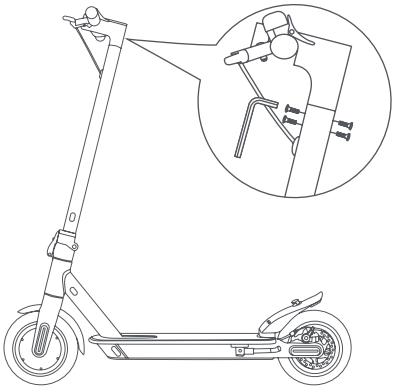

Rukom ubacite 4 šrafa, bez zatezanja, zatim pomoću imbusa učvrstite zategnite šrafove i učvrstite upravljač.

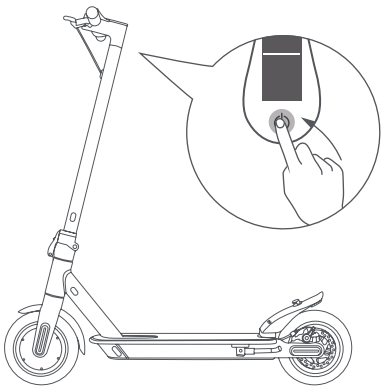

Pošto ste montirali trotinet, pritisnite taster za uključivanje da biste proverili da li trotinet ispravno funkcioniše.Za tehničku pomoć se obratite Vašem prodavcu.

Ako je nosač upravljača labav, možete učvrstiti šrafove na sistemu za sklapanje pomoću ključa koji ste dobili sa uređajem.

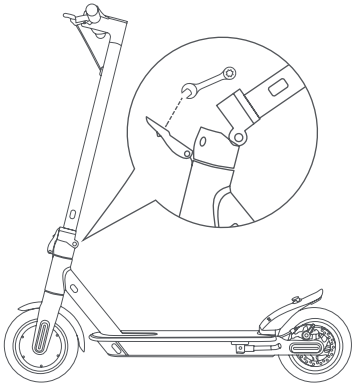

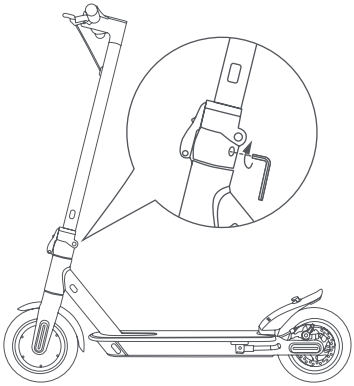

7. Sklapanje i nošenje

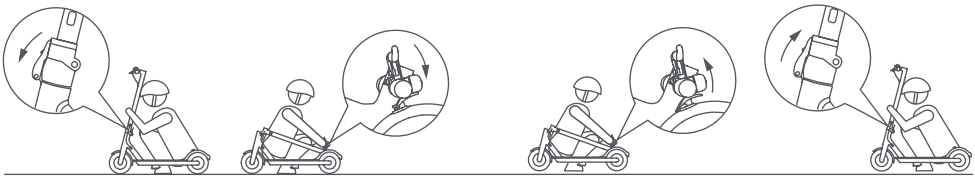

Sklapanje

Rasklapanje

Sklapanje:

Isključite trotinet i oslobodite mehanizam za zaključavanje: pritisnite crvenu kuku i povucite ručicu ka spolja (pogledajte sliku), povucite nosač upravljača ka unutra i proverite da li je dobro zaključan.

Rasklapanje:

Oslobodite nosač upravljača sa zadnjeg blatobrana: pritisnite štipaljku da oslobodite upravljač, podignite nosač upravljača do kraja i zaključajte ga tako što ćete gurnuti ručicu ka unutra. Uključite trotinet.

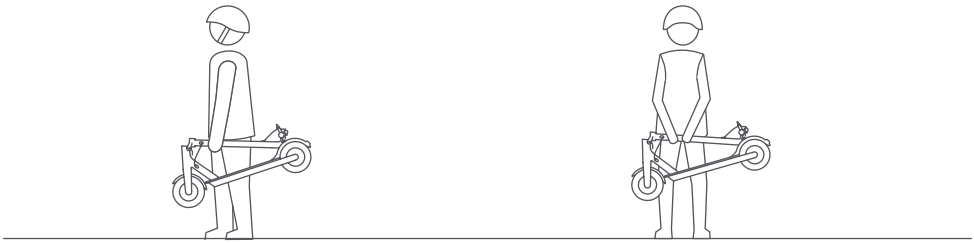

Kako da nosite trotinet

Uvek nosite trotinet držeći ga sa jednom ili obe ruke na nosaču upravljača.

8. Punjenje baterije i aktivacija

1.Otvorite gumenu kapicu na utičnici za punjač koja se nalazi na levoj strani gazišta.

2.Utaknite konektor punjača u utičnicu.

3.Kada se baterija napuni do kraja, uklonite punjač.

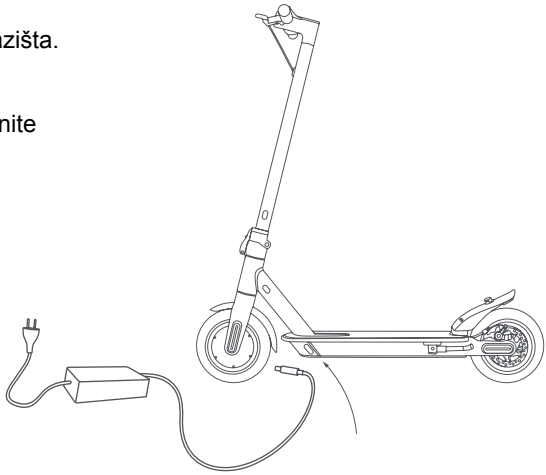

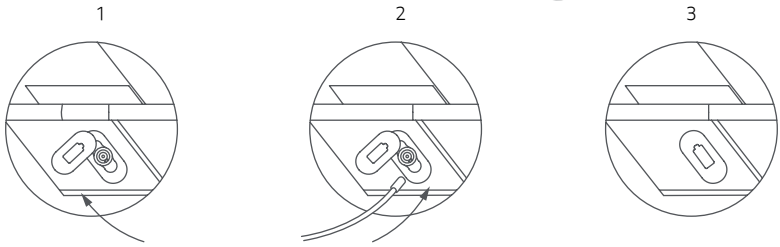

OPREZ

Indikatorsko svetlo će zasvetleti crveno u toku punjenja i preći u zeleno kada je baterija napunjena do kraja.

U toku korišćenja uređaja postoji rizik od pada. Radi Vaše bezbednosti uvek nosite kacigu i štitnike za kolena, kako biste se zaštitili od padova i povreda.

Uključite trotinet i proverite nivo napunjenosti baterije.

9. Podešavanje kočnice

Ako je kočnica previše zategnuta, pomoću ključa koji ste dobili u pakovanju i odvrnite u pravcu suprotnom od kazaljke na satu, kako biste smanjili pritisak kabla kočnice, zatim skratite kabl i zategnite ključem. Ako je kočnica suviše labava, uradite suprotno i produžite kabl kočnice.

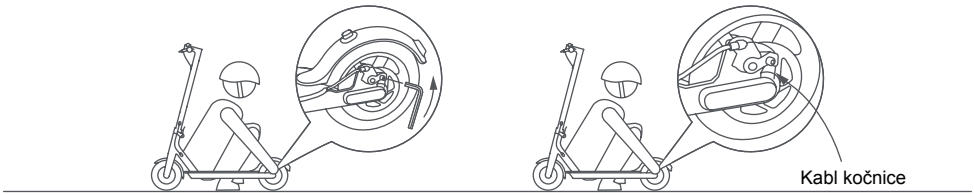

10. Domet

Maksimalni domet trotineta zavisi od nekoliko faktora:

Teren: j vožnja po glatkoj površini obezbeđuje veći domet nego vožnja po neravnim putevima i izbočinama.

Težina korisnika: Što je korisnik teži, to je domet manji.

Temperatura: vožnja u veoma hladnim i veoma toplim uslovima utiče na domet.

Brzina i stil vožnje: r vožnja konstantnom brzinom povećava domet. Ubrzavanje i manevrisanje drastično redukuje domet. Niža brzina povećava domet.

Održavanje: blagovremeno punjenje i ispravno održavanje povećavaju domet.

11. Skladištenje i čišćenje

Napunite bateriju do 50% - 60% pre nego što uskladištite trotinet na duži vremenski period. Punite bateriju do 50% - 60% na svaka 2 - 3 meseca. Ako se ne koristi svakodnevno, preporučuje se da se trotinet čuva na temperaturama od 15-25°C. Ne izlažite trotinet ekstremnim temperaturama (ispod 0°C i iznad 45°C). Ne ostavljajte trotinet napolju, jer nije vodootporan.

Prljavštinu na trotinetu očistite vlažnom krpom. Pre čišćenja proverite da li je isključen i pokrijte port za punjenje kako biste izbegli oštećenje elektronskih komponenti. Ne koristite alkohol, benzin ili druge korozivne i nestabilne rastvarače, jer može doći do oštećenja kako spoljašnjosti, tako i unutrašnje strukture uređaja. Ne koristite mašine za pranje pod pritiskom, kao ni tekuću vodu za pranje trotineta. Ovaj uređaj nije vodootporan.

Ne izlažite uređaj kiši ili vodi i ne potapajte ga u vodu radi pranja.

12. Opšta upozorenja

- Pre svakog korišćenja proverite kočnice, pritisak (50 PSI), stanje točkova i ručicu za ubrzanje. Ako primetite bilo kakve neuobičajene zvukove ili anomalije, nemojte koristiti trotinet i obratite se tehničkoj podršci Vašeg prodavca.
- Zabranjene su bilo kakve modifikacije uređaja, jer to utiče na njegovu efikasnost ili oštećuje njegovu strukturu.
- Pre parkiranja proverite da li je trotinet isključen.
- Ne vozite trotinet u uslovima magle, kiše ili snega.
- Vodite računa da električne komponente uređaja ne dođu u kontakt sa vodom i drugim tečnostima.
- Izbegavajte vožnju u blizini reka i jezera.
- Ako su deca u blizini uređaja, moraju biti pod nadzorom.
- Za sve informacije, tehničku podršku i pomoć obratite se Vašem prodavcu.

Uputstva o ponašanju tokom vožnje

- Ne koristite telefon i ne slušajte muziku dok vozite trotinet.
- Vozite samo po mestima gde ima dovoljno svetla za bezbednu vožnju.
- U toku vožnje uvek držite obe šake na upravljaču.
- Uvek vozite sa oba stopala na gazištu, u bezbednom i udobnom položaju.
- Ne dopustite da Vas bilo šta ometa u toku vožnje i uvek gledajte pravo ispred sebe.
- Uvek vozite brzinom koja omogućava bezbedno kočenje.
- Počnite sa kočenjem dovoljno rano, tako da izbegnete prepreke, izbočine na putu i delove sa neravnim površinama. Ne zaboravite da pre kočenja otpustite taster za ubrzavanje.
- Ne trkajte se sa drugim vozačima.
- Držite minimalno bezbedno odstojanje od drugih vozila od 5 metara.

13. Konfigurisanje aplikacije

Za šta se može koristiti Ducati Urban e-Mobility app?

- Podešavanje dijagnostike
- Podešavanje režima vožnje
- Podešavanje jedinice za brzinu (km/mph)
- Podešavanje režima pokretanja
- Podešavanje funkcije tempomata (Cruise Control)
- Pregled parcijalne i ukupno pređene kilometraže
- Pregled nivoa baterije
- Prikaz konstantne brzine
- Prikaz režima brzine
- Prikaz temperature pogonskog točka

Idite u željenu app store da preuzmete i instalirate Ducati Urban e-Mobility app

1.Preuzmite aplikaciju u smartfon;

2.Uključite trotinet i aktivirajte Bluetooth funkciju smartfona;

3.Pokrenite aplikaciju i prijavite se *, povežite Vaš smartfon sa trotinetom preko Bluetooth-a (uz rastojanje 1-2m).

*Ako prvi put koristite ovu aplikaciju, popunite polje "e-mail" za registraciju i autentikaciju uz korišćenje verifikacionog koda.

Ekran aplikacije izgleda ovako:

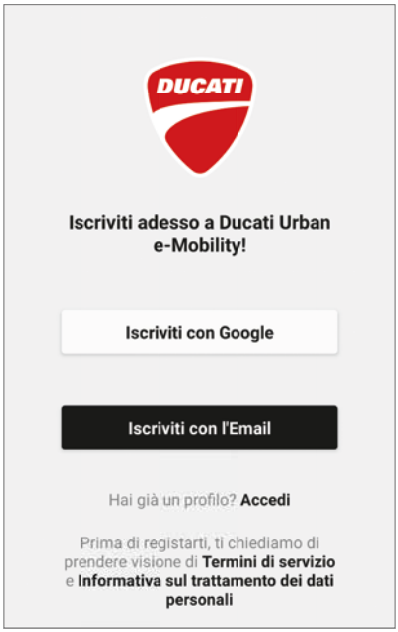

Ekran aplikacije kada se poveže za trotinetom izgleda ovako:

Povezani električni trotinet

Glavni ekran

Nivo napunjenosti baterije u %

Trenutna brzina

Režimi vožnje

Vreme korišćenja

Mapa

Podešavanja

Ukupna pređena distanca (ODO)

Pređena distanca u trenutnoj vožnji (TRIP)

Zapis o maršruti

Aktiviranje/deaktiviranje aplikacije

Ekran za podešavanje povezanog trotineta:

Informacije o Tempomatu ("Cruise Control"):

Aktivirajte funkciju "Cruise Control" u aplikaciji, držite konstantnu brzinu (> 8 km/h) i pritisnite i zadržite ručicuu akceleratora (desnu) na 5 sekundi. Zvučni signal će označiti da je funkcija "Cruise Control" aktivna, što znači da nećete morati da pritiskate ručicu akceleratora. Da deaktivirate ovu funkciju, ponovo pritisnite ručicu akceleratora ili ručicu kočnice.

Informacije o režimu "Zero Start":

Ovaj režim, ako je aktiviran, omogućava Vam da pokrenete trotinet pomoću akceleratora, bez odgurivanja jednim stopalom.

14. Kako voziti trotinet

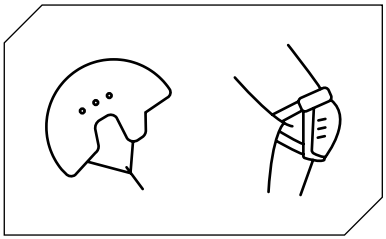

Pre prve vožnje pročitajte uputstva za bezbedno korišćenje trotineta.

Koristite zaštitnu opremu - kacigu i štitnike za kolena.

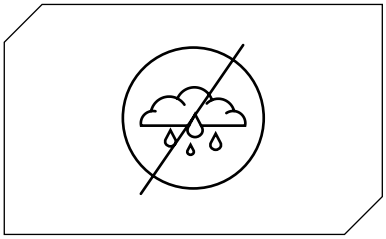

Ne koristite trotinet kad pada kiša.

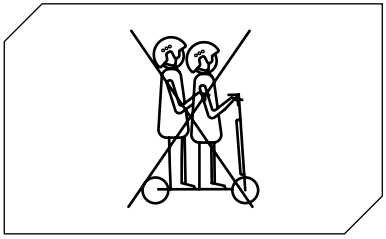

Trotinet ne sme koristiti više od jedne osobe istovremeno.

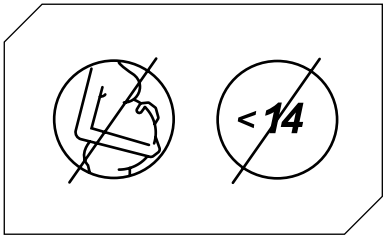

Deca mlađa od 14* godina i trudne žene ne treba da koriste trotinet.

*Za korišćenje na javnim putevima pogledajte lokalne zakone i propise.

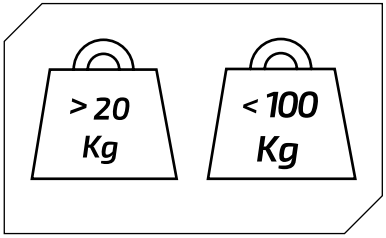

Minimalna težina dozvoljena na trotinetu: 20 kg.

Maksimalna težina dozvoljena na trotinetu: 100 kg.

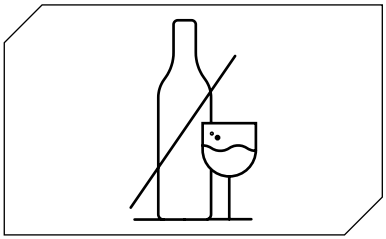

Ne vozite trotinet ako ste pili alkohol ili uzimali lekove.

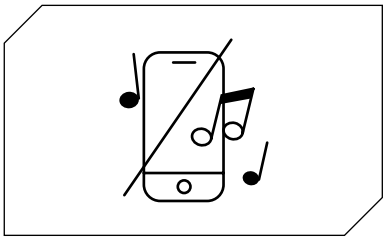

Ne koristite telefon i ne slušajte muziku u toku vožnje.

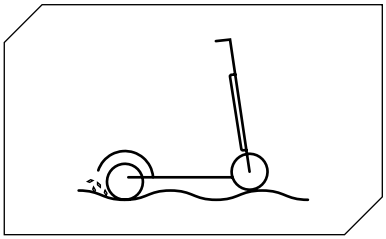

Posebno oprezno vozite ako na putu postoje izbočine, pesak, bare, sneg, led ili stepenice, kao i pri noćnim uslovima, na nedovoljno osvetljenim mestima, ili pri vlažnim uslovima.

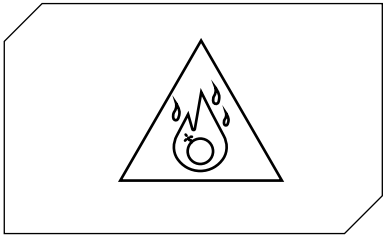

Ne koristite trotinet u opasnim oblastima, blizu zapaljivih i/ili eksplozivnih materija, tečnosti i/ili prašine.

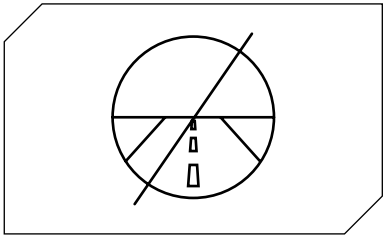

Nije predviđeno da se ovaj trotinet vozi na putevima i autoputevima. Vašim lokalnim zakonima su određena mesta na kojima je dozvoljena vožnja električnih trotineta.

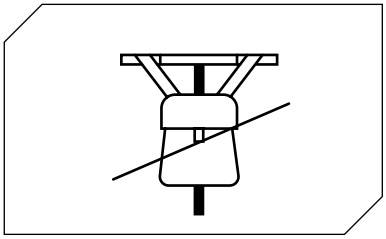

Ne kačite teške predmete na upravljač.

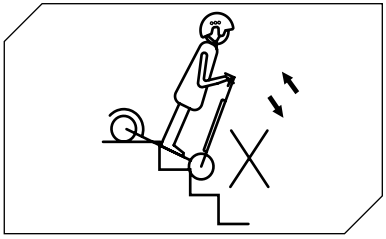

Ne koristite trotinet za penjanje uz stepenice ili silazak niz stepenice.

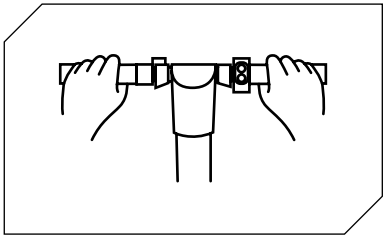

Uvek držite upravljač sa obe ruke.

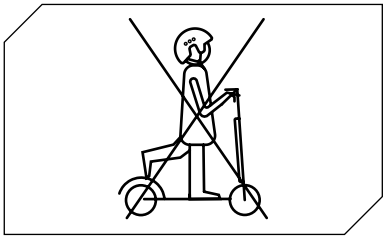

Ne vozite trotinet sa samo jednim stopalom na gazištu.

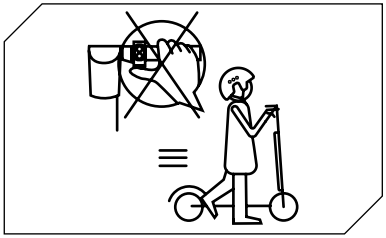

Ne pritiskajte akcelerator dok hodate sa trotinetom.

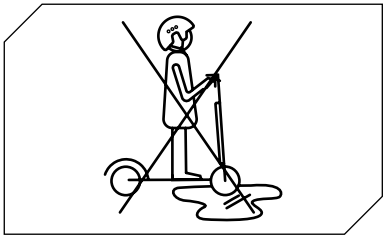

Ne vozite trotinet po barama i mokrim površinama.

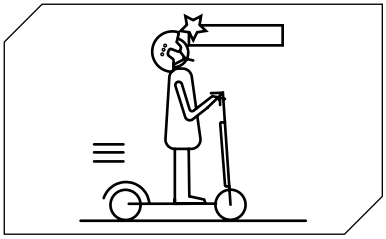

Pazite na glavu kad prolazite ispod nadstrešnica, kroz vrata i slično.

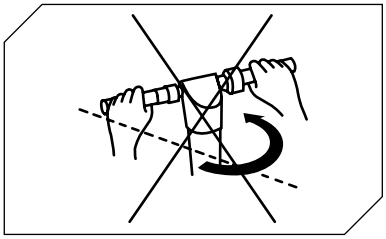

Kada vozite maksimalnom dozvoljenom brzinom, nemojte naglo okretati upravljač.

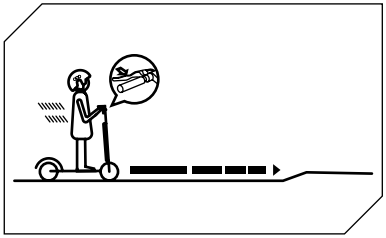

Počnite sa kočenjem dovoljno rano, kako biste izbegli prepreke, savladavali krivine na putu i oblasti sa neravnom površinom.
Ne zaboravite da pre kočenja otpustite taster za brzinu.

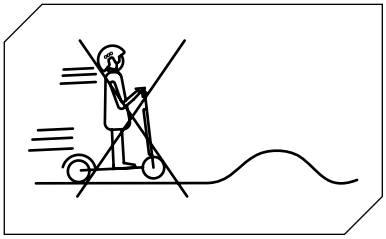

Ne vozite brzo preko prepreka kao što su stepenici, ivičnjaci ili izbočine na putu.

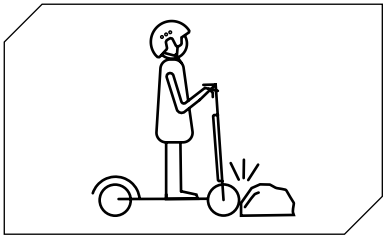

Ne nalećite točkovima na prepreke.

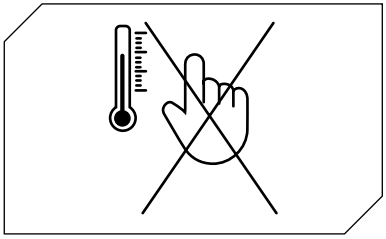

Ne dodirujte motor neposredno posle vožnje, jer može biti izuzetno vreo.

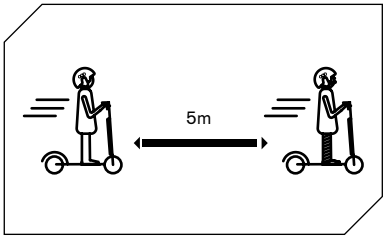

Održavajte minimalno bezbedno odstojanje od drugih vozača od 5m.

15. Baterija (upozorenja)

Vodite računa o tome da trotinet, punjač i port za punjenje budu suvi.

Kada je baterija trotineta napunjena do kraja, boja LED svetla na punjaču se menja iz crvene (punjenje) u zelenu (punjenje završeno).

Koristite samo originalni punjač. Neoriginalni punjači mogu oštetiti uređaj i izložiti korisnike potencijalnim rizicima.

Bateriju trotineta ne treba puniti predugo. Prekomerno punjenje skraćuje vek baterije i može dovesti do drugih oštećenja.

Bateriju trotineta punite u suvom okruženju, daleko od zapaljivih materija (npr. materijala koji se mogu lako buknuti), poželjno na temperaturi od 15 - 25°C, ali nikada nižoj od 0°C, niti višoj od 45° C.Ne punite bateriju na direktnim sunčevim zracima, ni blizu vatre.

Ne punite bateriju trotineta neposredno posle korišćenja. Dozvolite trotinetu da se ohladi sat vremena pre punjenja.

Nikada ne ostavljajte trotinet bez nadzora dok se baterija puni. Opasnost od požara! Nikada ne dodirujte utičnicu punjača metalnim predmetima.

Pažljivo pročitajte gore navedena upozorenja u vezi punjenja baterije i skladištenja, kako biste obezbedili pravilno održavanje i postupanje sa baterijom. Držite trotinet dalje od otvorenih ili drugih toplotnih izvora, kako biste izbegli pregrevanje baterije. Ne ostavljajte trotinet na veoma niskim temperaturama. I ekstremna toplota, kao i ekstremna hladnoća mogu oštetiti bateriju.

Izbegavajte potpuno pražnjenje baterije.

Najbolje je puniti bateriju kada nije ispražnjena do kraja. Tako ćete produžiti vek baterije. Kada je baterija skoro ispražnjena, nemoguće je normalno voziti, pa može doći do gubitka kontrole nad uređajem i pada.

Obezbedite punjenje baterije u pravilnim intervalima, čak i ako ne koristite trotinet u toku dužeg vremenskog perioda. Tako ćete sprečiti oštećenje baterije izazvano ispražnjenošću baterije tokom dužeg vremenskog perioda.

Mere predostrožnosti u vezi baterije:

Baterija je proizvedena od litijum-jonskih ćelija i hemijskih elemenata koji su opasni po zdravlje i po okolinu. Ne koristite trotinet ako primetite neprijatan miris ili curenje, ili preterano zagrevanje. Ne bacajte trotinet ili bateriju u kućni otpad. Krajnji korisnik je odgovoran za odlaganje električne i elektronske opreme i baterija u skladu sa svim važećim propisima.

Nemojte:

- Otvarati bateriju i rastavljati je. Ne primenjujte fizičku silu na bateriji, ne bacajte je i ne bušite drugim predmetima, ne stavljajte nikakve predmete u bateriju.
- Dodirivati bilo šta što curi iz baterije, jer sadrži opasne materije.
- Dozvoljavati deci ili ljubimcima da dodiruju bateriju.
- Prekomerno puniti, prekomerno isprazniti ili izazvati krati spoj na bateriji.
- Uroniti bateriju u tečnost ili je izložiti vodi ili drugim tečnostima.
- Izlagati bateriju ekstremno hladnim ili ekstremno toplim vremenskim prilikama.
- Izalagati bateriju okruženjima sa eksplozivnim gasovima i vatrom.
- Ostavljati bateriju na kiši ili direktnom sunčevom zračenju, ili u pregrejanom automobilu na suncu.
- Ponovo sastavljati ili popravljati bateriju.
- Nositi ili čuvati bateriju zajedno sa metalnim predmetima, kao što su ukosnice, ogrlice i sl. Voziti trotinet u toku punjenja.
- Koristiti bilo koji drugi punjač osim originalnog.

16. Odgovornost

Vozač ima obavezu da kor isti trotinet uz najveću moguću odgovornost, u skladu sa trenutno važećim zakonima.Takođe, vozač treba da održava trotinet čistim i u savršenom stanju funkcionisanja. Odgovoran je da sprovodi sve bezbednosne provere, kao što je opisano u odeljku o upozorenjima i preporuka ma, kao i da sačuva svu dokumentaciju koja se tiče održavanja trotineta. Vozač je dužan da pažljivo prati vremenske prilike koje mogu biti opasne za korišćenje trotineta. Ako se desi da V as iznenadi loše vreme, ili se nađete u saobraćajnoj gužvi, preporučujemo Vam da vozite umerenom brzinom i da održavate odgo varajuću distancu za kočenje. Ovaj trotinet mogu voziti isključivo korisnici s tariji od 14 godina*, koji moraju nositi zaštitnu kacigu i voziti isključivo pod nadzorom neke odrasle osobe. U slučaju kvara na uređaju koji nije izazvan nepropisnim ponašanjem vozača, obratite se centru za podršku na sajtu **www.ducatiurbanemobility.it**

* U Italiji je stvar trenutno regulisana zakonom L 27/12/2019 N.160

17. Redovno održavanje i čišćenje

čišćenje i skladištenje

• Ako na telu trotineta postoje mrlje, obrišite ih vlažnom krpom. Ako mrlja ne može da se ukloni vlažnom krpom, nanesite malo zubne paste, iščetkajte četkicom za zube, a zatim obrišite vlažnom krpom. Ako na plastičnim komponentama postoje neke ogrebotine, uklonite ih pomoću šmirgl papira. Napomena: ne čistite trotinet alkoholom, benzinom, ili nekim drugim korozivnim i nestabilnim rastvaračem, jer to može dovesti do ozbiljnih oštećenja. Ne perite trotinet mašinom za pranje pod pritiskom. Kada čistite trotinet, proverite da li je isključen, da li je istaknut kabl punjača, a gumeni poklopac zatvoren, jer curenje vode može dovesti do električnog šoka i drugih ozbiljnih posledica. Kada ne koristite trotinet, držite ga u zatvorenom, na hladnom i suvom mestu. Ne ostavljajte trotinet napolju u toku dužih vremenskih perioda. Intenzivna sunčeva svetlost, pregrevanje i ekstremna hladnoća ubrzavaju "starenje" guma i ugrožavaju vek uređaja i baterije.

• Proverite kočnice i osigurajte njihovo pravilno podešavanje.

• Proverite pritisak u gumama (pogledajte bočnu stranu gume za preporučenu vrednost).

Održavanje baterije:

1. Koristite samo originalne baterije, jer korišćenje drugačijih modela ili brendova predstavlja rizik po bezbednost.

2. Nemojte rastavljati, lomiti i probadati uređaj. Ne dodirujte kontakte baterije. Ne rastavljajte i ne probadajte spoljašnje kućište. Izbegavajte da trotinet dođe u kontakt sa vodom ili vatrom i ne izlažite ga temperaturama od preko 50°C (uključujući toplotne izvore kao što su pećnice, grejači i dr.). Izbegavajte kontakt između metalnih predmeta i terminala baterije, kako biste izbegli kratak spoj, fizičke povrede ili smrt.

3. Voda koja dospe u bateriju može oštetiti unutrašnja kola i dovesti do rizika od požara ili eksplozije. Ako posumnjate da je voda ušla u bateriju, odmah prestanite da je koristite i odnesite je servisu Vašeg prodavca radi provere.

4. Koristite samo originalni punjač, kako biste izbegli moguća oštećenja ili požar.

5.Nepravilno odlaganje istrošenih baterija zagađuje žvotnu sredinu. Pratite lokalne propise koji se tiču odlaganja baterija. Poštujte ove propise kako biste zaštitili životnu sredinu.

6. Posle svakog korišćenja trotineta, napunite bateriju do kraja, kako biste produžili njen vek. Ne držite bateriju u okruženju u kome je temperatura iznad 50°C i ispod -20°C.

7.Ne bacajte bateriju u vatru, jer može doći do kvara, pregrevanja i požara. Ako ne planirate da koristite trotinet duže od 30 dana, napunite bateriju do 50/60% i ostavite je na nekom hladnom, suvom mestu. Ne zaboravite da punite bateriju na svakih 60 dana, kako biste je zaštitili od oštećenja, što će poništiti ograničenu garanciju. Uvek punite bateriju pre nego što se sasvim isprazni, kako biste produžili njen vek.

Napomena: kada je napunjena do kraja, baterija će trajati 120 - 180 dana.

Kada bateriju ostavite nenapunjenu u toku dužeg vremenskog perioda, nastaće ireverzibilno oštećenje baterije, koje nije pokriveno ograničenom garancijom. Kada jednom dođe do oštećenja, baterija se ne može dopunjavati (bateriju ne sme rastavljati nekvalifikovano osoblje, jer može doći do električnog šoka, kratkog spoja ili još većih incidenata).

18. Tehničke specifikacije

Opšte informacije

Ram	Legura aluminijuma
Brzina	E: <= 6km/h | D:<= 20km/h | SPORT: <= 25km/h (maksimalna brzina)*
Maksimalni nagib	15% (može varirati zavisno od težine vozača, uslova na putu i temperature)
Kočnice	Elektronska prednja i zadnja disk kočnica
Motor	350W
Gume	8.5” prednja i zadnja guma sa unutrašnjom gumom
Zaštita od niskog napona	31V +/- 0.5V
Limit struje	15A
Tip motora	bez četkica
Maksimalno opterećenje	100kg
Vozač	Najmanje 14 godina, uz korišćenje kacige i ostale zaštitne opreme. Proverite lokalne propise u Vašoj zemlji**
Radna temperatura	-10°C / 40°C
Nivo zaštite	IP54
Vreme punjenja	Oko 3/5 sati
Domet	Do 25 km (zavisno od težine vozača, uslova na putu i temperature)

* V Švici so omejitve hitrosti 6–15–20 km / uro v skladu z veljavno zakonodajo.
** V Italiji starostno mejo trenutno ureja zakon L 27/12/2019 št. 160

Električni sistem

Motor	350W bez četkica
Kočnica	Prednja elektronska
Displej	Integrisani kolorni LED displej
Baterija	36V 7.8Ah 280Wh
Svetla	Prednje i zadnje LED
Punjač	EU Standard punjač baterije, 42V 1.5A
Bluetooth	Funkcionalnost sa aplikacijom

Diimenzije i težina

Neto težina	12kg
Bruto težina	14.5kg
Dimenzije raskloplјenog uređaja	1050 x 440 x 1150mm
Dimenzije sklopljenog uređaja	1050 x 440 x 480mm
Dimenzije pakovanja	1120 x 160 x 520mm

19. Rešavanje problema

Testovi koje treba sprovesti

- Ako Vam se desio pad, proverite da li ručica za ubrzavanje ispravno funkcioniše. Da biste to uradili, nekoliko puta ubrzavajte i usporavajte.
- S vremena na vreme proverite da li kočnice ispravno funkcionišu. Da biste to uradili, ručno gurnite trotinet i iznenada zakočite da proverite da li kočnice reaguju na komandu.
- Proverite da li su sve komponente vozila na mestu i da li su bezbedno pričvršćene.
- Proverite da li su gume istrošene i pritisak u gumama.
- Proverite da li su oštećene kočnice i kablovi

Problem	Uzrok	Rešenje
Motor ne radi	Baterija je ispražnjena	Napunite bateriju
	Električni problem	Tražite tehničku podršku od Vašeg prodavca
Motor se gasi u toku vožnje	Motor se pregrejao	Otpustite akcelerator i sačekajte da se motor ohladi
Pošto je baterija napunjena, vozilo se isključuje samo od sebe	Baterija je oštećena	Tražite tehničku podršku od Vašeg prodavca
Trotinet se iznenada zaust avlja u toku vožnje	Oštećeni kablovi za napajanje i kontrole	Tražite tehničku podršku od Vašeg prodavca
Baterija se ne puni ili trotinet se ne uključuje	Connection problems	Tražite tehničku podršku od Vašeg prodavca
	Oštećena/istrošena baterija	Tražite tehničku podršku od Vašeg prodavca
	Problemi sa punjačem	Zamenite punjač

20. Tabela sa kodovima grešaka

Kod greške	Tumačenje
E.1	Kvar na motoru
E.2	Greška u signalu kontrolne jedinice
E.3	Kvar ručice akceleratora
E.4	Kvar kontrolne jedinice MOS
E.5	Greška faze/struje
E.6	Kvar u prosečnom napajanju
E.7	Greška voltaže baterije
E.8	Kvar ručice kočnice

OPREZ

Kada se ručica akceleratora drži nekoliko sekundi da bi se održala konstantna brzina, automatski se aktivira funkcija tempomata (cruise control), čak i ako se ručica otpusti. Da deaktivirate ovu funkciju, jednostavno ponovo pritisnite ručicu akceleratora, ili dodirnite ručicu kočnice.

OPREZ

Proverite nivo napunjenosti baterije dok vozilo stoji.

OPREZ

Odlaganje elektronskog ili električnog uređaja na kraju veka uređaja (primenjuje se u svim zemljama EU i drugim evropskim zemljama koje poseduju sistem za razvrstavanje otpada)

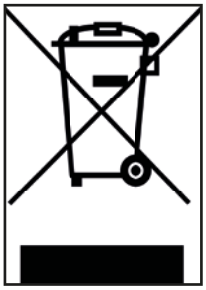

Ova oznaka na proizvodu ili pakovanju označava da proizvod ne sme biti ovlašćenog za odlaganje električnog i elektronskog otpada (WEEE).

Ispravnim odlaganjem ovog proizvoda pomažete sprečavanje mogućih negativnih uticaja na okolinu i ljudsko zdravlje. Reciklirani materijali će pomoći očuvanju prirodnih resursa.

Za detaljnije informacije o recikliranju ovog proizvoda obratite se Vašoj opštinskoj kancelariji, lokalnom servisu za odlaganje otpada ili prodavnici u kojoj ste kupili uređaj.

Konkretno, potrošači neće odlagati WEEE kao komunalni otpad, već će ovu vrstu otpada odlagati odvojeno, na jedan od sledećih načina:

1) Odnošenjem otpada u lokalne centre za prikupljanje, direktno ili preko servisa za prikupljanje.
2) Odnošenjem otpada u prodavnice koje prodaju novu električnu i elektronsku opremu.

Ako WEEE sadrži baterije ili akumulatore, oni se moraju ukloniti i odložiti u posebnim oblastima za odvajanje otpada.

OPREZ

Odlaganje istrošenih baterija (primenjuje se u svim zemljama EU i drugim evropskim zemljama koje poseduju sistem za razvrstavanje otpada)

Ovaj simbol na proizvodu ili pakovanju označava da baterija ne treba da se tretira kao obični kućni otpad. Kod nekih tipova baterija ovaj simbol može biti korišćen u kombinaciji sa nekim hemijskim simbolom.

Hemijski simboli žive (Hg) ili olova (Pb) se dodaju ako baterija sadrži više od 0.0005% žive ili 0.004% olova.

Ispravnim odlaganjem baterija pomažete sprečavanje mogućih negativnih uticaja na ljudsko zdravlje. Reciklirani materijali će pomoći očuvanju prirodnih resursa. Tamo gde iz razloga okolinu i bezbednosti, učinka ili zaštite podataka proizvodi zahtevaju fiksnu vezu sa unutrašnjom baterijom, zamenu baterije vrši samo kvalifikovano osoblje.

Proizvod na kraju veka isporučite do punktova za prikupljanje otpada: tako ćete obezbediti da i baterija unutar uređaja bude ispravno odložena.

Za detaljnije informacije o odlaganju istrošenih baterija obratite se Vašoj opštinskoj kancelariji, lokalnom servisu za odlaganje otpada ili prodavnici u kojoj ste kupili bateriju.

UPOZORENJE

Pre korišćenja trotineta pročitajte uputstvo za korišćen je i dole navedena uputstva.

Naziv proizvoda: PRO1 EVO

Tip proizvoda: električni trotinet

Godina proizvodnje: 2020

Napomene:
- Za punjenje ovog uređaja koristite ISKLJUČIVO punjač koji ste dobili uz uređaj, sa oznakom XHK-46015, sa sledećim izlaznim naponom: 42V – 1.5A.
- Korišćenje drugog tipa punjača može oštetiti uređaj ili dovesti do drugih potencijalnih rizika.
- Nikad ne ostavljajte uređaj bez nadzora dok se puni.
- Vreme punjenja uređaja ne bi trebalo da premaši 4 sata. Prekinite punjenje posle 4 sata.
- Baterija trotineta treba da se puni isključivo na temperaturama između 0 °C i 45 °C.
- Ako se punjenje odvija na nižim ili višim temperaturama, baterija možda neće imati očekivani učinak, što može dovesti do oštećenja uređaja i povrede korisnika.
- Trotinet treba koristiti isključivo na temperaturama između -10 °C i 45 °C.
- Ako se koristi na nižim ili višim temperaturama, baterija možda neće imati očekivani učinak, što može dovesti do oštećenja uređaja i povrede korisnika.
- Skladištite uređaj na temperaturama između 0 °C i 35 °C (idealna je 25 °C).
- Punite bateriju i skladištite na suvom i dobro provetrenom mestu, daleko od zapaljivih ieksplozivnih materijala.
- Ne punite bateriju na sunčanom mestu ili blizu otvorene vatre.
- Ne punite bateriju neposredno posle korišćenja. Dozvolite sat vremena hlađenja uređaja pre punjenja.
- Ako ste odsutni u toku nekog određenog vremenskog perioda (npr. ako ste na odmoru), i ako ste poverili uređaj drugim osobama, trebalo bi da baterija bude delimično napunjena (20-50%), a ne napunjena do kraja.
- Ovaj proizvod se obično isporučuje delimično napunjen. Napunite bateriju do kraja.

Deklaracija usaglaśenosti

Dolepotpisani: M.T. Distribution S.r.l.
Adresa: Via Bargellino 10, 40012 Calderara di Reno (BO), Italy

ovim potvrđuje

da je dizajn i proizvodnja ovog proizvoda

Brend proizvoda	Ducati
Br. modela/naziv:	PRO1 EVO
Tip proizvoda:	Električni trotinet

usaglašen sa sledećim direktivama: 2006/42/EC Machinery Directive

2014/30/EU Electromagnetic Compatibility Directive 2014/35/EU Low Voltage Directive
Standardi:

EN ISO 12100:2010, EN 60335-1:2012+AC:2014+A11:2014+A13:2017+A12019+A2:2019, EN17128:2019, EN300328 v.2.2.2, EN301489-1 v.2.2.3, EN301489-17 v.3.2.2, EN61000-6-1:20017, EN61000-6-3:2007+A1:2011, EN62479:2010, EN50581:2012

Serijski brojevi: YYYY2020XXXXXXX do YYYY2020XXXXXXX

Ime i prezime: Emanuele Summa

Pozicija: Direktor

Kompanija: M.T. Distribution S.r.l.

Adresa: Via Bargellino 10, 40012 Calderara di Reno (BO), Italy

Datum: 01/12/2020

Emanuele Summa
Direktor

M.T. DISTRIBUTION SRL
Via Bargellino, 10 b/c
40012 CALDERARA di RENO (BO)
Fiscale Fisc. 01119840377
Codice Nr. 04127060372
NOME, COGNOME, QUALIFICA E
TIMBRO AZIENDALE

Scarica l'app Ducati Urban e-Mobility per usare al meglio questo prodotto
Download the app Ducati Urban e-Mobility for a better use of the product

Download on the App Store

GET IT ON Google Play

Imported and distributed by M.T. Distribution Srl
Calderara di Reno, Bologna
www.mtdistribution.it

Ducati Motor Holding S.p.A. Official Licensed Product.

Errors and omissions excepted